АКЦИОНЕРНОЕ ОБЩЕСТВО

ЦЕНТР ТЕХНОЛОГИИ

СУДОСТРОЕНИЯ И СУДОРЕМОНТА

конструкторское бюро "Армас"

Кингстоны

каталог-справочник

Санкт-Петербург

АКЦИОНЕРНОЕ ОБЩЕСТВО
ЦЕНТР ТЕХНОЛОГИИ
СУДОСТРОЕНИЯ И СУДОРЕМОНТА

Промышленная ул., д. 7, Санкт-Петербург, 198095, тел.: (812)786-1910 факс: (812)786-0459 E-mail: inbox@sstc.spb.ru
ОКПО 07502259 ОГРН 1097847011371 ИНН 7805482938 КПП 780501001

КОНСТРУКТОРСКОЕ БЮРО « АРМАС »
Трефолева ул. д.4 к.3, Санкт-Петербург, 198097, тел. (812) 339-06-40, факс: (812) 339-06-79; E-mail: armas@sstc.spb.ru

Кингстоны

каталог-справочник

Санкт-Петербург
2019

АО «Центр технологии судостроения и судоремонта»
КБ «Армас»
Каталог-справочник «Кингстоны»

В каталоге-справочнике представлена номенклатура судовых кингстонов.

Справочник состоит из двух разделов: кингстоны с ручным управлением и кингстоны с гидро- и пневмоприводами. Таблицы номенклатуры изделий и систематизированные перечни изделий по номерам чертежей позволяют быстро найти нужное изделие, как по параметрам, так и по номеру чертежа.

Каталог-справочник предназначен для:

- инженерно-технических работников НИИ и КБ судостроения;

- инженерно-технических работников и специалистов, занимающихся изготовлением, монтажом и эксплуатацией судовой трубопроводной арматуры.

Перепечатка материалов запрещена

Содержание

		Стр
1	Общие сведения и пояснения	4
2	Номенклатура кингстонов с ручным управлением	31
2.1	Кингстоны донные и бортовые фланцевые сальниковые	31
2.2.	Кингстоны донные и бортовые фланцевые бессальниковые	34
2.3	Кингстоны клапанного типа фланцевые сальниковые	40
2.4	Кингстоны продувания котлов фланцевые сальниковые	45
3	Номенклатура кингстонов с гидро- и пневмоприводами	47
3.1	Кингстоны с гидроприводом фланцевые сальниковые	47
3.2	Кингстоны с гидроприводом фланцевые бессальниковые	63
3.3	Кингстоны с гидроприводом фланцевые сильфонные	116
3.4	Кингстоны с пневмоприводом фланцевые бессальниковые	129
4	Систематизированный перечень изделий по обозначениям (номерам чертежей)	130
4.1	Перечень изделий по номерам чертежей, полученным при разработке	130
4.2	Перечень изделий по номерам чертежей, полученным при переобозначении по ЕСКД	135

1. Общие сведения и пояснения

Справочник разработан для судовых кингстонов на проводимые среды: вода морская, растворы спецсред в воде морской, вода морская с компонентами по ГОСТВ.17656-72, 17803-72, воздух, воздух с парами компонента по ГОСТВ. 17656-72, азот с парами компонентов по ГОСТВ. 17803-72, топливо, масло.

Определяющими параметрами для нахождения необходимого кингстона является тип привода (ручной, гидравлический или пневматический), условный проход DN, условное давление PN.

В таблице 1 представлена номенклатура кингстонов с ручным приводом с наименованием, обозначением, условным проходом DN, условным давлением PN и указанием страницы, на которой изображен рисунок общего вида аналога данного изделия.

В таблице 2 представлена номенклатура кингстонов с гидро- и пневмоприводом с наименованием, обозначением, условным проходом DN, условным давлением PN и указанием страницы, на которой изображен рисунок общего вида аналога данного изделия.

Рисунки, приведенные в каталоге, дают общее представление о конструкции изделия и в деталях могут отличаться от фактически изготовленного изделия.

К рисунку изделия прилагается таблица с нижеперечисленными параметрами:

- проводимая среда с конкретными параметрами для данного изделия,
- рабочая среда привода,
- марка материала корпуса,
- вид приемки изделия,
- условный проход DN,
- условное давление PN,
- рабочее давление Pp,
- технические условия на поставку,
- габаритные и присоединительные размеры,
- масса каждого изделия.

Вид приемки:

ТУ – изделия, поставляемые на специальные корабли и суда, должны удовлетворять требованиям «Условий поставки «01-1874-62»,

РС – изделия, одобренные Российским Морским регистром судоходства,

ВП – военное представительство.

В примечании к конкретному изделию указывается: отличие в конструкции; маломагнитное исполнение; спецтребования к гидродинамическим и виброшумовым характеристикам - треб.№4; спецсистемы - ПГС; тип датчика или сигнализатора.

Пример пользования справочником

Необходимо выбрать кингстон с ручным управлением DN 50, PN 40. В разделе таблицы 1 заданным параметрам соответствует кингстон по чертежу

ИПЛТ.491215.007 (527-35.1066). Рисунок этого кингстона помещен на стр. № 31, где по имеющимся параметрам можно выбрать исполнение, соответствующее поставленной задаче.

Для выбора кингстона с гидроприводом необходимо обратиться к таблице 2.

Таблица 1 - ***Номенклатура кингстонов с ручным управлением***

DN, мм	PN, кгс/см^2	Обозначение	Наименование	Стр.
32	25	ИТШЛ.491215.003	Кингстон продувания котлов	46
40	40	ИПЛТ.491215.006 (527-35.1065)	Кингстон бортовой фланцевый	31
40	63	ИПЛТ.491215.005 (527-35.1159)	Кингстон продувания котлов	45
50	2,5	ИТШЛ.491215.010 (527-35.1165)	Кингстон	40
50	2,5	ИТШЛ.491215.010-01 (527-35.1165-01)	Кингстон	40
50	2,5	ИТШЛ.491215.010-03 (527-35.1165-03)	Кингстон	40
50	2,5	ИПЛТ.491215.001	Кингстон	43
50	25	ИТШЛ.491215.004	Кингстон продувания котлов	46
50	40	ИПЛТ.491215.007 (527-35.1066)	Кингстон бортовой фланцевый	31
50	40	ИПЛТ.491215.007-01 (527-35.1066-01)	Кингстон бортовой фланцевый	31
50	100	ИПЛТ.492215.013 (527-35.788)	Кингстон	34
50	100	ИПЛТ.492215.013-01 (527-35.788-01)	Кингстон	34
50	100	ИПЛТ.491215.004	Кингстон с ручным управлением	36
65	40	ИПЛТ.491225.014 (527-35.1067)	Кингстон с ручным управлением	32
80	2,5	ИТШЛ.491225.011 (527-35.1166)	Кингстон	40
80	2,5	ИТШЛ.491225.011-01 (527-35.1166-01)	Кингстон	41
80	2,5	ИПЛТ.491225.001	Кингстон	43
80	40	ИПЛТ.491225.015 (527-35.1068)	Кингстон бортовой фланцевый	32
80	100	ИПЛТ.492225.054 (527-35.787)	Кингстон	34
80	100	ИПЛТ.492225.054-01 (527-35.787-01)	Кингстон	34
80	100	ИПЛТ.491225.011	Кингстон с ручным управлением	37
100	2,5	ИТШЛ.491225.012 (527-35.1167)	Кингстон	41

Продолжение таблицы 1

DN, мм	PN, кгс/см^2	Обозначение	Наименование	Стр.
100	2,5	ИТШЛ.491225.012-01 (527-35.1167-01)	Кингстон	41
100	2,5	ИТШЛ.491225.012-03 (527-35.1167-03)	Кингстон	41
100	2,5	ИПЛТ.491225.002	Кингстон	43
100	25	ИТШЛ.491225.001	Кингстон продувания котлов	46
100	40	ИПЛТ.491225.016 (527-35.1069)	Кингстон бортовой фланцевый	33
100	100	ИПЛТ.492225.053 (527-35.761)	Кингстон	35
100	100	ИПЛТ.492225.053-01 (527-35.761-01)	Кингстон	35
100	100	ИПЛТ.491225.012	Кингстон с ручным управлением	37
100	100	ИПЛТ.491225.064	Кингстон с сигнализатором	38
100	100	ИПЛТ.491225.064-01	Кингстон с сигнализатором	38
100	100	ИПЛТ.491225.064-02	Кингстон с сигнализатором	38
100	100	ИПЛТ.491225.064-03	Кингстон с сигнализатором	38
100	100	ИПЛТ.491225.064-04	Кингстон с сигнализатором	39
100	100	ИПЛТ.491225.064-05	Кингстон с сигнализатором	39
100	100	ИПЛТ.491225.064-06	Кингстон с сигнализатором	39
100	100	ИПЛТ.491225.064-07	Кингстон с сигнализатором	39
100	100	ИПЛТ.491225.064-08	Кингстон с сигнализатором	39
100	100	ИПЛТ.491225.064-09	Кингстон с сигнализатором	39
125	2,5	ИТШЛ.491225.013 (527-35.1168)	Кингстон	41
125	2,5	ИТШЛ.491225.013-01 (527-35.1168-01)	Кингстон	41
125	2,5	ИТШЛ.491225.013-03 (527-35.1168-03)	Кингстон	41
125	2,5	ИПЛТ.491225.003	Кингстон	43
150	2,5	ИТШЛ.491225.014 (527-35.1169)	Кингстон	41

Продолжение таблицы 1

DN, мм	PN, кгс/см^2	Обозначение	Наименование	Стр.
150	2,5	ИТШЛ.491225.014-01 (527-35.1169-01)	Кингстон	42
150	2,5	ИТШЛ.491225.014-03 (527-35.1169-03)	Кингстон	42
150	2,5	ИПЛТ.491225.004	Кингстон	44
150	40	ИПЛТ.491225.017 (527-35.1070)	Кингстон бортовой фланцевый	33
150	100	ИПЛТ.491225.013	Кингстон с ручным управлением	37
200	2,5	ИТШЛ.491225.015 (527-35.1170)	Кингстон	42
200	2,5	ИТШЛ.491225.015-01 (527-35.1170-01)	Кингстон	42
200	2,5	ИПЛТ.491225.005	Кингстон	44
200	40	ИПЛТ.491225.018 (527-35.1071)	Кингстон бортовой фланцевый	33
250	2,5	ИТШЛ.491235.001 (527-35.1171)	Кингстон	42
250	2,5	ИТШЛ.491235.001-01 (527-35.1171-01)	Кингстон	42
250	2,5	ИПЛТ.491235.001	Кингстон	44
300	2,5	ИТШЛ.491235.002 (527-35.1172)	Кингстон	42
300	2,5	ИТШЛ.491235.002-01 (527-35.1172-01)	Кингстон	42
300	2,5	ИПЛТ.491235.002	Кингстон	44
350	2,5	ИТШЛ.491235.003 (527-35.1173)	Кингстон	43
350	2,5	ИТШЛ.491235.003-01 (527-35.1173-01)	Кингстон	43
350	2,5	ИПЛТ.491235.003	Кингстон	44
400	1,5	ИТШЛ.491235.004 (527-35.1181)	Кингстон	43
400	1,5	ИТШЛ.491235.004-01 (527-35.1181-01)	Кингстон	43

Таблица 2 - ***Номенклатура кингстонов с гидро- и пневмоприводами***

DN, мм	PN (Pp), кгс/см^2	Обозначение	Наименование	Стр.
50	40	ИПЛТ.492215.001 (527-35.1037)	Кингстон с гидроприводом	63
50	40	ИПЛТ.492215.001-01 (527-35.1037-01)	Кингстон с гидроприводом	63
50	40	ИПЛТ.492215.016 (527-35.1039)	Кингстон с гидроприводом и ручным управлением	47
50	40	ИПЛТ.492215.016-01 (527-35.1039-01)	Кингстон с гидроприводом и ручным управлением	47
50	40	ИПЛТ.492215.016-02 (527-35.1039-02)	Кингстон с гидроприводом и ручным управлением	47
50	40	ИПЛТ.492215.016-03 (527-35.1039-03)	Кингстон с гидроприводом и ручным управлением	48
50	40	ИПЛТ.492215.016-04 (527-35.1039-04)	Кингстон с гидроприводом и ручным управлением	48
50	40	ИПЛТ.492215.016-05 (527-35.1039-05)	Кингстон с гидроприводом и ручным управлением	48
50	40	ИПЛТ.492215.016-06 (527-35.1039-06)	Кингстон с гидроприводом и ручным управлением	48
50	40	ИПЛТ.492215.016-07 (527-35.1039-07)	Кингстон с гидроприводом и ручным управлением	48
50	40	ИПЛТ.492215.016-08 (527-35.1039-08)	Кингстон с гидроприводом и ручным управлением	48
50	40	ИПЛТ.492215.016-09 (527-35.1039-09)	Кингстон с гидроприводом и ручным управлением	48
50	40	ИПЛТ.492215.016-10 (527-35.1039-10)	Кингстон с гидроприводом и ручным управлением	49
50	40	ИПЛТ.492215.016-11 (527-35.1039-11)	Кингстон с гидроприводом и ручным управлением	49
50	40	ИПЛТ.492215.016-12 (527-35.1039-12)	Кингстон с гидроприводом и ручным управлением	49
50	40	ИПЛТ.492215.016-13 (527-35.1039-13)	Кингстон с гидроприводом и ручным управлением	49
50	40	ИПЛТ.492215.016-14 (527-35.1039-14)	Кингстон с гидроприводом и ручным управлением	49
50	40	ИПЛТ.492215.016-15 (527-35.1039-15)	Кингстон с гидроприводом и ручным управлением	49
50	40	ИПЛТ.492215.016-16 (527-35.1039-16)	Кингстон с гидроприводом и ручным управлением	49
50	40	ИПЛТ.492215.016-17 (527-35.1039-17)	Кингстон с гидроприводом и ручным управлением	50
50	40	ИПЛТ.492215.016-18 (527-35.1039-18)	Кингстон с гидроприводом и ручным управлением	50
50	40	ИПЛТ.492215.016-19 (527-35.1039-19)	Кингстон с гидроприводом и ручным управлением	50

Продолжение таблицы 2

DN, мм	PN (Pp), кгс/см^2	Обозначение	Наименование	Стр.
50	40	ИПЛТ.492215.016-20 (527-35.1039-20)	Кингстон с гидроприводом и ручным управлением	50
50	40	ИПЛТ.492215.016-21 (527-35.1039-21)	Кингстон с гидроприводом и ручным управлением	50
50	40	ИПЛТ.492215.016-22 (527-35.1039-22)	Кингстон с гидроприводом и ручным управлением	50
50	40	ИПЛТ.492215.016-23 (527-35.1039-23)	Кингстон с гидроприводом и ручным управлением	50
50	40	ИПЛТ.492215.016-24 (527-35.1039-24)	Кингстон с гидроприводом и ручным управлением	51
50	40	ИПЛТ.492215.016-25 (527-35.1039-25)	Кингстон с гидроприводом и ручным управлением	51
50	40	ИПЛТ.492215.016-26 (527-35.1039-26)	Кингстон с гидроприводом и ручным управлением	51
50	40	ИПЛТ.492215.016-27 (527-35.1039-27)	Кингстон с гидроприводом и ручным управлением	51
50	40	ИПЛТ.492215.016-28 (527-35.1039-28)	Кингстон с гидроприводом и ручным управлением	51
50	40	ИПЛТ.492215.016-29 (527-35.1039-29)	Кингстон с гидроприводом и ручным управлением	51
50	40	ИПЛТ.492215.016-30 (527-35.1039-30)	Кингстон с гидроприводом и ручным управлением	51
50	40	ИПЛТ.492215.016-31 (527-35.1039-31)	Кингстон с гидроприводом и ручным управлением	52
50	40	ИПЛТ.492215.016-32 (527-35.1039-32)	Кингстон с гидроприводом и ручным управлением	52
50	40	ИПЛТ.492215.016-33 (527-35.1039-33)	Кингстон с гидроприводом и ручным управлением	52
50	40	ИПЛТ.492215.016-34 (527-35.1039-34)	Кингстон с гидроприводом и ручным управлением	52
50	40	ИПЛТ.492215.016-35 (527-35.1039-35)	Кингстон с гидроприводом и ручным управлением	52
50	40	ИПЛТ.492215.016-36 (527-35.1039-36)	Кингстон с гидроприводом и ручным управлением	52
50	40	ИПЛТ.492215.016-37 (527-35.1039-37)	Кингстон с гидроприводом и ручным управлением	52
50	40	ИПЛТ.492215.016-38 (527-35.1039-38)	Кингстон с гидроприводом и ручным управлением	53
50	40	ИПЛТ.492215.016-39 (527-35.1039-39)	Кингстон с гидроприводом и ручным управлением	53
50	40	ИПЛТ.492215.016-40 (527-35.1039-40)	Кингстон с гидроприводом и ручным управлением	53
50	40	ИПЛТ.492215.016-41 (527-35.1039-41)	Кингстон с гидроприводом и ручным управлением	53
50	40	ИПЛТ.492215.016-42 (527-35.1039-42)	Кингстон с гидроприводом и ручным управлением	53

Продолжение таблицы 2

DN, мм	PN (Pp), кгс/см^2	Обозначение	Наименование	Стр.
50	40	ИПЛТ.492215.016-43 (527-35.1039-43)	Кингстон с гидроприводом и ручным управлением	53
50	40	ИПЛТ.492215.016-44 (527-35.1039-44)	Кингстон с гидроприводом и ручным управлением	53
50	40	ИПЛТ.492215.016-45 (527-35.1039-45)	Кингстон с гидроприводом и ручным управлением	54
50	40	ИПЛТ.492215.016-46 (527-35.1039-46)	Кингстон с гидроприводом и ручным управлением	54
50	40	ИПЛТ.492215.016-47 (527-35.1039-47)	Кингстон с гидроприводом и ручным управлением	54
50	40	ИПЛТ.492215.012 (527-35.1045)	Кингстон с гидроприводом и ручным управлением	88
50	40	ИПЛТ.492215.012-01 (527-35.1045-01)	Кингстон с гидроприводом и ручным управлением	88
50	40	ИПЛТ.492215.012-02 (527-35.1045-02)	Кингстон с гидроприводом и ручным управлением	88
50	40	ИПЛТ.492215.012-03 (527-35.1045-03)	Кингстон с гидроприводом и ручным управлением	88
50	40	ИПЛТ.492215.012-04 (527-35.1045-04)	Кингстон с гидроприводом и ручным управлением	89
50	40	ИПЛТ.492215.012-05 (527-35.1045-05)	Кингстон с гидроприводом и ручным управлением	89
50	40	ИПЛТ.492215.012-06 (527-35.1045-06)	Кингстон с пневмоприводом и ручным управлением	129
50	100	ИПЛТ.492215.008 (527-35.1129)	Кингстон с гидромашинкой и ручным управлением	94
50	100	ИПЛТ.492215.008-01 (527-35.1129-01)	Кингстон с гидромашинкой и ручным управлением	94
50	100	ИПЛТ.492215.008-02 (527-35.1129-02)	Кингстон с гидромашинкой и ручным управлением	94
50	100	ИПЛТ.492215.008-03 (527-35.1129-03)	Кингстон с гидромашинкой и ручным управлением	95
50	100	ИПЛТ.492215.008-04 (527-35.1129-04)	Кингстон с гидромашинкой и ручным управлением	95
50	100	ИПЛТ.492215.008-05 (527-35.1129-05)	Кингстон с гидромашинкой и ручным управлением	95
50	100	ИПЛТ.492215.008-06 (527-35.1129-06)	Кингстон с гидромашинкой и ручным управлением	95
50	100	ИПЛТ.492215.008-07 (527-35.1129-07)	Кингстон с гидромашинкой и ручным управлением	95
50	100	ИПЛТ.492215.008-08 (527-35.1129-08)	Кингстон с гидромашинкой и ручным управлением	95
50	100	ИПЛТ.492215.008-09 (527-35.1129-09)	Кингстон с гидромашинкой и ручным управлением	95
50	100	ИПЛТ.492215.008-10 (527-35.1129-10)	Кингстон с гидромашинкой и ручным управлением	96

Продолжение таблицы 2

DN, мм	PN (Pp), кгс/см^2	Обозначение	Наименование	Стр.
50	100	ИПЛТ.492215.008-11 (527-35.1129-11)	Кингстон с гидромашинкой и ручным управлением	96
50	100	ИПЛТ.492215.010 (527-35.1145)	Кингстон с гидроприводом и ручным управлением	96
50	100	ИПЛТ.492215.010-01 (527-35.1145-01)	Кингстон с гидроприводом и ручным управлением	96
50	100	ИПЛТ.492215.010-02 (527-35.1145-02)	Кингстон с гидроприводом и ручным управлением	96
50	100	ИПЛТ.492215.010-03 (527-35.1145-03)	Кингстон с гидроприводом и ручным управлением	96
50	100	ИПЛТ.492215.010-04 (527-35.1145-04)	Кингстон с гидроприводом и ручным управлением	97
50	100	ИПЛТ.492215.010-05 (527-35.1145-05)	Кингстон с гидроприводом и ручным управлением	97
50	100	ИПЛТ.492215.010-06 (527-35.1145-06)	Кингстон с гидроприводом и ручным управлением	97
50	100	ИПЛТ.492215.010-07 (527-35.1145-07)	Кингстон с гидроприводом и ручным управлением	97
50	100	ИПЛТ.492215.010-08 (527-35.1145-08)	Кингстон с гидроприводом и ручным управлением	97
50	100	ИПЛТ.492215.010-09 (527-35.1145-09)	Кингстон с гидроприводом и ручным управлением	97
50	100	ИПЛТ.492215.010-10 (527-35.1145-10)	Кингстон с гидроприводом и ручным управлением	98
50	100	ИПЛТ.492215.010-11 (527-35.1145-11)	Кингстон с гидроприводом и ручным управлением	98
50	100	ИПЛТ.492215.010-12 (527-35.1145-12)	Кингстон с гидроприводом и ручным управлением	98
50	100	ИПЛТ.492215.010-13 (527-35.1145-13)	Кингстон с гидроприводом и ручным управлением	98
50	100	ИПЛТ.492215.010-14 (527-35.1145-14)	Кингстон с гидроприводом и ручным управлением	98
50	100	ИПЛТ.492215.010-15 (527-35.1145-15)	Кингстон с гидроприводом и ручным управлением	98
50	100	ИПЛТ.492215.010-16 (527-35.1145-16)	Кингстон с гидроприводом и ручным управлением	99
50	100	ИПЛТ.492215.010-17 (527-35.1145-17)	Кингстон с гидроприводом и ручным управлением	99
50	100	ИПЛТ.492215.011	Кингстон с гидроприводом и ручным управлением	99
50	100	ИПЛТ.492215.011-01	Кингстон с гидроприводом и ручным управлением	99
50	100	ИПЛТ.492215.011-02	Кингстон с гидроприводом и ручным управлением	99
50	100	ИПЛТ.492215.011-03	Кингстон с гидроприводом и ручным управлением	99

Продолжение таблицы 2

DN, мм	PN (Pp), кгс/см^2	Обозначение	Наименование	Стр.
50	100	ИПЛТ.492215.011-04	Кингстон с гидроприводом и ручным управлением	100
50	100	ИПЛТ.492215.011-05	Кингстон с гидроприводом и ручным управлением	100
50	100	ИПЛТ.492215.014	Кингстон с гидроприводом и ручным управлением	100
50	100	ИПЛТ.492215.014-01	Кингстон с гидроприводом и ручным управлением	100
50	100	ИПЛТ.492215.014-02	Кингстон с гидроприводом и ручным управлением	100
50	100	ИПЛТ.492215.014-03	Кингстон с гидроприводом и ручным управлением	100
50	100	ИПЛТ.492215.014-04	Кингстон с гидроприводом и ручным управлением	101
50	100	ИПЛТ.492215.014-05	Кингстон с гидроприводом и ручным управлением	101
60	40	ИПЛТ.492225.026 (527-35.1040)	Кингстон с гидромашинкой и ручным управлением	54
60	40	ИПЛТ.492225.026-01 (527-35.1040-01)	Кингстон с гидромашинкой и ручным управлением	54
60	40	ИПЛТ.492225.026-02 (527-35.1040-02)	Кингстон с гидромашинкой и ручным управлением	54
60	40	ИПЛТ.492225.026-03 (527-35.1040-03)	Кингстон с гидромашинкой и ручным управлением	54
60	40	ИПЛТ.492225.026-04 (527-35.1040-04)	Кингстон с гидромашинкой и ручным управлением	55
60	40	ИПЛТ.492225.026-05 (527-35.1040-05)	Кингстон с гидромашинкой и ручным управлением	55
60	40	ИПЛТ.492225.026-06 (527-35.1040-06)	Кингстон с гидромашинкой и ручным управлением	55
60	40	ИПЛТ.492225.026-07 (527-35.1040-07)	Кингстон с гидромашинкой и ручным управлением	55
60	40	ИПЛТ.492225.026-08 (527-35.1040-08)	Кингстон с гидромашинкой и ручным управлением	55
60	40	ИПЛТ.492225.026-09 (527-35.1040-09)	Кингстон с гидромашинкой и ручным управлением	55
60	40	ИПЛТ.492225.026-10 (527-35.1040-10)	Кингстон с гидромашинкой и ручным управлением	55
60	40	ИПЛТ.492225.026-11 (527-35.1040-11)	Кингстон с гидромашинкой и ручным управлением	56
60	40	ИПЛТ.492225.026-12 (527-35.1040-12)	Кингстон с гидромашинкой и ручным управлением	56
60	40	ИПЛТ.492225.026-13 (527-35.1040-13)	Кингстон с гидромашинкой и ручным управлением	56
60	40	ИПЛТ.492225.026-14 (527-35.1040-14)	Кингстон с гидромашинкой и ручным управлением	56

Продолжение таблицы 2

DN, мм	PN (Pp), кгс/см^2	Обозначение	Наименование	Стр.
60	40	ИПЛТ.492225.026-15 (527-35.1040-15)	Кингстон с гидромашинкой и ручным управлением	56
60	40	ИПЛТ.492225.026-16 (527-35.1040-16)	Кингстон с гидромашинкой и ручным управлением	56
60	40	ИПЛТ.492225.026-17 (527-35.1040-17)	Кингстон с гидромашинкой и ручным управлением	56
80	40	ИПЛТ.492225.061 (527-35.1193)	Кингстон с гидроприводом и ручным управлением	64
80	40	ИПЛТ.492225.061-01 (527-35.1193-01)	Кингстон с гидроприводом и ручным управлением	64
80	40	ИПЛТ.492225.061-02 (527-35.1193-02)	Кингстон с гидроприводом и ручным управлением	64
80	40	ИПЛТ.492225.061-03 (527-35.1193-03)	Кингстон с гидроприводом и ручным управлением	64
80	40	ИПЛТ.492225.061-04 (527-35.1193-04)	Кингстон с гидроприводом и ручным управлением	65
80	40	ИПЛТ.492225.061-05 (527-35.1193-05)	Кингстон с гидроприводом и ручным управлением	65
80	40	ИПЛТ.492225.061-06 (527-35.1193-06)	Кингстон с гидроприводом и ручным управлением	65
80	40	ИПЛТ.492225.061-07 (527-35.1193-07)	Кингстон с гидроприводом и ручным управлением	65
80	40	ИПЛТ.492225.061-08 (527-35.1193-08)	Кингстон с гидроприводом и ручным управлением	65
80	40	ИПЛТ.492225.061-09 (527-35.1193-09)	Кингстон с гидроприводом и ручным управлением	65
80	40	ИПЛТ.492225.061-10 (527-35.1193-10)	Кингстон с гидроприводом и ручным управлением	65
80	40	ИПЛТ.492225.061-11 (527-35.1193-11)	Кингстон с гидроприводом и ручным управлением	66
80	40	ИПЛТ.492225.061-12 (527-35.1193-12)	Кингстон с гидроприводом и ручным управлением	66
80	40	ИПЛТ.492225.061-13 (527-35.1193-13)	Кингстон с гидроприводом и ручным управлением	66
80	40	ИПЛТ.492225.061-14 (527-35.1193-14)	Кингстон с гидроприводом и ручным управлением	66
80	40	ИПЛТ.492225.061-15 (527-35.1193-15)	Кингстон с гидроприводом и ручным управлением	66
80	40	ИПЛТ.492225.061-16 (527-35.1193-16)	Кингстон с гидроприводом и ручным управлением	66
80	40	ИПЛТ.492225.061-17 (527-35.1193-17)	Кингстон с гидроприводом и ручным управлением	66
80	40	ИПЛТ.492225.061-18 (527-35.1193-18)	Кингстон с гидроприводом и ручным управлением	67
80	40	ИПЛТ.492225.061-19 (527-35.1193-19)	Кингстон с гидроприводом и ручным управлением	67

Продолжение таблицы 2

DN, мм	PN (Pp), кгс/см^2	Обозначение	Наименование	Стр.
80	40	ИПЛТ.492225.061-20 (527-35.1193-20)	Кингстон с гидроприводом и ручным управлением	67
80	40	ИПЛТ.492225.061-21 (527-35.1193-21)	Кингстон с гидроприводом и ручным управлением	67
80	40	ИПЛТ.492225.061-22 (527-35.1193-22)	Кингстон с гидроприводом и ручным управлением	67
80	40	ИПЛТ.492225.061-23 (527-35.1193-23)	Кингстон с гидроприводом и ручным управлением	67
80	40	ИПЛТ.492225.061-24 (527-35.1193-24)	Кингстон с гидроприводом и ручным управлением	67
80	40	ИПЛТ.492225.061-25 (527-35.1193-25)	Кингстон с гидроприводом и ручным управлением	68
80	40	ИПЛТ.492225.061-26 (527-35.1193-26)	Кингстон с гидроприводом и ручным управлением	68
80	40	ИПЛТ.492225.061-27 (527-35.1193-27)	Кингстон с гидроприводом и ручным управлением	68
80	40	ИПЛТ.492225.061-28 (527-35.1193-28)	Кингстон с гидроприводом и ручным управлением	68
80	40	ИПЛТ.492225.061-29 (527-35.1193-29)	Кингстон с гидроприводом и ручным управлением	68
80	100	ИПЛТ.492225.037 (527-35.1146)	Кингстон с гидроприводом и ручным управлением	101
80	100	ИПЛТ.492225.037-01 (527-35.1146-01)	Кингстон с гидроприводом и ручным управлением	101
80	100	ИПЛТ.492225.037-02 (527-35.1146-02)	Кингстон с гидроприводом и ручным управлением	101
80	100	ИПЛТ.492225.037-03 (527-35.1146-03)	Кингстон с гидроприводом и ручным управлением	101
80	100	ИПЛТ.492225.037-04 (527-35.1146-04)	Кингстон с гидроприводом и ручным управлением	101
80	100	ИПЛТ.492225.037-05 (527-35.1146-05)	Кингстон с гидроприводом и ручным управлением	102
80	100	ИПЛТ.492225.045	Кингстон с гидроприводом и ручным управлением	102
80	100	ИПЛТ.492225.045-01	Кингстон с гидроприводом и ручным управлением	102
80	100	ИПЛТ.492225.045-02	Кингстон с гидроприводом и ручным управлением	102
80	100	ИПЛТ.492225.045-03	Кингстон с гидроприводом и ручным управлением	102
80	100	ИПЛТ.492225.045-04	Кингстон с гидроприводом и ручным управлением	102
80	100	ИПЛТ.492225.045-05	Кингстон с гидроприводом и ручным управлением	102
100	(40)	ИПЛТ.492225.004 (527-35.1180)	Кингстон с гидроприводом	85

Продолжение таблицы 2

DN, мм	PN (Pp), кгс/см^2	Обозначение	Наименование	Стр.
100	40	ИПЛТ.492225.042 (527-35.1086)	Кингстон с гидроприводом и ручным управлением	57
100	40	ИПЛТ.492225.042-01 (527-35.1086-01)	Кингстон с гидроприводом и ручным управлением	57
100	40	ИПЛТ.492225.042-02 (527-35.1086-02)	Кингстон с гидроприводом и ручным управлением	57
100	40	ИПЛТ.492225.042-03 (527-35.1086-03)	Кингстон с гидроприводом и ручным управлением	57
100	40	ИПЛТ.492225.042-04 (527-35.1086-04)	Кингстон с гидроприводом и ручным управлением	57
100	40	ИПЛТ.492225.042-05 (527-35.1086-05)	Кингстон с гидроприводом и ручным управлением	57
100	40	ИПЛТ.492255.007 (527-35.1088)	Кингстон сильфонный с гидроприводом и ручным управлением	116
100	40	ИПЛТ.492255.007-01 (527-35.1088-01)	Кингстон сильфонный с гидроприводом и ручным управлением	116
100	40	ИПЛТ.492255.007-02 (527-35.1088-02)	Кингстон сильфонный с гидроприводом и ручным управлением	117
100	40	ИПЛТ.492255.007-03 (527-35.1088-03)	Кингстон сильфонный с гидроприводом и ручным управлением	117
100	40	ИПЛТ.492255.007-04 (527-35.1088-04)	Кингстон сильфонный с гидроприводом и ручным управлением	117
100	40	ИПЛТ.492255.007-05 (527-35.1088-05)	Кингстон сильфонный с гидроприводом и ручным управлением	117
100	40	ИПЛТ.492255.007-06 (527-35.1088-06)	Кингстон сильфонный с гидроприводом и ручным управлением	117
100	40	ИПЛТ.492255.007-07 (527-35.1088-07)	Кингстон сильфонный с гидроприводом и ручным управлением	117
100	40	ИПЛТ.492255.007-08 (527-35.1088-08)	Кингстон сильфонный с гидроприводом и ручным управлением	118
100	40	ИПЛТ.492255.007-09 (527-35.1088-09)	Кингстон сильфонный с гидроприводом и ручным управлением	118
100	40	ИПЛТ.492255.007-10 (527-35.1088-10)	Кингстон сильфонный с гидроприводом и ручным управлением	118
100	40	ИПЛТ.492255.007-11 (527-35.1088-11)	Кингстон сильфонный с гидроприводом и ручным управлением	118
100	40	ИПЛТ.492225.060 (527-35.1154)	Кингстон с гидроприводом и ручным управлением	68
100	40	ИПЛТ.492225.060-01 (527-35.1154-01)	Кингстон с гидроприводом и ручным управлением	68
100	40	ИПЛТ.492225.060-02 (527-35.1154-02)	Кингстон с гидроприводом и ручным управлением	69
100	40	ИПЛТ.492225.060-03 (527-35.1154-03)	Кингстон с гидроприводом и ручным управлением	69
100	40	ИПЛТ.492225.060-04 (527-35.1154-04)	Кингстон с гидроприводом и ручным управлением	69

Продолжение таблицы 2

DN, мм	PN (Pp), кгс/см^2	Обозначение	Наименование	Стр.
100	40	ИПЛТ.492225.060-05 (527-35.1154-05)	Кингстон с гидроприводом и ручным управлением	69
100	40	ИПЛТ.492225.060-06 (527-35.1154-06)	Кингстон с гидроприводом и ручным управлением	69
100	40	ИПЛТ.492225.060-07 (527-35.1154-07)	Кингстон с гидроприводом и ручным управлением	69
100	40	ИПЛТ.492225.060-08 (527-35.1154-08)	Кингстон с гидроприводом и ручным управлением	69
100	40	ИПЛТ.492225.060-09 (527-35.1154-09)	Кингстон с гидроприводом и ручным управлением	70
100	40	ИПЛТ.492225.060-10 (527-35.1154-10)	Кингстон с гидроприводом и ручным управлением	70
100	40	ИПЛТ.492225.060-11 (527-35.1154-11)	Кингстон с гидроприводом и ручным управлением	70
100	40	ИПЛТ.492225.060-12 (527-35.1154-12)	Кингстон с гидроприводом и ручным управлением	70
100	40	ИПЛТ.492225.060-13 (527-35.1154-13)	Кингстон с гидроприводом и ручным управлением	70
100	40	ИПЛТ.492225.060-14 (527-35.1154-14)	Кингстон с гидроприводом и ручным управлением	70
100	40	ИПЛТ.492225.060-15 (527-35.1154-15)	Кингстон с гидроприводом и ручным управлением	70
100	40	ИПЛТ.492225.060-16 (527-35.1154-16)	Кингстон с гидроприводом и ручным управлением	71
100	40	ИПЛТ.492225.060-17 (527-35.1154-17)	Кингстон с гидроприводом и ручным управлением	71
100	40	ИПЛТ.492225.060-18 (527-35.1154-18)	Кингстон с гидроприводом и ручным управлением	71
100	40	ИПЛТ.492225.060-19 (527-35.1154-19)	Кингстон с гидроприводом и ручным управлением	71
100	40	ИПЛТ.492225.060-20 (527-35.1154-20)	Кингстон с гидроприводом и ручным управлением	71
100	40	ИПЛТ.492225.060-21 (527-35.1154-21)	Кингстон с гидроприводом и ручным управлением	71
100	40	ИПЛТ.492225.060-22 (527-35.1154-22)	Кингстон с гидроприводом и ручным управлением	71
100	40	ИПЛТ.492225.060-23 (527-35.1154-23)	Кингстон с гидроприводом и ручным управлением	72
100	40	ИПЛТ.492225.060-24 (527-35.1154-24)	Кингстон с гидроприводом и ручным управлением	72
100	40	ИПЛТ.492225.060-25 (527-35.1154-25)	Кингстон с гидроприводом и ручным управлением	72
100	40	ИПЛТ.492225.060-26 (527-35.1154-26)	Кингстон с гидроприводом и ручным управлением	72
100	40	ИПЛТ.492225.060-27 (527-35.1154-27)	Кингстон с гидроприводом и ручным управлением	72

Продолжение таблицы 2

DN, мм	PN (Pp), кгс/см^2	Обозначение	Наименование	Стр.
100	40	ИПЛТ.492225.060-28 (527-35.1154-28)	Кингстон с гидроприводом и ручным управлением	72
100	40	ИПЛТ.492225.060-29 (527-35.1154-29)	Кингстон с гидроприводом и ручным управлением	72
100	40	ИПЛТ.492225.060-30 (527-35.1154-30)	Кингстон с гидроприводом и ручным управлением	73
100	40	ИПЛТ.492225.060-31 (527-35.1154-31)	Кингстон с гидроприводом и ручным управлением	73
100	40	ИПЛТ.492225.060-32 (527-35.1154-32)	Кингстон с гидроприводом и ручным управлением	73
100	40	ИПЛТ.492225.060-33 (527-35.1154-33)	Кингстон с гидроприводом и ручным управлением	73
100	40	ИПЛТ.492225.060-34 (527-35.1154-34)	Кингстон с гидроприводом и ручным управлением	73
100	40	ИПЛТ.492225.060-35 (527-35.1154-35)	Кингстон с гидроприводом и ручным управлением	73
100	40	ИПЛТ.492225.060-36 (527-35.1154-36)	Кингстон с гидроприводом и ручным управлением	73
100	40	ИПЛТ.492225.060-37 (527-35.1154-37)	Кингстон с гидроприводом и ручным управлением	74
100	40	ИПЛТ.492225.060-38 (527-35.1154-38)	Кингстон с гидроприводом и ручным управлением	74
100	40	ИПЛТ.492225.060-39 (527-35.1154-39)	Кингстон с гидроприводом и ручным управлением	74
100	40	ИПЛТ.492225.060-40 (527-35.1154-40)	Кингстон с гидроприводом и ручным управлением	74
100	40	ИПЛТ.492225.060-41 (527-35.1154-41)	Кингстон с гидроприводом и ручным управлением	74
100	40	ИПЛТ.492255.012 (527-35.976)	Кингстон сильфонный с гидроприводом и ручным управлением	118
100	40	ИПЛТ.492255.012-01 (527-35.976-01)	Кингстон сильфонный с гидроприводом и ручным управлением	118
100	40	ИПЛТ.492255.012-02 (527-35.976-02)	Кингстон сильфонный с гидроприводом и ручным управлением	119
100	40	ИПЛТ.492255.012-03 (527-35.976-03)	Кингстон сильфонный с гидроприводом и ручным управлением	119
100	40	ИПЛТ.492255.012-04 (527-35.976-04)	Кингстон сильфонный с гидроприводом и ручным управлением	119
100	40	ИПЛТ.492255.012-05 (527-35.976-05)	Кингстон сильфонный с гидроприводом и ручным управлением	119
100	40	ИПЛТ.492255.012-06 (527-35.976-06)	Кингстон сильфонный с гидроприводом и ручным управлением	119
100	40	ИПЛТ.492255.012-07 (527-35.976-07)	Кингстон сильфонный с гидроприводом и ручным управлением	119
100	40	ИПЛТ.492255.012-08 (527-35.976-08)	Кингстон сильфонный с гидроприводом и ручным управлением	120

Продолжение таблицы 2

DN, мм	PN (Pp), кгс/см^2	Обозначение	Наименование	Стр.
100	40	ИПЛТ.492255.012-09 (527-35.976-09)	Кингстон сильфонный с гидроприводом и ручным управлением	120
100	40	ИПЛТ.492255.012-10 (527-35.976-10)	Кингстон сильфонный с гидроприводом и ручным управлением	120
100	40	ИПЛТ.492255.012-11 (527-35.976-11)	Кингстон сильфонный с гидроприводом и ручным управлением	120
100	40	ИПЛТ.492255.012-12 (527-35.976-12)	Кингстон сильфонный с гидроприводом и ручным управлением	120
100	40	ИПЛТ.492255.012-13 (527-35.976-13)	Кингстон сильфонный с гидроприводом и ручным управлением	120
100	40	ИПЛТ.492255.012-14 (527-35.976-14)	Кингстон сильфонный с гидроприводом и ручным управлением	121
100	40	ИПЛТ.492255.012-15 (527-35.976-15)	Кингстон сильфонный с гидроприводом и ручным управлением	121
100	40	ИПЛТ.492255.012-16 (527-35.976-16)	Кингстон сильфонный с гидроприводом и ручным управлением	121
100	40	ИПЛТ.492255.012-17 (527-35.976-17)	Кингстон сильфонный с гидроприводом и ручным управлением	121
100	40	ИПЛТ.492255.012-18 (527-35.976-18)	Кингстон сильфонный с гидроприводом и ручным управлением	121
100	40	ИПЛТ.492255.012-19 (527-35.976-19)	Кингстон сильфонный с гидроприводом и ручным управлением	121
100	40	ИПЛТ.492255.012-20 (527-35.976-20)	Кингстон сильфонный с гидроприводом и ручным управлением	122
100	40	ИПЛТ.492255.012-21 (527-35.976-21)	Кингстон сильфонный с гидроприводом и ручным управлением	122
100	40	ИПЛТ.492255.012-22 (527-35.976-22)	Кингстон сильфонный с гидроприводом и ручным управлением	122
100	40	ИПЛТ.492255.012-23 (527-35.976-23)	Кингстон сильфонный с гидроприводом и ручным управлением	122
100	100	ИПЛТ.492225.016 (527-35.1147)	Кингстон с гидроприводом и ручным управлением	103
100	100	ИПЛТ.492225.016-01 (527-35.1147-01)	Кингстон с гидроприводом и ручным управлением	103
100	100	ИПЛТ.492225.016-02 (527-35.1147-02)	Кингстон с гидроприводом и ручным управлением	103
100	100	ИПЛТ.492225.016-03 (527-35.1147-03)	Кингстон с гидроприводом и ручным управлением	103
100	100	ИПЛТ.492225.016-04 (527-35.1147-04)	Кингстон с гидроприводом и ручным управлением	103
100	100	ИПЛТ.492225.016-05 (527-35.1147-05)	Кингстон с гидроприводом и ручным управлением	103
100	100	ИПЛТ.492225.016-06 (527-35.1147-06)	Кингстон с гидроприводом и ручным управлением	103
100	100	ИПЛТ.492225.016-07 (527-35.1147-07)	Кингстон с гидроприводом и ручным управлением	104

Продолжение таблицы 2

DN, мм	PN (Pp), кгс/см^2	Обозначение	Наименование	Стр.
100	100	ИПЛТ.492225.016-08 (527-35.1147-08)	Кингстон с гидроприводом и ручным управлением	104
100	100	ИПЛТ.492225.016-09 (527-35.1147-09)	Кингстон с гидроприводом и ручным управлением	104
100	100	ИПЛТ.492225.016-10 (527-35.1147-10)	Кингстон с гидроприводом и ручным управлением	104
100	100	ИПЛТ.492225.016-11 (527-35.1147-11)	Кингстон с гидроприводом и ручным управлением	104
100	100	ИПЛТ.492225.016-12 (527-35.1147-12)	Кингстон с гидроприводом и ручным управлением	104
100	100	ИПЛТ.492225.016-13 (527-35.1147-13)	Кингстон с гидроприводом и ручным управлением	104
100	100	ИПЛТ.492225.016-14 (527-35.1147-14)	Кингстон с гидроприводом и ручным управлением	105
100	100	ИПЛТ.492225.016-15 (527-35.1147-15)	Кингстон с гидроприводом и ручным управлением	105
100	100	ИПЛТ.492225.016-16 (527-35.1147-16)	Кингстон с гидроприводом и ручным управлением	105
100	100	ИПЛТ.492225.016-17 (527-35.1147-17)	Кингстон с гидроприводом и ручным управлением	105
100	100	ИПЛТ.492225.044	Кингстон с гидроприводом и ручным управлением	105
100	100	ИПЛТ.492225.044-01	Кингстон с гидроприводом и ручным управлением	105
100	100	ИПЛТ.492225.044-02	Кингстон с гидроприводом и ручным управлением	105
100	100	ИПЛТ.492225.044-03	Кингстон с гидроприводом и ручным управлением	106
100	100	ИПЛТ.492225.044-04	Кингстон с гидроприводом и ручным управлением	106
100	100	ИПЛТ.492225.044-05	Кингстон с гидроприводом и ручным управлением	106
100	100	ИПЛТ.492225.056	Кингстон с гидроприводом и ручным управлением	106
100	100	ИПЛТ.492225.056-01	Кингстон с гидроприводом и ручным управлением	106
100	100	ИПЛТ.492225.056-02	Кингстон с гидроприводом и ручным управлением	106
100	100	ИПЛТ.492225.056-03	Кингстон с гидроприводом и ручным управлением	107
100	100	ИПЛТ.492225.056-04	Кингстон с гидроприводом и ручным управлением	107
100	100	ИПЛТ.492225.056-05	Кингстон с гидроприводом и ручным управлением	107
150	(0,5)	ИПЛТ.492225.005 (527-35.905)	Кингстон	85

Продолжение таблицы 2

DN, мм	PN (Pp), кгс/см^2	Обозначение	Наименование	Стр.
150	40	ИПЛТ.492225.043 (527-35.1087)	Кингстон с гидроприводом и ручным управлением	57
150	40	ИПЛТ.492225.043-01 (527-35.1087-01)	Кингстон с гидроприводом и ручным управлением	58
150	40	ИПЛТ.492225.043-02 (527-35.1087-02)	Кингстон с гидроприводом и ручным управлением	58
150	40	ИПЛТ.492225.043-03 (527-35.1087-03)	Кингстон с гидроприводом и ручным управлением	58
150	40	ИПЛТ.492225.043-04 (527-35.1087-04)	Кингстон с гидроприводом и ручным управлением	58
150	40	ИПЛТ.492225.043-05 (527-35.1087-05)	Кингстон с гидроприводом и ручным управлением	58
150	40	ИПЛТ.492225.043-06 (527-35.1087-06)	Кингстон с гидроприводом и ручным управлением	58
150	40	ИПЛТ.492225.043-07 (527-35.1087-07)	Кингстон с гидроприводом и ручным управлением	58
150	40	ИПЛТ.492225.043-08 (527-35.1087-08)	Кингстон с гидроприводом и ручным управлением	59
150	40	ИПЛТ.492225.043-09 (527-35.1087-09)	Кингстон с гидроприводом и ручным управлением	59
150	40	ИПЛТ.492225.043-10 (527-35.1087-10)	Кингстон с гидроприводом и ручным управлением	59
150	40	ИПЛТ.492225.043-11 (527-35.1087-11)	Кингстон с гидроприводом и ручным управлением	59
150	40	ИПЛТ.492255.008 (527-35.1089)	Кингстон сильфонный с гидроприводом и ручным управлением	122
150	40	ИПЛТ.492255.008-01 (527-35.1089-01)	Кингстон сильфонный с гидроприводом и ручным управлением	122
150	40	ИПЛТ.492255.008-02 (527-35.1089-02)	Кингстон сильфонный с гидроприводом и ручным управлением	123
150	40	ИПЛТ.492255.008-03 (527-35.1089-03)	Кингстон сильфонный с гидроприводом и ручным управлением	123
150	40	ИПЛТ.492255.008-04 (527-35.1089-04)	Кингстон сильфонный с гидроприводом и ручным управлением	123
150	40	ИПЛТ.492255.008-05 (527-35.1089-05)	Кингстон сильфонный с гидроприводом и ручным управлением	123
150	40	ИПЛТ.492255.008-06 (527-35.1089-06)	Кингстон сильфонный с гидроприводом и ручным управлением	123
150	40	ИПЛТ.492255.008-07 (527-35.1089-07)	Кингстон сильфонный с гидроприводом и ручным управлением	123
150	40	ИПЛТ.492255.008-08 (527-35.1089-08)	Кингстон сильфонный с гидроприводом и ручным управлением	124
150	40	ИПЛТ.492255.008-09 (527-35.1089-09)	Кингстон сильфонный с гидроприводом и ручным управлением	124
150	40	ИПЛТ.492255.008-10 (527-35.1089-10)	Кингстон сильфонный с гидроприводом и ручным управлением	124

Продолжение таблицы 2

DN, мм	PN (Pp), кгс/см^2	Обозначение	Наименование	Стр.
150	40	ИПЛТ.492255.008-11 (527-35.1089-11)	Кингстон сильфонный с гидроприводом и ручным управлением	124
150	40	ИПЛТ.492225.040 (527-35.1090)	Кингстон с гидроприводом и ручным управлением	59
150	40	ИПЛТ.492225.040-01 (527-35.1090-01)	Кингстон с гидроприводом и ручным управлением	59
150	40	ИПЛТ.492225.040-02 (527-35.1090-02)	Кингстон с гидроприводом и ручным управлением	59
150	40	ИПЛТ.492225.040-03 (527-35.1090-03)	Кингстон с гидроприводом и ручным управлением	60
150	40	ИПЛТ.492225.040-04 (527-35.1090-04)	Кингстон с гидроприводом и ручным управлением	60
150	40	ИПЛТ.492225.040-05 (527-35.1090-05)	Кингстон с гидроприводом и ручным управлением	60
150	40	ИПЛТ.492225.040-06 (527-35.1090-06)	Кингстон с гидроприводом и ручным управлением	60
150	40	ИПЛТ.492225.040-07 (527-35.1090-07)	Кингстон с гидроприводом и ручным управлением	60
150	40	ИПЛТ.492225.040-08 (527-35.1090-08)	Кингстон с гидроприводом и ручным управлением	60
150	40	ИПЛТ.492225.040-09 (527-35.1090-09)	Кингстон с гидроприводом и ручным управлением	60
150	40	ИПЛТ.492225.040-10 (527-35.1090-10)	Кингстон с гидроприводом и ручным управлением	61
150	40	ИПЛТ.492225.040-11 (527-35.1090-11)	Кингстон с гидроприводом и ручным управлением	61
150	40	ИПЛТ.492225.040-12 (527-35.1090-12)	Кингстон с гидроприводом и ручным управлением	61
150	40	ИПЛТ.492225.040-13 (527-35.1090-13)	Кингстон с гидроприводом и ручным управлением	61
150	40	ИПЛТ.492225.040-14 (527-35.1090-14)	Кингстон с гидроприводом и ручным управлением	61
150	40	ИПЛТ.492225.040-15 (527-35.1090-15)	Кингстон с гидроприводом и ручным управлением	61
150	40	ИПЛТ.492225.040-16 (527-35.1090-16)	Кингстон с гидроприводом и ручным управлением	61
150	40	ИПЛТ.492225.040-17 (527-35.1090-17)	Кингстон с гидроприводом и ручным управлением	62
150	40	ИПЛТ.492225.040-18 (527-35.1090-18)	Кингстон с гидроприводом и ручным управлением	62
150	40	ИПЛТ.492225.040-19 (527-35.1090-19)	Кингстон с гидроприводом и ручным управлением	62
150	40	ИПЛТ.492225.040-20 (527-35.1090-20)	Кингстон с гидроприводом и ручным управлением	62
150	40	ИПЛТ.492225.040-21 (527-35.1090-21)	Кингстон с гидроприводом и ручным управлением	62

Продолжение таблицы 2

DN, мм	PN (Pp), кгс/см^2	Обозначение	Наименование	Стр.
150	40	ИПЛТ.492225.040-22 (527-35.1090-22)	Кингстон с гидроприводом и ручным управлением	62
150	40	ИПЛТ.492225.040-23 (527-35.1090-23)	Кингстон с гидроприводом и ручным управлением	62
150	40	ИТШЛ.492225.002 (527-35.1179)	Кингстон с гидроприводом и ручным управлением	74
150	40	ИТШЛ.492225.002-01 (527-35.1179-01)	Кингстон с гидроприводом и ручным управлением	74
150	40	ИТШЛ.492225.002-02 (527-35.1179-02)	Кингстон с гидроприводом и ручным управлением	75
150	40	ИТШЛ.492225.002-03 (527-35.1179-03)	Кингстон с гидроприводом и ручным управлением	75
150	40	ИТШЛ.492225.002-04 (527-35.1179-04)	Кингстон с гидроприводом и ручным управлением	75
150	40	ИТШЛ.492225.002-05 (527-35.1179-05)	Кингстон с гидроприводом и ручным управлением	75
150	40	ИТШЛ.492225.002-06 (527-35.1179-06)	Кингстон с гидроприводом и ручным управлением	75
150	40	ИТШЛ.492225.002-07 (527-35.1179-07)	Кингстон с гидроприводом и ручным управлением	75
150	40	ИТШЛ.492225.002-08 (527-35.1179-08)	Кингстон с гидроприводом и ручным управлением	75
150	40	ИТШЛ.492225.002-09 (527-35.1179-09)	Кингстон с гидроприводом и ручным управлением	76
150	40	ИТШЛ.492225.002-10 (527-35.1179-10)	Кингстон с гидроприводом и ручным управлением	76
150	40	ИТШЛ.492225.002-11 (527-35.1179-11)	Кингстон с гидроприводом и ручным управлением	76
150	40	ИТШЛ.492225.002-12 (527-35.1179-12)	Кингстон с гидроприводом и ручным управлением	76
150	40	ИТШЛ.492225.002-13 (527-35.1179-13)	Кингстон с гидроприводом и ручным управлением	76
150	40	ИТШЛ.492225.002-14 (527-35.1179-14)	Кингстон с гидроприводом и ручным управлением	76
150	40	ИТШЛ.492225.002-15 (527-35.1179-15)	Кингстон с гидроприводом и ручным управлением	76
150	40	ИТШЛ.492225.002-16 (527-35.1179-16)	Кингстон с гидроприводом и ручным управлением	77
150	40	ИТШЛ.492225.002-17 (527-35.1179-17)	Кингстон с гидроприводом и ручным управлением	77
150	40	ИТШЛ.492225.002-18 (527-35.1179-18)	Кингстон с гидроприводом и ручным управлением	77
150	40	ИТШЛ.492225.002-19 (527-35.1179-19)	Кингстон с гидроприводом и ручным управлением	77
150	40	ИТШЛ.492225.002-20 (527-35.1179-20)	Кингстон с гидроприводом и ручным управлением	77

Продолжение таблицы 2

DN, мм	PN (Pp), кгс/см^2	Обозначение	Наименование	Стр.
150	40	ИТШЛ.492225.002-21 (527-35.1179-21)	Кингстон с гидроприводом и ручным управлением	77
150	40	ИТШЛ.492225.002-22 (527-35.1179-22)	Кингстон с гидроприводом и ручным управлением	77
150	40	ИТШЛ.492225.002-23 (527-35.1179-23)	Кингстон с гидроприводом и ручным управлением	78
150	40	ИТШЛ.492225.002-24 (527-35.1179-24)	Кингстон с гидроприводом и ручным управлением	78
150	40	ИТШЛ.492225.002-25 (527-35.1179-25)	Кингстон с гидроприводом и ручным управлением	78
150	40	ИТШЛ.492225.002-26 (527-35.1179-26)	Кингстон с гидроприводом и ручным управлением	78
150	40	ИТШЛ.492225.002-27 (527-35.1179-27)	Кингстон с гидроприводом и ручным управлением	78
150	40	ИТШЛ.492225.002-28 (527-35.1179-28)	Кингстон с гидроприводом и ручным управлением	78
150	40	ИТШЛ.492225.002-29 (527-35.1179-29)	Кингстон с гидроприводом и ручным управлением	78
150	40	ИТШЛ.492225.002-30 (527-35.1179-30)	Кингстон с гидроприводом и ручным управлением	79
150	40	ИТШЛ.492225.002-31 (527-35.1179-31)	Кингстон с гидроприводом и ручным управлением	79
150	40	ИТШЛ.492225.002-32 (527-35.1179-32)	Кингстон с гидроприводом и ручным управлением	79
150	40	ИТШЛ.492225.002-33 (527-35.1179-33)	Кингстон с гидроприводом и ручным управлением	79
150	40	ИТШЛ.492225.002-34 (527-35.1179-34)	Кингстон с гидроприводом и ручным управлением	79
150	40	ИТШЛ.492225.002-35 (527-35.1179-35)	Кингстон с гидроприводом и ручным управлением	79
150	40	ИТШЛ.492225.002-36 (527-35.1179-36)	Кингстон с гидроприводом и ручным управлением	90
150	40	ИТШЛ.492225.002-37 (527-35.1179-37)	Кингстон с гидроприводом и ручным управлением	90
150	40	ИТШЛ.492225.002-38 (527-35.1179-38)	Кингстон с гидроприводом и ручным управлением	90
150	40	ИТШЛ.492225.002-39 (527-35.1179-39)	Кингстон с гидроприводом и ручным управлением	90
150	40	ИТШЛ.492225.002-40 (527-35.1179-40)	Кингстон с гидроприводом и ручным управлением	91
150	40	ИТШЛ.492225.002-41 (527-35.1179-41)	Кингстон с гидроприводом и ручным управлением	91
150	40	ИТШЛ.492225.002-42 (527-35.1179-42)	Кингстон с гидроприводом и ручным управлением	91
150	40	ИТШЛ.492225.002-43 (527-35.1179-43)	Кингстон с гидроприводом и ручным управлением	91

Продолжение таблицы 2

DN, мм	PN (Pp), кгс/см^2	Обозначение	Наименование	Стр.
150	40	ИТШЛ.492225.002-44 (527-35.1179-44)	Кингстон с гидроприводом и ручным управлением	91
150	40	ИТШЛ.492225.002-45 (527-35.1179-45)	Кингстон с гидроприводом и ручным управлением	91
150	40	ИТШЛ.492225.002-46 (527-35.1179-46)	Кингстон с гидроприводом и ручным управлением	91
150	40	ИТШЛ.492225.002-47 (527-35.1179-47)	Кингстон с гидроприводом и ручным управлением	92
150	40	ИТШЛ.492225.002-48 (527-35.1179-48)	Кингстон с гидроприводом и ручным управлением	92
150	40	ИТШЛ.492225.002-49 (527-35.1179-49)	Кингстон с гидроприводом и ручным управлением	92
150	40	ИТШЛ.492225.002-50 (527-35.1179-50)	Кингстон с гидроприводом и ручным управлением	92
150	40	ИТШЛ.492225.002-51 (527-35.1179-51)	Кингстон с гидроприводом и ручным управлением	92
150	40	ИТШЛ.492225.002-52 (527-35.1179-52)	Кингстон с гидроприводом и ручным управлением	92
150	40	ИТШЛ.492225.002-53 (527-35.1179-53)	Кингстон с гидроприводом и ручным управлением	92
150	40	ИТШЛ.492225.002-54 (527-35.1179-54)	Кингстон с гидроприводом и ручным управлением	93
150	40	ИТШЛ.492225.002-55 (527-35.1179-55)	Кингстон с гидроприводом и ручным управлением	93
150	40	ИТШЛ.492225.002-56 (527-35.1179-56)	Кингстон с гидроприводом и ручным управлением	93
150	40	ИТШЛ.492225.002-57 (527-35.1179-57)	Кингстон с гидроприводом и ручным управлением	93
150	40	ИТШЛ.492225.002-58 (527-35.1179-58)	Кингстон с гидроприводом и ручным управлением	93
150	40	ИТШЛ.492225.002-59 (527-35.1179-59)	Кингстон с гидроприводом и ручным управлением	93
150	40	ИТШЛ.492225.002-60 (527-35.1179-60)	Кингстон с гидроприводом и ручным управлением	79
150	40	ИТШЛ.492225.002-61 (527-35.1179-61)	Кингстон с гидроприводом и ручным управлением	80
150	40	ИТШЛ.492225.002-62 (527-35.1179-62)	Кингстон с гидроприводом и ручным управлением	80
150	40	ИТШЛ.492225.002-63 (527-35.1179-63)	Кингстон с гидроприводом и ручным управлением	80
150	40	ИТШЛ.492225.002-64 (527-35.1179-64)	Кингстон с гидроприводом и ручным управлением	80
150	40	ИТШЛ.492225.002-65 (527-35.1179-65)	Кингстон с гидроприводом и ручным управлением	80
150	40	ИПЛТ.492255.006 (527-35.977)	Кингстон сильфонный с гидроприводом и ручным управлением	124

Продолжение таблицы 2

DN, мм	PN (Pp), кгс/см^2	Обозначение	Наименование	Стр.
150	40	ИПЛТ.492255.006-01 (527-35.977-01)	Кингстон сильфонный с гидроприводом и ручным управлением	124
150	40	ИПЛТ.492255.006-02 (527-35.977-02)	Кингстон сильфонный с гидроприводом и ручным управлением	125
150	40	ИПЛТ.492255.006-03 (527-35.977-03)	Кингстон сильфонный с гидроприводом и ручным управлением	125
150	40	ИПЛТ.492255.006-04 (527-35.977-04)	Кингстон сильфонный с гидроприводом и ручным управлением	125
150	40	ИПЛТ.492255.006-05 (527-35.977-05)	Кингстон сильфонный с гидроприводом и ручным управлением	125
150	40	ИПЛТ.492255.006-06 (527-35.977-06)	Кингстон сильфонный с гидроприводом и ручным управлением	125
150	40	ИПЛТ.492255.006-07 (527-35.977-07)	Кингстон сильфонный с гидроприводом и ручным управлением	125
150	40	ИПЛТ.492255.006-08 (527-35.977-08)	Кингстон сильфонный с гидроприводом и ручным управлением	126
150	40	ИПЛТ.492255.006-09 (527-35.977-09)	Кингстон сильфонный с гидроприводом и ручным управлением	126
150	40	ИПЛТ.492255.006-10 (527-35.977-10)	Кингстон сильфонный с гидроприводом и ручным управлением	126
150	40	ИПЛТ.492255.006-11 (527-35.977-11)	Кингстон сильфонный с гидроприводом и ручным управлением	126
150	40	ИПЛТ.492255.006-12 (527-35.977-12)	Кингстон сильфонный с гидроприводом и ручным управлением	126
150	40	ИПЛТ.492255.006-13 (527-35.977-13)	Кингстон сильфонный с гидроприводом и ручным управлением	126
150	40	ИПЛТ.492255.006-14 (527-35.977-14)	Кингстон сильфонный с гидроприводом и ручным управлением	127
150	40	ИПЛТ.492255.006-15 (527-35.977-15)	Кингстон сильфонный с гидроприводом и ручным управлением	127
150	40	ИПЛТ.492255.006-16 (527-35.977-16)	Кингстон сильфонный с гидроприводом и ручным управлением	127
150	40	ИПЛТ.492255.006-17 (527-35.977-17)	Кингстон сильфонный с гидроприводом и ручным управлением	127
150	40	ИПЛТ.492255.006-18 (527-35.977-18)	Кингстон сильфонный с гидроприводом и ручным управлением	127
150	40	ИПЛТ.492255.006-19 (527-35.977-19)	Кингстон сильфонный с гидроприводом и ручным управлением	127
150	40	ИПЛТ.492255.006-20 (527-35.977-20)	Кингстон сильфонный с гидроприводом и ручным управлением	128
150	40	ИПЛТ.492255.006-21 (527-35.977-21)	Кингстон сильфонный с гидроприводом и ручным управлением	128
150	40	ИПЛТ.492255.006-22 (527-35.977-22)	Кингстон сильфонный с гидроприводом и ручным управлением	128
150	40	ИПЛТ.492255.006-23 (527-35.977-23)	Кингстон сильфонный с гидроприводом и ручным управлением	128

Продолжение таблицы 2

DN, мм	PN (Pp), кгс/см^2	Обозначение	Наименование	Стр.
150	100	ИПЛТ.492225.018 (527-35.1130)	Кингстон с гидроприводом и ручным управлением	107
150	100	ИПЛТ.492225.018-01 (527-35.1130-01)	Кингстон с гидроприводом и ручным управлением	107
150	100	ИПЛТ.492225.018-02 (527-35.1130-02)	Кингстон с гидроприводом и ручным управлением	107
150	100	ИПЛТ.492225.018-03 (527-35.1130-03)	Кингстон с гидроприводом и ручным управлением	108
150	100	ИПЛТ.492225.018-04 (527-35.1130-04)	Кингстон с гидроприводом и ручным управлением	108
150	100	ИПЛТ.492225.018-05 (527-35.1130-05)	Кингстон с гидроприводом и ручным управлением	108
150	100	ИПЛТ.492225.018-06 (527-35.1130-06)	Кингстон с гидроприводом и ручным управлением	108
150	100	ИПЛТ.492225.018-07 (527-35.1130-07)	Кингстон с гидроприводом и ручным управлением	108
150	100	ИПЛТ.492225.018-08 (527-35.1130-08)	Кингстон с гидроприводом и ручным управлением	108
150	100	ИПЛТ.492225.018-09 (527-35.1130-09)	Кингстон с гидроприводом и ручным управлением	108
150	100	ИПЛТ.492225.018-10 (527-35.1130-10)	Кингстон с гидроприводом и ручным управлением	109
150	100	ИПЛТ.492225.018-11 (527-35.1130-11)	Кингстон с гидроприводом и ручным управлением	109
150	100	ИПЛТ.492225.018-12 (527-35.1130-12)	Кингстон с гидроприводом и ручным управлением	109
150	100	ИПЛТ.492225.018-13 (527-35.1130-13)	Кингстон с гидроприводом и ручным управлением	109
150	100	ИПЛТ.492225.018-14 (527-35.1130-14)	Кингстон с гидроприводом и ручным управлением	109
150	100	ИПЛТ.492225.018-15 (527-35.1130-15)	Кингстон с гидроприводом и ручным управлением	109
150	100	ИПЛТ.492225.018-16 (527-35.1130-16)	Кингстон с гидроприводом и ручным управлением	109
150	100	ИПЛТ.492225.018-17 (527-35.1130-17)	Кингстон с гидроприводом и ручным управлением	110
150	100	ИПЛТ.492225.046	Кингстон с гидроприводом и ручным управлением	110
150	100	ИПЛТ.492225.046-01	Кингстон с гидроприводом и ручным управлением	110
150	100	ИПЛТ.492225.046-02	Кингстон с гидроприводом и ручным управлением	110
150	100	ИПЛТ.492225.046-03	Кингстон с гидроприводом и ручным управлением	110
150	100	ИПЛТ.492225.046-04	Кингстон с гидроприводом и ручным управлением	110

Продолжение таблицы 2

DN, мм	PN (Pp), кгс/см^2	Обозначение	Наименование	Стр.
150	100	ИПЛТ.492225.046-05	Кингстон с гидроприводом и ручным управлением	111
150	100	ИПЛТ.492225.057	Кингстон с гидроприводом и ручным управлением	111
150	100	ИПЛТ.492225.057-01	Кингстон с гидроприводом и ручным управлением	111
150	100	ИПЛТ.492225.057-02	Кингстон с гидроприводом и ручным управлением	111
150	100	ИПЛТ.492225.057-03	Кингстон с гидроприводом и ручным управлением	111
150	100	ИПЛТ.492225.057-04	Кингстон с гидроприводом и ручным управлением	111
150	100	ИПЛТ.492225.057-05	Кингстон с гидроприводом и ручным управлением	112
200	40	ИТШЛ.492225.003 (527-35.1190)	Кингстон с гидроприводом и ручным управлением	80
200	40	ИТШЛ.492225.003-01 (527-35.1190-01)	Кингстон с гидроприводом и ручным управлением	80
200	40	ИТШЛ.492225.003-02 (527-35.1190-02)	Кингстон с гидроприводом и ручным управлением	81
200	40	ИТШЛ.492225.003-03 (527-35.1190-03)	Кингстон с гидроприводом и ручным управлением	81
200	40	ИТШЛ.492225.003-04 (527-35.1190-04)	Кингстон с гидроприводом и ручным управлением	81
200	40	ИТШЛ.492225.003-05 (527-35.1190-05)	Кингстон с гидроприводом и ручным управлением	81
200	40	ИТШЛ.492225.003-06 (527-35.1190-06)	Кингстон с гидроприводом и ручным управлением	81
200	40	ИТШЛ.492225.003-07 (527-35.1190-07)	Кингстон с гидроприводом и ручным управлением	81
200	40	ИТШЛ.492225.003-08 (527-35.1190-08)	Кингстон с гидроприводом и ручным управлением	81
200	40	ИТШЛ.492225.003-09 (527-35.1190-09)	Кингстон с гидроприводом и ручным управлением	82
200	40	ИТШЛ.492225.003-10 (527-35.1190-10)	Кингстон с гидроприводом и ручным управлением	82
200	40	ИТШЛ.492225.003-11 (527-35.1190-11)	Кингстон с гидроприводом и ручным управлением	82
200	40	ИТШЛ.492225.003-12 (527-35.1190-12)	Кингстон с гидроприводом и ручным управлением	82
200	40	ИТШЛ.492225.003-13 (527-35.1190-13)	Кингстон с гидроприводом и ручным управлением	82
200	40	ИТШЛ.492225.003-14 (527-35.1190-14)	Кингстон с гидроприводом и ручным управлением	82
200	40	ИТШЛ.492225.003-15 (527-35.1190-15)	Кингстон с гидроприводом и ручным управлением	82

Продолжение таблицы 2

DN, мм	PN (Pp), кгс/см^2	Обозначение	Наименование	Стр.
200	40	ИТШЛ.492225.003-16 (527-35.1190-16)	Кингстон с гидроприводом и ручным управлением	83
200	40	ИТШЛ.492225.003-17 (527-35.1190-17)	Кингстон с гидроприводом и ручным управлением	83
200	40	ИТШЛ.492225.003-42 (527-35.1190-42)	Кингстон с гидроприводом и ручным управлением	83
200	40	ИТШЛ.492225.003-43 (527-35.1190-43)	Кингстон с гидроприводом и ручным управлением	83
200	40	ИТШЛ.492225.003-44 (527-35.1190-44)	Кингстон с гидроприводом и ручным управлением	83
200	40	ИТШЛ.492225.003-45 (527-35.1190-45)	Кингстон с гидроприводом и ручным управлением	83
200	40	ИТШЛ.492225.003-46 (527-35.1190-46)	Кингстон с гидроприводом и ручным управлением	83
200	40	ИТШЛ.492225.003-47 (527-35.1190-47)	Кингстон с гидроприводом и ручным управлением	84
200	100	ИПЛТ.492225.041 (527-35.1148)	Кингстон с гидроприводом и ручным управлением	112
200	100	ИПЛТ.492225.041-01 (527-35.1148-01)	Кингстон с гидроприводом и ручным управлением	112
200	100	ИПЛТ.492225.041-02 (527-35.1148-02)	Кингстон с гидроприводом и ручным управлением	112
200	100	ИПЛТ.492225.041-03 (527-35.1148-03)	Кингстон с гидроприводом и ручным управлением	112
200	100	ИПЛТ.492225.041-04 (527-35.1148-04)	Кингстон с гидроприводом и ручным управлением	112
200	100	ИПЛТ.492225.041-05 (527-35.1148-05)	Кингстон с гидроприводом и ручным управлением	112
200	100	ИПЛТ.492225.041-06 (527-35.1148-06)	Кингстон с гидроприводом и ручным управлением	113
200	100	ИПЛТ.492225.041-07 (527-35.1148-07)	Кингстон с гидроприводом и ручным управлением	113
200	100	ИПЛТ.492225.041-08 (527-35.1148-08)	Кингстон с гидроприводом и ручным управлением	113
200	100	ИПЛТ.492225.041-09 (527-35.1148-09)	Кингстон с гидроприводом и ручным управлением	113
200	100	ИПЛТ.492225.041-10 (527-35.1148-10)	Кингстон с гидроприводом и ручным управлением	113
200	100	ИПЛТ.492225.041-11 (527-35.1148-11)	Кингстон с гидроприводом и ручным управлением	113
200	100	ИПЛТ.492225.047	Кингстон с гидроприводом и ручным управлением	113
200	100	ИПЛТ.492225.047-01	Кингстон с гидроприводом и ручным управлением	114
200	100	ИПЛТ.492225.047-02	Кингстон с гидроприводом и ручным управлением	114

Продолжение таблицы 2

DN, мм	PN (Pp), кгс/см^2	Обозначение	Наименование	Стр.
200	100	ИПЛТ.492225.047-03	Кингстон с гидроприводом и ручным управлением	114
200	100	ИПЛТ.492225.047-04	Кингстон с гидроприводом и ручным управлением	114
200	100	ИПЛТ.492225.047-05	Кингстон с гидроприводом и ручным управлением	114
250	63	ИПЛТ.492235.009	Кингстон с гидроприводом и ручным управлением	114
250	63	ИПЛТ.492235.009-01	Кингстон с гидроприводом и ручным управлением	115
250	63	ИПЛТ.492235.009-02	Кингстон с гидроприводом и ручным управлением	115
250	63	ИПЛТ.492235.009-03	Кингстон с гидроприводом и ручным управлением	115
250	63	ИПЛТ.492235.009-04	Кингстон с гидроприводом и ручным управлением	115
250	63	ИПЛТ.492235.009-05	Кингстон с гидроприводом и ручным управлением	115
300	(0,5)	ИПЛТ.492235.001 (527-35.900)	Кингстон с гидроприводом	86
300	(0,5)	ИПЛТ.492235.001-01 (527-35.900-01)	Кингстон с гидроприводом	86
350	(0,5)	ИПЛТ.492235.002 (527-35.911)	Кингстон с гидроприводом	86
400	(0,5)	ИПЛТ.492235.003 (527-35.913)	Кингстон с гидроприводом	86
400	(0,5)	ИПЛТ.492235.003-01 (527-35.913-01)	Кингстон с гидроприводом	87
400	(0,5)	ИПЛТ.492235.003-02 (527-35.913-02)	Кингстон с гидроприводом	87
400	(0,5)	ИПЛТ.492235.003-03 (527-35.913-03)	Кингстон с гидроприводом	87
400	(0,5)	ИПЛТ.492235.003-04 (527-35.913-04)	Кингстон с гидроприводом	87

2 Номенклатура кингстонов с ручным управлением

2.1 Кингстоны донные и бортовые фланцевые сальниковые

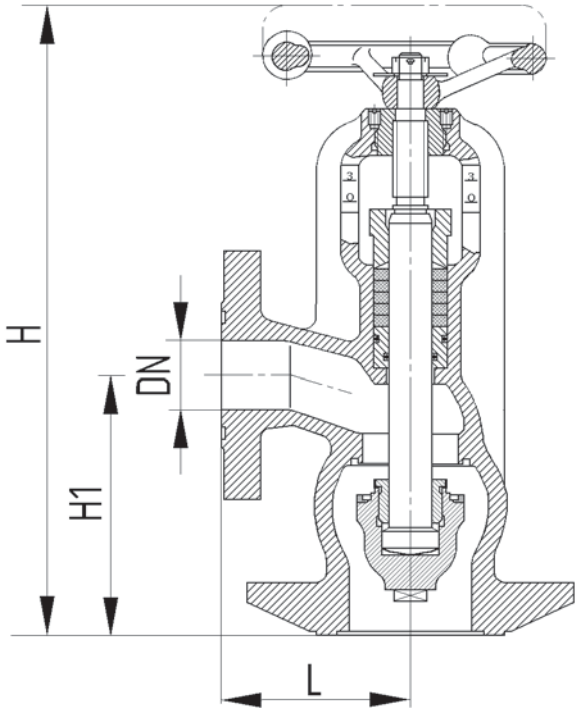

Рис. 2.1.1

Материал корпуса	DN, мм	PN, кгс/см²	Обозначение чертежа	Обозначение по ЕСКД	Масса, кг	Габаритные размеры, мм				Вид приемки		
						H	H1	L	L1	ТУ	РС	ВП
спецсплав	40	40	**527-35.1065**	**ИПЛТ.491215.006**	12	370	150	110		V		V
Технические условия на изготовление и поставку по ОСТ5Р.5571-87 и ОСТВД5.5571-87												
Присоединительные размеры фланцев путевых по ГОСТ1536-76, донных по ОСТ5Р.5283-76												
Проводимая среда: вода морская с температурой от -2 до 50°С; масла АМг-10, МК-22, МС-20, МВП, АУ, АУП, турбинное, индустриальное с температурой от 0 до 60°С; топливо дизельное с температурой от 0 до 60°С												
Примечание:												
спецсплав	50	40	**527-35.1066**	**ИПЛТ.491215.007**	16	405	160	120		V		V
Технические условия на изготовление и поставку по ОСТ5Р.5571-87 и ОСТВД5.5571-87												
Присоединительные размеры фланцев путевых по ГОСТ1536-76, донных по ОСТ5Р.5283-76												
Проводимая среда: вода морская с температурой от -2 до 50°С; масла АМг-10, МК-22, МС-20, МВП, АУ, АУП, турбинное, индустриальное с температурой от 0 до 60°С; топливо дизельное с температурой от 0 до 60°С												
Примечание:												
спецсплав	50	40	**527-35.1066-01**	**ИПЛТ.491215.007-01**	16	405	160	120		V		V
Технические условия на изготовление и поставку по ОСТ5Р.5571-87 и ОСТВД5.5571-87												
Присоединительные размеры фланцев путевых по ГОСТ1536-76, донных по ОСТ5Р.5283-76												
Проводимая среда: вода морская с температурой от -2 до 50°С; масла АМг-10, МК-22, МС-20, МВП, АУ, АУП, турбинное, индустриальное с температурой от 0 до 60°С; топливо дизельное с температурой от 0 до 60°С												
Примечание: маломагнитное исполнение												

Материал корпуса	DN, мм	PN, кгс/см^2	Обозначение чертежа	Обозначение по ЕСКД	Масса, кг	Габаритные размеры, мм				Вид приемки		
						H	H1	L	L1	ТУ	РС	ВП
спецсплав	65	40	**527-35.1067**	**ИПЛТ.491225.014**	20	455	190	125		V		V
Технические условия на изготовление и поставку по ОСТ5Р.5571-87 и ОСТВД5.5571-87												
Присоединительные размеры фланцев путевых по ГОСТ1536-76, донных по ОСТ5Р.5283-76												
Проводимая среда: вода морская с температурой от -2 до 50°С; масла АМг-10, МК-22, МС-20, МВП, АУ, АУП, турбинное, индустриальное с температурой от 0 до 60°С; топливо дизельное с температурой от 0 до 60°С												
Примечание:												
спецсплав	80	40	**527-35.1068**	**ИПЛТ.491225.015**	23	515	210	145		V		V
Технические условия на изготовление и поставку по ОСТ5Р.5571-87 и ОСТВД5.5571-87												
Присоединительные размеры фланцев путевых по ГОСТ1536-76, донных по ОСТ5Р.5283-76												
Проводимая среда: вода морская с температурой от -2 до 50°С; масла АМг-10, МК-22, МС-20, МВП, АУ, АУП, турбинное, индустриальное с температурой от 0 до 60°С; топливо дизельное с температурой от 0 до 60°С												
Примечание:												

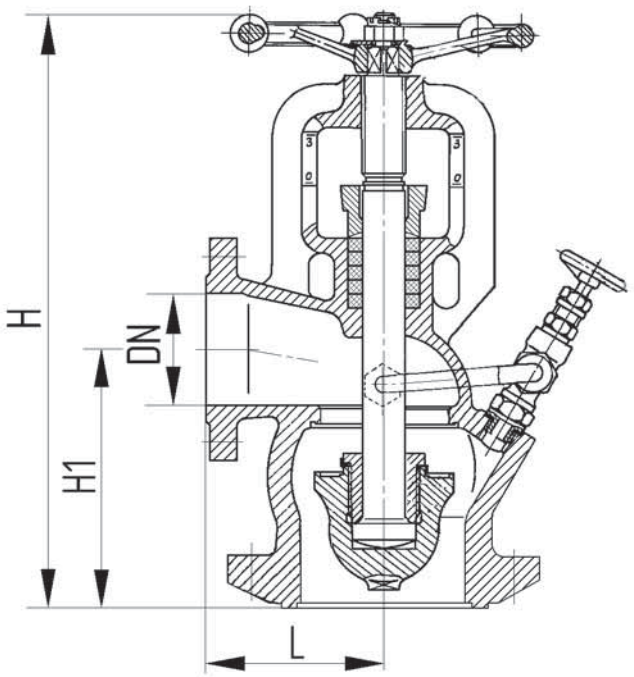

Рис. 2.1.2

Материал корпуса	DN, мм	PN, кгс/см²	Обозначение чертежа	Обозначение по ЕСКД	Масса, кг	Габаритные размеры, мм				Вид приемки		
						H	H1	L	L1	ТУ	РС	ВП
спецсплав	100	40	**527-35.1069**	**ИПЛТ.491225.016**	38	615	242	160		V		V
Технические условия на изготовление и поставку по ОСТ5Р.5571-87 и ОСТВД5.5571-87												
Присоединительные размеры фланцев путевых по ГОСТ1536-76, донных по ОСТ5Р.5283-76												
Проводимая среда: вода морская с температурой от -2 до 50°С; масла АМг-10, МК-22, МС-20, МВП, АУ, АУП, турбинное, индустриальное с температурой от 0 до 60°С; топливо дизельное с температурой от 0 до 60°С												
Примечание:												
спецсплав	150	40	**527-35.1070**	**ИПЛТ.491225.017**	85	765	320	235		V		V
Технические условия на изготовление и поставку по ОСТ5Р.5571-87 и ОСТВД5.5571-87												
Присоединительные размеры фланцев путевых по ГОСТ1536-76, донных по ОСТ5Р.5283-76												
Проводимая среда: вода морская с температурой от -2 до 50°С; масла АМг-10, МК-22, МС-20, МВП, АУ, АУП, турбинное, индустриальное с температурой от 0 до 60°С; топливо дизельное с температурой от 0 до 60°С												
Примечание:												
спецсплав	200	40	**527-35.1071**	**ИПЛТ.491225.018**	150	1015	475	300		V		V
Технические условия на изготовление и поставку по ОСТ5Р.5571-87 и ОСТВД5.5571-87												
Присоединительные размеры фланцев путевых по ГОСТ1536-76, донных по ОСТ5Р.5283-76												
Проводимая среда: вода морская с температурой от -2 до 50°С; масла АМг-10, МК-22, МС-20, МВП, АУ, АУП, турбинное, индустриальное с температурой от 0 до 60°С; топливо дизельное с температурой от 0 до 60°С												
Примечание:												

2.2 Кингстоны донные и бортовые фланцевые бессальниковые

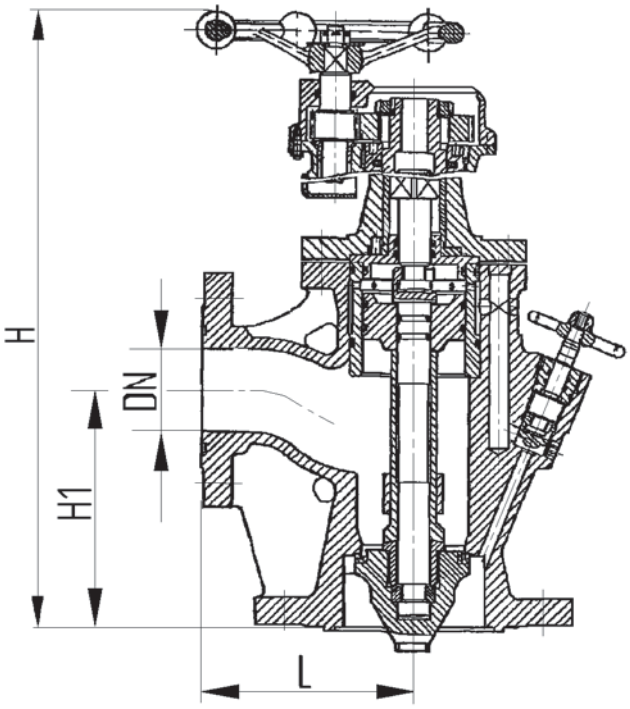

Рис. 2.2.1

Материал корпуса	DN, мм	PN, кгс/см²	Обозначение чертежа	Обозначение по ЕСКД	Масса, кг	Габаритные размеры, мм				Вид приемки		
						H	H1	L	L1	ТУ	РС	ВП
спецсплав	50	100	**527-35.788**	**ИПЛТ.492215.013**	40	475	155	190		V		V
Технические условия на изготовление и поставку по ОСТ5Р.5571-87 и ОСТВД5.5571-87												
Присоединительные размеры фланцев путевых - специальные, бортовых по ОСТ5Р.5283-76												
Проводимая среда: вода питательная с температурой от 0 до 50°С, вода морская с температурой от -2 до 50°С , топливо дизельное с температурой от 0 до 60°С												
Примечание:												
спецсплав	50	100	**527-35.788-01**	**ИПЛТ.492215.013-01**	40	475	155	190		V		V
Технические условия на изготовление и поставку по ОСТ5Р.5571-87 и ОСТВД5.5571-87												
Присоединительные размеры фланцев путевых - специальные, бортовых по ОСТ5Р.5283-76												
Проводимая среда: масло Б-3В с температурой от 0 до 50°С												
Примечание:												
спецсплав	80	100	**527-35.787**	**ИПЛТ.492225.054**	61	700	230	205		V		V
Технические условия на изготовление и поставку по ОСТ5Р.5571-87 и ОСТВД5.5571-87												
Присоединительные размеры фланцев путевых - специальные, бортовых по ОСТ5Р.5283-76												
Проводимая среда: вода морская с температурой от -2 до 50°С, топливо дизельное с температурой от 0 до 60°С												
Примечание:												
спецсплав	80	100	**527-35.787-01**	**ИПЛТ.492225.054-01**	61	700	230	205		V		V
Технические условия на изготовление и поставку по ОСТ5Р.5571-87 и ОСТВД5.5571-87												
Присоединительные размеры фланцев путевых - специальные, бортовых по ОСТ5Р.5283-76												
Проводимая среда: масло Б-3В с температурой от 0 до 50°С												
Примечание:												

Материал корпуса	DN, мм	PN, кгс/см^2	Обозначение чертежа	Обозначение по ЕСКД	Масса, кг	Габаритные размеры, мм				Вид приемки		
						H	H1	L	L1	ТУ	РС	ВП
спецсплав	100	100	**527-35.761**	**ИПЛТ.492225.053**	85	782	262	250		V		V
Технические условия на изготовление и поставку по ОСТ5Р.5571-87 и ОСТВД5.5571-87												
Присоединительные размеры фланцев путевых - специальные, бортовых по ОСТ5Р.5283-76												
Проводимая среда: вода морская с температурой от -2 до 50°С, топливо дизельное с температурой от 0 до 60°С												
Примечание:												
спецсплав	100	100	**527-35.761-01**	**ИПЛТ.492225.053-01**	85	782	262	250		V		V
Технические условия на изготовление и поставку по ОСТ5Р.5571-87 и ОСТВД5.5571-87												
Присоединительные размеры фланцев путевых - специальные, бортовых по ОСТ5Р.5283-76												
Проводимая среда: масло ТП-22у с температурой от 0 до 90°С												
Примечание:												

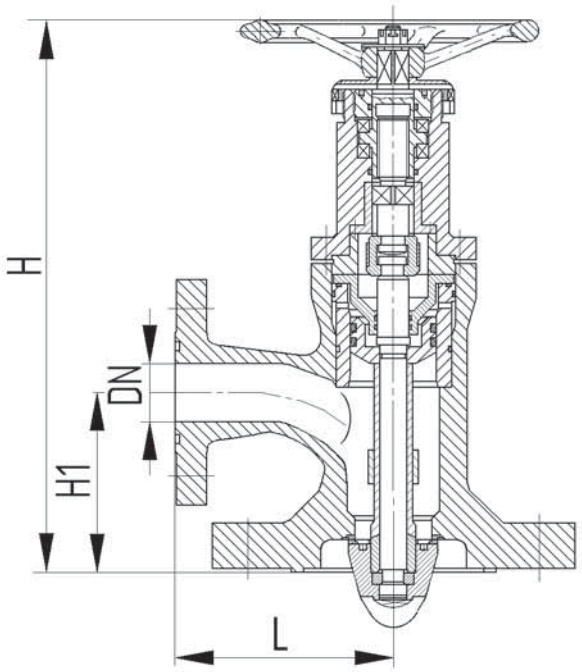

Рис. 2.2.2

Материал корпуса	DN, мм	PN, кгс/см²	Обозначение чертежа	Обозначение по ЕСКД	Масса, кг	Габаритные размеры, мм				Вид приемки		
						H	H1	L	L1	ТУ	РС	ВП
спецсплав	50	100	**ИПЛТ.491215.004**	**ИПЛТ.491215.004**	40	486	160	195		V		V
Технические условия на изготовление и поставку по ОСТ5Р.5571-87 и ОСТВД5.5571-87												
Присоединительные размеры фланцев путевых - специальные, бортовых по ОСТ5Р.5283-76												
Проводимая среда: вода морская с температурой от -2 до 50°С, топливо дизельное, масло М20БМ с температурой от 0 до 60°С												
Примечание: треб. №4												

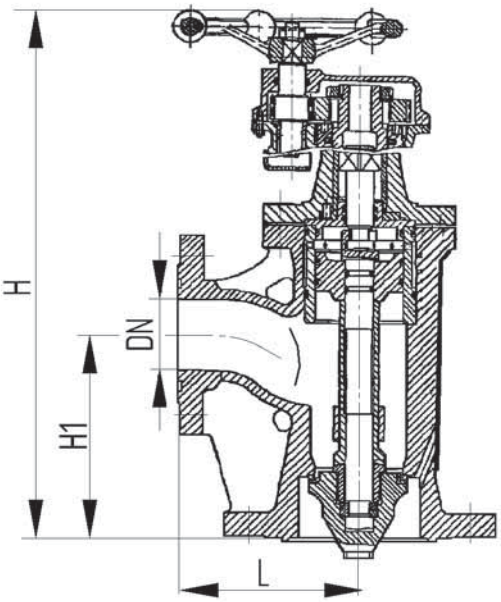

Рис. 2.2.3

Материал корпуса	DN, мм	PN, кгс/см²	Обозначение чертежа	Обозначение по ЕСКД	Масса, кг	Габаритные размеры, мм				Вид приемки		
						H	H1	L	L1	ТУ	РС	ВП
спецсплав	80	100	**ИПЛТ.491225.011**	**ИПЛТ.491225.011**	72	743	191	230		V		V
Технические условия на изготовление и поставку по ОСТ5Р.5571-87 и ОСТВД5.5571-87												
Присоединительные размеры фланцев путевых - специальные, бортовых по ОСТ5Р.5283-76												
Проводимая среда: вода морская с температурой от -2 до 50°С, топливо дизельное, масло М20БМ с температурой от 0 до 60°С												
Примечание: треб. №4												
спецсплав	100	100	**ИПЛТ.491225.012**	**ИПЛТ.491225.012**	90	797	250	250		V		V
Технические условия на изготовление и поставку по ОСТ5Р.5571-87 и ОСТВД5.5571-87												
Присоединительные размеры фланцев путевых - специальные, бортовых по ОСТ5Р.5283-76												
Проводимая среда: вода морская с температурой от -2 до 50°С, топливо дизельное, масло М20БМ с температурой от 0 до 60°С												
Примечание: треб. №4												
спецсплав	150	100	**ИПЛТ.491225.013**	**ИПЛТ.491225.013**	235	910	315	350		V		V
Технические условия на изготовление и поставку по ОСТ5Р.5571-87 и ОСТВД5.5571-87												
Присоединительные размеры фланцев путевых - специальные, бортовых по ОСТ5Р.5283-76												
Проводимая среда: вода морская с температурой от -2 до 50°С, топливо дизельное, масло М20БМ с температурой от 0 до 60°С												
Примечание: треб. №4												

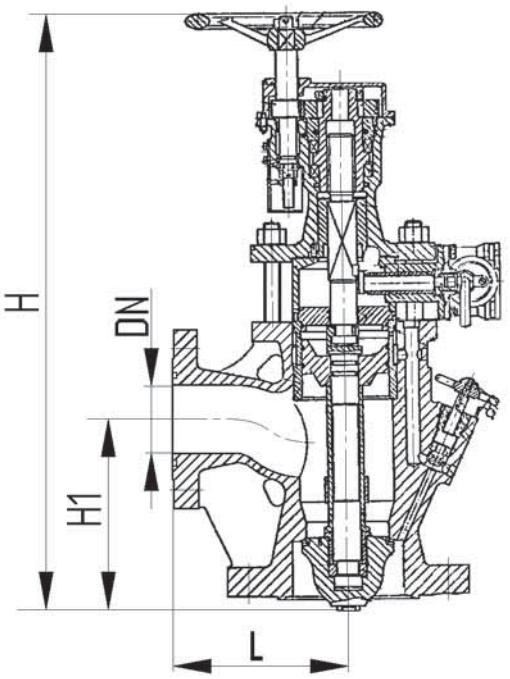

Рис. 2.2.4

Материал корпуса	DN, мм	PN, кгс/см²	Обозначение чертежа	Обозначение по ЕСКД	Масса, кг	Габаритные размеры, мм				Вид приемки		
						H	H1	L	L1	ТУ	РС	ВП
спецсплав	100	100	**ИПЛТ.491225.064**	**ИПЛТ.491225.064**	94	862	262	250		V		V
Технические условия на изготовление и поставку по ОСТ5Р.5571-87 и ОСТВД5.5571-87												
Присоединительные размеры: фланцы специальные												
Проводимая среда: вода морская с температурой от -2 до 50°С, топливо дизельное с температурой от 0 до 60°С												
Примечание: ВУСП-1К, угол разв.0°												
спецсплав	100	100	**ИПЛТ.491225.064-01**	**ИПЛТ.491225.064-01**	94	862	262	250		V		V
Технические условия на изготовление и поставку по ОСТ5Р.5571-87 и ОСТВД5.5571-87												
Присоединительные размеры: фланцы специальные												
Проводимая среда: вода морская с температурой от -2 до 50°С, топливо дизельное с температурой от 0 до 60°С												
Примечание: ВУСП-1К, угол разв. 36°												
спецсплав	100	100	**ИПЛТ.491225.064-02**	**ИПЛТ.491225.064-02**	94	862	262	250		V		V
Технические условия на изготовление и поставку по ОСТ5Р.5571-87 и ОСТВД5.5571-87												
Присоединительные размеры: фланцы специальные												
Проводимая среда: вода морская с температурой от -2 до 50°С, топливо дизельное с температурой от 0 до 60°С												
Примечание: ВУСП-1К, угол разв. 72°												
спецсплав	100	100	**ИПЛТ.491225.064-03**	**ИПЛТ.491225.064-03**	94	862	262	250		V		V
Технические условия на изготовление и поставку по ОСТ5Р.5571-87 и ОСТВД5.5571-87												
Присоединительные размеры: фланцы специальные												
Проводимая среда: вода морская с температурой от -2 до 50°С, топливо дизельное с температурой от 0 до 60°С												
Примечание: ВУСП-1К, угол разв. 108°												

Материал корпуса	DN, мм	PN, кгс/см^2	Обозначение чертежа	Обозначение по ЕСКД	Масса, кг	Габаритные размеры, мм				Вид приемки		
						H	H1	L	L1	ТУ	РС	ВП
спецсплав	100	100	**ИПЛТ.491225.064-04**	**ИПЛТ.491225.064-04**	94	862	262	250		V		V
Технические условия на изготовление и поставку по ОСТ5Р.5571-87 и ОСТВД5.5571-87												
Присоединительные размеры: фланцы специальные												
Проводимая среда: вода морская с температурой от -2 до 50°С, топливо дизельное с температурой от 0 до 60°С												
Примечание: ВУСП-1К, угол разв. 144°												
спецсплав	100	100	**ИПЛТ.491225.064-05**	**ИПЛТ.491225.064-05**	94	862	262	250		V		V
Технические условия на изготовление и поставку по ОСТ5Р.5571-87 и ОСТВД5.5571-87												
Присоединительные размеры: фланцы специальные												
Проводимая среда: вода морская с температурой от -2 до 50°С, топливо дизельное с температурой от 0 до 60°С												
Примечание: ВУСП-1К, угол разв. 180°												
спецсплав	100	100	**ИПЛТ.491225.064-06**	**ИПЛТ.491225.064-06**	94	862	262	250		V		V
Технические условия на изготовление и поставку по ОСТ5Р.5571-87 и ОСТВД5.5571-87												
Присоединительные размеры: фланцы специальные												
Проводимая среда: вода морская с температурой от -2 до 50°С, топливо дизельное с температурой от 0 до 60°С												
Примечание: ВУСП-1К, угол разв. 216°												
спецсплав	100	100	**ИПЛТ.491225.064-07**	**ИПЛТ.491225.064-07**	94	862	262	250		V		V
Технические условия на изготовление и поставку по ОСТ5Р.5571-87 и ОСТВД5.5571-87												
Присоединительные размеры: фланцы специальные												
Проводимая среда: вода морская с температурой от -2 до 50°С, топливо дизельное с температурой от 0 до 60°С												
Примечание: ВУСП-1К, угол разв. 252°												
спецсплав	100	100	**ИПЛТ.491225.064-08**	**ИПЛТ.491225.064-08**	94	862	262	250		V		V
Технические условия на изготовление и поставку по ОСТ5Р.5571-87 и ОСТВД5.5571-87												
Присоединительные размеры: фланцы специальные												
Проводимая среда: вода морская с температурой от -2 до 50°С, топливо дизельное с температурой от 0 до 60°С												
Примечание: ВУСП-1К, угол разв. 288°												
спецсплав	100	100	**ИПЛТ.491225.064-09**	**ИПЛТ.491225.064-09**	94	862	262	250		V		V
Технические условия на изготовление и поставку по ОСТ5Р.5571-87 и ОСТВД5.5571-87												
Присоединительные размеры: фланцы специальные												
Проводимая среда: вода морская с температурой от -2 до 50°С, топливо дизельное с температурой от 0 до 60°С												
Примечание: ВУСП-1К, угол разв. 324°												

2.3 Кингстоны клапанного типа фланцевые сальниковые

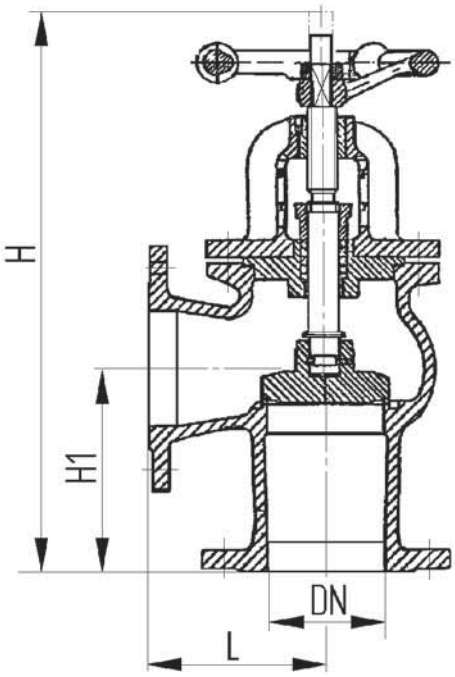

Рис. 2.3.1

Материал корпуса	DN, мм	PN, кгс/см²	Обозначение чертежа	Обозначение по ЕСКД	Масса, кг	Габаритные размеры, мм				Вид приемки		
						H	H1	L	L1	ТУ	РС	ВП
бронза	50	2,5	**527-35.1165**	**ИТШЛ.491215.010**	11,5	332	120	90			V	V
Технические условия на изготовление и поставку по ОСТ5Р.5312-86												
Присоединительные размеры фланцев по ГОСТ 1536-76												
Проводимая среда: вода морская с температурой от -2 до 50°С												
Примечание: шпильки крепления крышки к корпусу М14												
бронза	50	2,5	**527-35.1165-01**	**ИТШЛ.491215.010-01**	11,5	332	120	90			V	V
Технические условия на изготовление и поставку по ОСТ5Р.5312-86												
Присоединительные размеры фланцев по ГОСТ 1536-76												
Проводимая среда: вода морская с температурой от -2 до 50°С												
Примечание: шпильки крепления крышки к корпусу М12												
бронза	50	2,5	**527-35.1165-03**	**ИТШЛ.491215.010-03**	11,5	332	120	90			V	V
Технические условия на изготовление и поставку по ОСТ5Р.5312-86												
Присоединительные размеры фланцев по ГОСТ 1536-76												
Проводимая среда: вода морская с температурой от -2 до 50°С												
Примечание: маломагнитное исполнение												
бронза	80	2,5	**527-35.1166**	**ИТШЛ.491225.011**	20	400	140	120			V	V
Технические условия на изготовление и поставку по ОСТ5Р.5312-86												
Присоединительные размеры фланцев по ГОСТ 1536-76												
Проводимая среда: вода морская с температурой от -2 до 50°С												
Примечание: шпильки крепления крышки к корпусу М14												

Материал корпуса	DN, мм	PN, кгс/см²	Обозначение чертежа	Обозначение по ЕСКД	Масса, кг	Габаритные размеры, мм				Вид приемки		
						H	H1	L	L1	ТУ	РС	ВП
бронза	80	2,5	**527-35.1166-01**	**ИТШЛ.491225.011-01**	20	400	140	120			V	V
Технические условия на изготовление и поставку по ОСТ5Р.5312-86												
Присоединительные размеры фланцев по ГОСТ 1536-76												
Проводимая среда: вода морская с температурой от -2 до 50°С												
Примечание: шпильки крепления крышки к корпусу М12												
бронза	100	2,5	**527-35.1167**	**ИТШЛ.491225.012**	29	460	155	135			V	V
Технические условия на изготовление и поставку по ОСТ5Р.5312-86												
Присоединительные размеры фланцев по ГОСТ 1536-76												
Проводимая среда: вода морская с температурой от -2 до 50°С												
Примечание: шпильки крепления крышки к корпусу М16												
бронза	100	2,5	**527-35.1167-01**	**ИТШЛ.491225.012-01**	29	460	155	135			V	V
Технические условия на изготовление и поставку по ОСТ5Р.5312-86												
Присоединительные размеры фланцев по ГОСТ 1536-76												
Проводимая среда: вода морская с температурой от -2 до 50°С												
Примечание: шпильки крепления крышки к корпусу М14												
бронза	100	2,5	**527-35.1167-03**	**ИТШЛ.491225.012-03**	29	460	155	135			V	V
Технические условия на изготовление и поставку по ОСТ5Р.5312-86												
Присоединительные размеры фланцев по ГОСТ 1536-76												
Проводимая среда: вода морская с температурой от -2 до 50°С												
Примечание: маломагнитное исполнение												
бронза	125	2,5	**527-35.1168**	**ИТШЛ.491225.013**	36	520	200	150			V	V
Технические условия на изготовление и поставку по ОСТ5Р.5312-86												
Присоединительные размеры фланцев по ГОСТ 1536-76												
Проводимая среда: вода морская с температурой от -2 до 50°С												
Примечание: шпильки крепления крышки к корпусу М16												
бронза	125	2,5	**527-35.1168-01**	**ИТШЛ.491225.013-01**	36	520	200	150			V	V
Технические условия на изготовление и поставку по ОСТ5Р.5312-86												
Присоединительные размеры фланцев по ГОСТ 1536-76												
Проводимая среда: вода морская с температурой от -2 до 50°С												
Примечание: шпильки крепления крышки к корпусу М14												
бронза	125	2,5	**527-35.1168-03**	**ИТШЛ.491225.013-03**	36	520	200	150			V	V
Технические условия на изготовление и поставку по ОСТ5Р.5312-86												
Присоединительные размеры фланцев по ГОСТ 1536-76												
Проводимая среда: вода морская с температурой от -2 до 50°С												
Примечание: маломагнитное исполнение												
бронза	150	2,5	**527-35.1169**	**ИТШЛ.491225.014**	44	570	220	170			V	V
Технические условия на изготовление и поставку по ОСТ5Р.5312-86												
Присоединительные размеры фланцев по ГОСТ 1536-76												
Проводимая среда: вода морская с температурой от -2 до 50°С												
Примечание: шпильки крепления крышки к корпусу М16												

Материал корпуса	DN, мм	PN, кгс/см²	Обозначение чертежа	Обозначение по ЕСКД	Масса, кг	Габаритные размеры, мм				Вид приемки		
						H	H1	L	L1	ТУ	РС	ВП
бронза	150	2,5	**527-35.1169-01**	**ИТШЛ.491225.014-01**	44	570	220	170			V	V
Технические условия на изготовление и поставку по ОСТ5Р.5312-86												
Присоединительные размеры фланцев по ГОСТ 1536-76												
Проводимая среда: вода морская с температурой от -2 до 50°С												
Примечание: шпильки крепления крышки к корпусу М14												
бронза	150	2,5	**527-35.1169-03**	**ИТШЛ.491225.014-03**	44	570	220	170			V	V
Технические условия на изготовление и поставку по ОСТ5Р.5312-86												
Присоединительные размеры фланцев по ГОСТ 1536-76												
Проводимая среда: вода морская с температурой от -2 до 50°С												
Примечание: маломагнитное исполнение												
бронза	200	2,5	**527-35.1170**	**ИТШЛ.491225.015**	76	685	245	200			V	V
Технические условия на изготовление и поставку по ОСТ5Р.5312-86												
Присоединительные размеры фланцев по ГОСТ 1536-76												
Проводимая среда: вода морская с температурой от -2 до 50°С												
Примечание: длина ключа 400 мм												
бронза	200	2,5	**527-35.1170-01**	**ИТШЛ.491225.015-01**	76	685	245	200			V	V
Технические условия на изготовление и поставку по ОСТ5Р.5312-86												
Присоединительные размеры фланцев по ГОСТ 1536-76												
Проводимая среда: вода морская с температурой от -2 до 50°С												
Примечание: длина ключа 250 мм												
бронза	250	2,5	**527-35.1171**	**ИТШЛ.491235.001**	120	820	300	245			V	V
Технические условия на изготовление и поставку по ОСТ5Р.5312-86												
Присоединительные размеры фланцев по ГОСТ 1536-76												
Проводимая среда: вода морская с температурой от -2 до 50°С												
Примечание: длина ключа 500 мм												
бронза	250	2,5	**527-35.1171-01**	**ИТШЛ.491235.001-01**	120	820	300	245			V	V
Технические условия на изготовление и поставку по ОСТ5Р.5312-86												
Присоединительные размеры фланцев по ГОСТ 1536-76												
Проводимая среда: вода морская с температурой от -2 до 50°С												
Примечание: длина ключа 350 мм												
бронза	300	2,5	**527-35.1172**	**ИТШЛ.491235.002**	172	910	330	280			V	V
Технические условия на изготовление и поставку по ОСТ5Р.5312-86												
Присоединительные размеры фланцев по ГОСТ 1536-76												
Проводимая среда: вода морская с температурой от -2 до 50°С												
Примечание: длина ключа 800 мм												
бронза	300	2,5	**527-35.1172-01**	**ИТШЛ.491235.002-01**	172	910	330	280			V	V
Технические условия на изготовление и поставку по ОСТ5Р.5312-86												
Присоединительные размеры фланцев по ГОСТ 1536-76												
Проводимая среда: вода морская с температурой от -2 до 50°С												
Примечание: длина ключа 500 мм												

Материал корпуса	DN, мм	PN, кгс/см²	Обозначение чертежа	Обозначение по ЕСКД	Масса, кг	Габаритные размеры, мм				Вид приемки		
						H	H1	L	L1	ТУ	РС	ВП
бронза	350	2,5	**527-35.1173**	**ИТШЛ.491235.003**	240	1025	372	300			V	V
Технические условия на изготовление и поставку по ОСТ5Р.5312-86												
Присоединительные размеры фланцев по ГОСТ 1536-76												
Проводимая среда: вода морская с температурой от -2 до 50°С												
Примечание: длина ключа 900 мм												
бронза	350	2,5	**527-35.1173-01**	**ИТШЛ.491235.003-01**	240	1025	372	300			V	V
Технические условия на изготовление и поставку по ОСТ5Р.5312-86												
Присоединительные размеры фланцев по ГОСТ 1536-76												
Проводимая среда: вода морская с температурой от -2 до 50°С												
Примечание: длина ключа 650 мм												
бронза	400	1,5	**527-35.1181**	**ИТШЛ.491235.004**	354	1116	400	350			V	V
Технические условия на изготовление и поставку по ОСТ5Р.5312-86												
Присоединительные размеры фланцев по ГОСТ 1536-76												
Проводимая среда: вода морская с температурой от -2 до 50°С												
Примечание: длина ключа 1000 мм												
бронза	400	1,5	**527-35.1181-01**	**ИТШЛ.491235.004-01**	354	1116	400	350			V	V
Технические условия на изготовление и поставку по ОСТ5Р.5312-86												
Присоединительные размеры фланцев по ГОСТ 1536-76												
Проводимая среда: вода морская с температурой от -2 до 50°С												
Примечание: длина ключа 800 мм												
спецсплав	50	2,5	**ИПЛТ.491215.001**	**ИПЛТ.491215.001**	7,6	332	120	90		V		V
Технические условия на изготовление и поставку по ОСТ5Р.5571-87 и ОСТВД5.5571-87												
Присоединительные размеры фланцев по ГОСТ 1536-76												
Проводимая среда: вода морская с температурой от -2 до 50°С												
Примечание:												
спецсплав	80	2,5	**ИПЛТ.491225.001**	**ИПЛТ.491225.001**	13,4	400	140	120		V		V
Технические условия на изготовление и поставку по ОСТ5Р.5571-87 и ОСТВД5.5571-87												
Присоединительные размеры фланцев по ГОСТ 1536-76												
Проводимая среда: вода морская с температурой от -2 до 50°С												
Примечание:												
спецсплав	100	2,5	**ИПЛТ.491225.002**	**ИПЛТ.491225.002**	19,2	450	155	135		V		V
Технические условия на изготовление и поставку по ОСТ5Р.5571-87 и ОСТВД5.5571-87												
Присоединительные размеры фланцев по ГОСТ 1536-76												
Проводимая среда: вода морская с температурой от -2 до 50°С												
Примечание:												
спецсплав	125	2,5	**ИПЛТ.491225.003**	**ИПЛТ.491225.003**	26,8	520	200	150		V		V
Технические условия на изготовление и поставку по ОСТ5Р.5571-87 и ОСТВД5.5571-87												
Присоединительные размеры фланцев по ГОСТ 1536-76												
Проводимая среда: вода морская с температурой от -2 до 50°С												
Примечание:												

Материал корпуса	DN, мм	PN, кгс/см^2	Обозначение чертежа	Обозначение по ЕСКД	Масса, кг	Габаритные размеры, мм				Вид приемки		
						H	H1	L	L1	ТУ	РС	ВП
спецсплав	150	2,5	**ИПЛТ.491225.004**	**ИПЛТ.491225.004**	37	572	220	170		V		V
Технические условия на изготовление и поставку по ОСТ5Р.5571-87 и ОСТВД5.5571-87												
Присоединительные размеры фланцев по ГОСТ 1536-76												
Проводимая среда: вода морская с температурой от -2 до 50°С												
Примечание:												
спецсплав	200	2,5	**ИПЛТ.491225.005**	**ИПЛТ.491225.005**	52	685	245	200		V		V
Технические условия на изготовление и поставку по ОСТ5Р.5571-87 и ОСТВД5.5571-87												
Присоединительные размеры фланцев по ГОСТ 1536-76												
Проводимая среда: вода морская с температурой от -2 до 50°С												
Примечание:												
спецсплав	250	2,5	**ИПЛТ.491235.001**	**ИПЛТ.491235.001**	96,3	815	300	245		V		V
Технические условия на изготовление и поставку по ОСТ5Р.5571-87 и ОСТВД5.5571-87												
Присоединительные размеры фланцев по ГОСТ 1536-76												
Проводимая среда: вода морская с температурой от -2 до 50°С												
Примечание:												
спецсплав	300	2,5	**ИПЛТ.491235.002**	**ИПЛТ.491235.002**	131	910	330	280		V		V
Технические условия на изготовление и поставку по ОСТ5Р.5571-87 и ОСТВД5.5571-87												
Присоединительные размеры фланцев по ГОСТ 1536-76												
Проводимая среда: вода морская с температурой от -2 до 50°С												
Примечание:												
спецсплав	350	2,5	**ИПЛТ.491235.003**	**ИПЛТ.491235.003**	160	1015	372	300		V		V
Технические условия на изготовление и поставку по ОСТ5Р.5571-87 и ОСТВД5.5571-87												
Присоединительные размеры фланцев по ГОСТ 1536-76												
Проводимая среда: вода морская с температурой от -2 до 50°С												
Примечание:												

2.4 Кингстоны продувания котлов фланцевые сальниковые

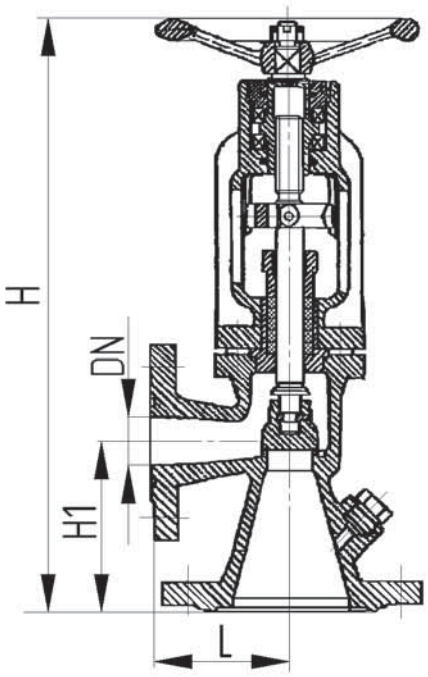

Рис. 2.4.1

Материал корпуса	DN, мм	PN, кгс/см²	Обозначение чертежа	Обозначение по ЕСКД	Масса, кг	Габаритные размеры, мм				Вид приемки		
						H	H1	L	L1	ТУ	РС	ВП
спецсплав	40	63	**527-35.1159**	**ИПЛТ.491215.005**	24	502	145	120				V
Технические условия на изготовление и поставку по ОСТ5Р.5571-87 и ОСТВД5.5571-87												
Присоединительные размеры фланцев путевых – специальные, донных по ГОСТ 1536-76												
Проводимая среда: пароконденсатная смесь с температурой до 280°С, вода морская с температурой от -2 до 50°С												
Примечание:												

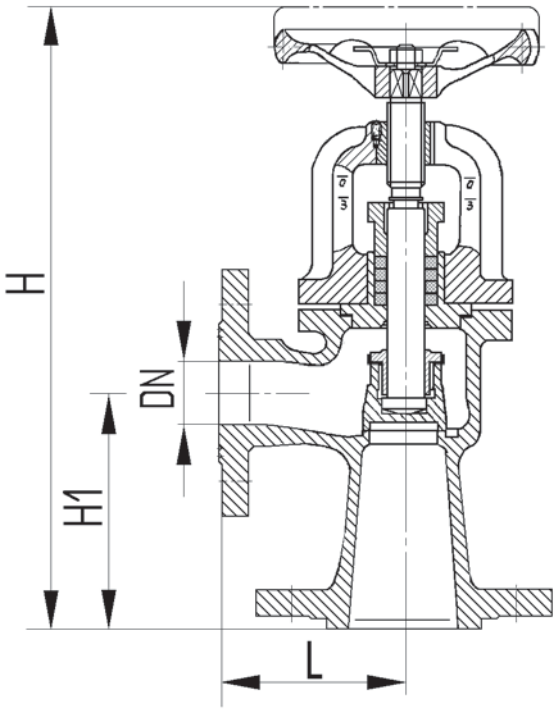

Рис. 2.4.2

Материал корпуса	DN, мм	PN, кгс/см²	Обозначение чертежа	Обозначение по ЕСКД	Масса, кг	Габаритные размеры, мм				Вид приемки		
						H	H1	L	L1	ТУ	РС	ВП
бронза	32	25	**ИТШЛ.491215.003**	**ИТШЛ.491215.003**	9,7	280	105	85		V	V	
Технические условия на изготовление и поставку по ОСТ5Р.5310-76												
Присоединительные размеры фланцев путевых по ГОСТ 1536-76												
Проводимая среда: вода морская с температурой от -2 до 50°С, паровоздушная смесь с температурой до 250°С												
Примечание:												
бронза	50	25	**ИТШЛ.491215.004**	**ИТШЛ.491215.004**	15,3	350	125	95		V	V	
Технические условия на изготовление и поставку по ОСТ5Р.5310-76												
Присоединительные размеры фланцев путевых по ГОСТ 1536-76												
Проводимая среда: вода морская с температурой от -2 до 50°С, паровоздушная смесь с температурой до 250°С												
Примечание:												
бронза	100	25	**ИТШЛ.491225.001**	**ИТШЛ.491225.001**	44,6	535	175	150		V	V	
Технические условия на изготовление и поставку по ОСТ5Р.5310-76												
Присоединительные размеры фланцев путевых по ГОСТ 1536-76												
Проводимая среда: вода морская с температурой от -2 до 50°С, паровоздушная смесь с температурой до 250°С												
Примечание:												

3 *Номенклатура кингстонов с гидро- и пневмоприводами*

3.1 Кингстоны с гидроприводом фланцевые сальниковые

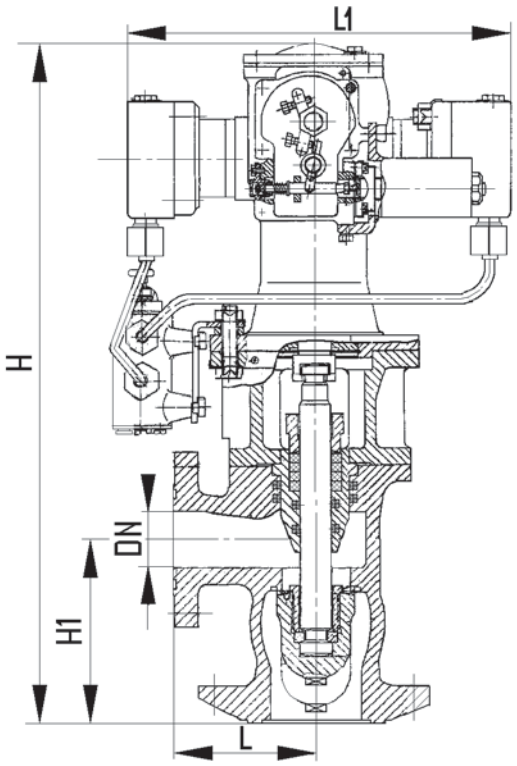

Рис. 3.1.1

Материал корпуса	DN, мм	PN, кгс/см²	Обозначение чертежа	Обозначение по ЕСКД	Масса, кг	Габаритные размеры, мм				Вид приемки		
						H	H1	L	L1	ТУ	РС	ВП
спецсплав	50	40	**527-35.1039**	**ИПЛТ.492215.016**	65	605	160	125	345	V		V
Технические условия на изготовление и поставку по ИПЛТ.492215.008ТУ (ТУ5.527-16739-82)												
Присоединительные размеры фланцев: путевых по ГОСТ1536-76, бортовых по ОСТ5Р.5283-76, штуцеров по ГОСТ2822-78												
Проводимая среда: вода морская с температурой от -2 до 50°С, топливо дизельное Л с температурой от 0 до 20°С												
Рабочая среда привода: масло АУ, жидкость ПГВ с температурой от 0 до 51°С												
Примечание: ДБКПМ-3а, угол разв. 0°												
спецсплав	50	40	**527-35.1039-01**	**ИПЛТ.492215.016-01**	65	605	160	125	345	V		V
Технические условия на изготовление и поставку по ИПЛТ.492215.008ТУ (ТУ5.527-16739-82)												
Присоединительные размеры фланцев: путевых по ГОСТ1536-76, бортовых по ОСТ5Р.5283-76, штуцеров по ГОСТ2822-78												
Проводимая среда: вода морская с температурой от -2 до 50°С, топливо дизельное Л с температурой от 0 до 20°С												
Рабочая среда привода: масло АУ , жидкость ПГВ с температурой от 0 до 51°С												
Примечание: ДБКПМ-3а, угол разв. 60°												
спецсплав	50	40	**527-35.1039-02**	**ИПЛТ.492215.016-02**	65	605	160	125	345	V		V
Технические условия на изготовление и поставку по ИПЛТ.492215.008ТУ (ТУ5.527-16739-82)												
Присоединительные размеры фланцев: путевых по ГОСТ1536-76, бортовых по ОСТ5Р.5283-76, штуцеров по ГОСТ2822-78												
Проводимая среда: вода морская с температурой от -2 до 50°С, топливо дизельное Л с температурой от 0 до 20°С												
Рабочая среда привода: масло АУ, жидкость ПГВ с температурой от 0 до 51°С												
Примечание: ДБКПМ-3а, угол разв. 120°												

Материал корпуса	DN, мм	PN, кгс/см²	Обозначение чертежа	Обозначение по ЕСКД	Масса, кг	Габаритные размеры, мм				Вид приемки		
						H	H1	L	L1	ТУ	РС	ВП
спецсплав	50	40	**527-35.1039-03**	**ИПЛТ.492215.016-03**	65	605	160	125	345	V		V
Технические условия на изготовление и поставку по ИПЛТ.492215.008ТУ (ТУ5.527-16739-82)												
Присоединительные размеры фланцев: путевых по ГОСТ1536-76, бортовых по ОСТ5Р.5283-76, штуцеров по ГОСТ2822-78												
Проводимая среда: вода морская с температурой от -2 до 50°С, топливо дизельное Л с температурой от 0 до 20°С												
Рабочая среда привода: масло АУ, жидкость ПГВ с температурой от 0 до 51°С												
Примечание: ДБКПМ-3а, угол разв. 180°												
спецсплав	50	40	**527-35.1039-04**	**ИПЛТ.492215.016-04**	65	605	160	125	345	V		V
Технические условия на изготовление и поставку по ИПЛТ.492215.008ТУ (ТУ5.527-16739-82)												
Присоединительные размеры фланцев: путевых по ГОСТ1536-76, бортовых по ОСТ5Р.5283-76, штуцеров по ГОСТ2822-78												
Проводимая среда: вода морская с температурой от -2 до 50°С, топливо дизельное Л с температурой от 0 до 20°С												
Рабочая среда привода: масло АУ, жидкость ПГВ с температурой от 0 до 51°С												
Примечание: ДБКПМ-3а, угол разв. 240°												
спецсплав	50	40	**527-35.1039-05**	**ИПЛТ.492215.016-05**	65	605	160	125	345	V		V
Технические условия на изготовление и поставку по ИПЛТ.492215.008ТУ (ТУ5.527-16739-82)												
Присоединительные размеры фланцев: путевых по ГОСТ1536-76, бортовых по ОСТ5Р.5283-76, штуцеров по ГОСТ2822-78												
Проводимая среда: вода морская с температурой от -2 до 50°С, топливо дизельное Л с температурой от 0 до 20°С												
Рабочая среда привода: масло АУ, жидкость ПГВ с температурой от 0 до 51°С												
Примечание: ДБКПМ-3а, угол разв. 300°												
спецсплав	50	40	**527-35.1039-06**	**ИПЛТ.492215.016-06**	66	605	160	125	395	V		V
Технические условия на изготовление и поставку по ИПЛТ.492215.008ТУ (ТУ5.527-16739-82)												
Присоединительные размеры фланцев: путевых по ГОСТ1536-76, бортовых по ОСТ5Р.5283-76, штуцеров по ГОСТ2822-78												
Проводимая среда: вода морская с температурой от -2 до 50°С, топливо дизельное Л с температурой от 0 до 20°С												
Рабочая среда привода: масло АУ, жидкость ПГВ с температурой от 0 до 51°С												
Примечание: КСПКВ-3а1, угол разв. 0°												
спецсплав	50	40	**527-35.1039-07**	**ИПЛТ.492215.016-07**	66	605	160	125	395	V		V
Технические условия на изготовление и поставку по ИПЛТ.492215.008ТУ (ТУ5.527-16739-82)												
Присоединительные размеры фланцев: путевых по ГОСТ1536-76, бортовых по ОСТ5Р.5283-76, штуцеров по ГОСТ2822-78												
Проводимая среда: вода морская с температурой от -2 до 50°С, топливо дизельное Л с температурой от 0 до 20°С												
Рабочая среда привода: масло АУ, жидкость ПГВ с температурой от 0 до 51°С												
Примечание: КСПКВ-3а1, угол разв. 60°												
спецсплав	50	40	**527-35.1039-08**	**ИПЛТ.492215.016-08**	66	605	160	125	395	V		V
Технические условия на изготовление и поставку по ИПЛТ.492215.008ТУ (ТУ5.527-16739-82)												
Присоединительные размеры фланцев: путевых по ГОСТ1536-76, бортовых по ОСТ5Р.5283-76, штуцеров по ГОСТ2822-78												
Проводимая среда: вода морская с температурой от -2 до 50°С, топливо дизельное Л с температурой от 0 до 20°С												
Рабочая среда привода: масло АУ, жидкость ПГВ с температурой от 0 до 51°С												
Примечание: КСПКВ-3а1, угол разв. 120°												
спецсплав	50	40	**527-35.1039-09**	**ИПЛТ.492215.016-09**	66	605	160	125	395	V		V
Технические условия на изготовление и поставку по ИПЛТ.492215.008ТУ (ТУ5.527-16739-82)												
Присоединительные размеры фланцев: путевых по ГОСТ1536-76, бортовых по ОСТ5Р.5283-76, штуцеров по ГОСТ2822-78												
Проводимая среда: вода морская с температурой от -2 до 50°С, топливо дизельное Л с температурой от 0 до 20°С												
Рабочая среда привода: масло АУ, жидкость ПГВ с температурой от 0 до 51°С												
Примечание: КСПКВ-3а1, угол разв. 180°												

Материал корпуса	DN, мм	PN, кгс/см²	Обозначение чертежа	Обозначение по ЕСКД	Масса, кг	Габаритные размеры, мм				Вид приемки		
						H	H1	L	L1	ТУ	РС	ВП
спецсплав	50	40	**527-35.1039-10**	**ИПЛТ.492215.016-10**	66	605	160	125	395	V		V
Технические условия на изготовление и поставку по ИПЛТ.492215.008ТУ (ТУ5.527-16739-82)												
Присоединительные размеры фланцев: путевых по ГОСТ1536-76, бортовых по ОСТ5Р.5283-76, штуцеров по ГОСТ2822-78												
Проводимая среда: вода морская с температурой от -2 до 50°С, топливо дизельное Л с температурой от 0 до 20°С												
Рабочая среда привода: масло АУ, жидкость ПГВ с температурой от 0 до 51°С												
Примечание: КСПКВ-3а1, угол разв. 240°												
спецсплав	50	40	**527-35.1039-11**	**ИПЛТ.492215.016-11**	66	605	160	125	395	V		V
Технические условия на изготовление и поставку по ИПЛТ.492215.008ТУ (ТУ5.527-16739-82)												
Присоединительные размеры фланцев: путевых по ГОСТ1536-76, бортовых по ОСТ5Р.5283-76, штуцеров по ГОСТ2822-78												
Проводимая среда: вода морская с температурой от -2 до 50°С, топливо дизельное Л с температурой от 0 до 20°С												
Рабочая среда привода: масло АУ, жидкость ПГВ с температурой от 0 до 51°С												
Примечание: КСПКВ-3а1, угол разв. 300°												
спецсплав	50	40	**527-35.1039-12**	**ИПЛТ.492215.016-12**	66	605	160	125	392	V		V
Технические условия на изготовление и поставку по ИПЛТ.492215.008ТУ (ТУ5.527-16739-82)												
Присоединительные размеры фланцев: путевых по ГОСТ1536-76, бортовых по ОСТ5Р.5283-76, штуцеров по ГОСТ2822-78												
Проводимая среда: вода морская с температурой от -2 до 50°С, топливо дизельное Л с температурой от 0 до 20°С												
Рабочая среда привода: масло АУ, жидкость ПГВ с температурой от 0 до 51°С												
Примечание: ПГС, СКПУМ-Д3а-Р, угол разв. 0°												
спецсплав	50	40	**527-35.1039-13**	**ИПЛТ.492215.016-13**	66	605	160	125	392	V		V
Технические условия на изготовление и поставку по ИПЛТ.492215.008ТУ (ТУ5.527-16739-82)												
Присоединительные размеры фланцев: путевых по ГОСТ1536-76, бортовых по ОСТ5Р.5283-76, штуцеров по ГОСТ2822-78												
Проводимая среда: вода морская с температурой от -2 до 50°С, топливо дизельное Л с температурой от 0 до 20°С												
Рабочая среда привода: масло АУ, жидкость ПГВ с температурой от 0 до 51°С												
Примечание: ПГС, СКПУМ-Д3а-Р, угол разв. 60°												
спецсплав	50	40	**527-35.1039-14**	**ИПЛТ.492215.016-14**	66	605	160	125	392	V		V
Технические условия на изготовление и поставку по ИПЛТ.492215.008ТУ (ТУ5.527-16739-82)												
Присоединительные размеры фланцев: путевых по ГОСТ1536-76, бортовых по ОСТ5Р.5283-76, штуцеров по ГОСТ2822-78												
Проводимая среда: вода морская с температурой от -2 до 50°С, топливо дизельное Л с температурой от 0 до 20°С												
Рабочая среда привода: масло АУ, жидкость ПГВ с температурой от 0 до 51°С												
Примечание: ПГС, СКПУМ-Д3а-Р, угол разв.120°												
спецсплав	50	40	**527-35.1039-15**	**ИПЛТ.492215.016-15**	66	605	160	125	392	V		V
Технические условия на изготовление и поставку по ИПЛТ.492215.008ТУ (ТУ5.527-16739-82)												
Присоединительные размеры фланцев: путевых по ГОСТ1536-76, бортовых по ОСТ5Р.5283-76, штуцеров по ГОСТ2822-78												
Проводимая среда: вода морская с температурой от -2 до 50°С, топливо дизельное Л с температурой от 0 до 20°С												
Рабочая среда привода: масло АУ, жидкость ПГВ с температурой от 0 до 51°С												
Примечание: ПГС, СКПУМ-Д3а-Р, угол разв. 180°												
спецсплав	50	40	**527-35.1039-16**	**ИПЛТ.492215.016-16**	66	605	160	125	392	V		V
Технические условия на изготовление и поставку по ИПЛТ.492215.008ТУ (ТУ5.527-16739-82)												
Присоединительные размеры фланцев: путевых по ГОСТ1536-76, бортовых по ОСТ5Р.5283-76, штуцеров по ГОСТ2822-78												
Проводимая среда: вода морская с температурой от -2 до 50°С, топливо дизельное Л с температурой от 0 до 20°С												
Рабочая среда привода: масло АУ, жидкость ПГВ с температурой от 0 до 51°С												
Примечание: ПГС, СКПУМ-Д3а-Р, угол разв. 240°												

Материал корпуса	DN, мм	PN, кгс/см²	Обозначение чертежа	Обозначение по ЕСКД	Масса, кг	Габаритные размеры, мм				Вид приемки		
						H	H1	L	L1	ТУ	РС	ВП
спецсплав	50	40	**527-35.1039-17**	**ИПЛТ.492215.016-17**	66	605	160	125	392	V		V
Технические условия на изготовление и поставку по ИПЛТ.492215.008ТУ (ТУ5.527-16739-82)												
Присоединительные размеры фланцев: путевых по ГОСТ1536-76, бортовых по ОСТ5Р.5283-76, штуцеров по ГОСТ2822-78												
Проводимая среда: вода морская с температурой от -2 до 50°С, топливо дизельное Л с температурой от 0 до 20°С												
Рабочая среда привода: масло АУ, жидкость ПГВ с температурой от 0 до 51°С												
Примечание: ПГС, СКПУМ-Д3а-Р, угол разв. 300°												
спецсплав	50	40	**527-35.1039-18**	**ИПЛТ.492215.016-18**	65	605	160	125	357	V		V
Технические условия на изготовление и поставку по ИПЛТ.492215.008ТУ (ТУ5.527-16739-82)												
Присоединительные размеры фланцев: путевых по ГОСТ1536-76, бортовых по ОСТ5Р.5283-76, штуцеров по ГОСТ2822-78												
Проводимая среда: вода морская с температурой от -2 до 50°С, топливо дизельное Л с температурой от 0 до 20°С												
Рабочая среда привода: масло АУ, жидкость ПГВ с температурой от 0 до 51°С												
Примечание: ДБПМ-3 без серьги, угол разв. 0°												
спецсплав	50	40	**527-35.1039-19**	**ИПЛТ.492215.016-19**	65	605	160	125	357	V		V
Технические условия на изготовление и поставку по ИПЛТ.492215.008ТУ (ТУ5.527-16739-82)												
Присоединительные размеры фланцев: путевых по ГОСТ1536-76, бортовых по ОСТ5Р.5283-76, штуцеров по ГОСТ2822-78												
Проводимая среда: вода морская с температурой от -2 до 50°С, топливо дизельное Л с температурой от 0 до 20°С												
Рабочая среда привода: масло АУ, жидкость ПГВ с температурой от 0 до 51°С												
Примечание: ДБПМ-3 без серьги, угол разв. 60°												
спецсплав	50	40	**527-35.1039-20**	**ИПЛТ.492215.016-20**	65	605	160	125	357	V		V
Технические условия на изготовление и поставку по ИПЛТ.492215.008ТУ (ТУ5.527-16739-82)												
Присоединительные размеры фланцев: путевых по ГОСТ1536-76, бортовых по ОСТ5Р.5283-76, штуцеров по ГОСТ2822-78												
Проводимая среда: вода морская с температурой от -2 до 50°С, топливо дизельное Л с температурой от 0 до 20°С												
Рабочая среда привода: масло АУ, жидкость ПГВ с температурой от 0 до 51°С												
Примечание: ДБПМ-3 без серьги, угол разв. 120°												
спецсплав	50	40	**527-35.1039-21**	**ИПЛТ.492215.016-21**	65	605	160	125	357	V		V
Технические условия на изготовление и поставку по ИПЛТ.492215.008ТУ (ТУ5.527-16739-82)												
Присоединительные размеры фланцев: путевых по ГОСТ1536-76, бортовых по ОСТ5Р.5283-76, штуцеров по ГОСТ2822-78												
Проводимая среда: вода морская с температурой от -2 до 50°С, топливо дизельное Л с температурой от 0 до 20°С												
Рабочая среда привода: масло АУ, жидкость ПГВ с температурой от 0 до 51°С												
Примечание: ДБПМ-3 без серьги, угол разв. 180°												
спецсплав	50	40	**527-35.1039-22**	**ИПЛТ.492215.016-22**	65	605	160	125	357	V		V
Технические условия на изготовление и поставку по ИПЛТ.492215.008ТУ (ТУ5.527-16739-82)												
Присоединительные размеры фланцев: путевых по ГОСТ1536-76, бортовых по ОСТ5Р.5283-76, штуцеров по ГОСТ2822-78												
Проводимая среда: вода морская с температурой от -2 до 50°С, топливо дизельное Л с температурой от 0 до 20°С												
Рабочая среда привода: масло АУ, жидкость ПГВ с температурой от 0 до 51°С												
Примечание: ДБПМ-3 без серьги, угол разв. 240°												
спецсплав	50	40	**527-35.1039-23**	**ИПЛТ.492215.016-23**	65	605	160	125	357	V		V
Технические условия на изготовление и поставку по ИПЛТ.492215.008ТУ (ТУ5.527-16739-82)												
Присоединительные размеры фланцев: путевых по ГОСТ1536-76, бортовых по ОСТ5Р.5283-76, штуцеров по ГОСТ2822-78												
Проводимая среда: вода морская с температурой от -2 до 50°С, топливо дизельное Л с температурой от 0 до 20°С												
Рабочая среда привода: масло АУ, жидкость ПГВ с температурой от 0 до 51°С												
Примечание: ДБПМ-3 без серьги, угол разв. 300°												

Материал корпуса	DN, мм	PN, кгс/см²	Обозначение чертежа	Обозначение по ЕСКД	Масса, кг	Габаритные размеры, мм				Вид приемки		
						H	H1	L	L1	ТУ	РС	ВП
спецсплав	50	40	**527-35.1039-24**	**ИПЛТ.492215.016-24**	66	605	160	125	380	V		V
Технические условия на изготовление и поставку по ИПЛТ.492215.008ТУ (ТУ5.527-16739-82)												
Присоединительные размеры фланцев: путевых по ГОСТ1536-76, бортовых по ОСТ5Р.5283-76, штуцеров по ГОСТ2822-78												
Проводимая среда: вода морская с температурой от -2 до 50°С, топливо дизельное Л с температурой от 0 до 20°С												
Рабочая среда привода: масло АУ, жидкость ПГВ с температурой от 0 до 51°С												
Примечание: КСПКВ-3а, угол разв. 0°												
спецсплав	50	40	**527-35.1039-25**	**ИПЛТ.492215.016-25**	66	605	160	125	380	V		V
Технические условия на изготовление и поставку по ИПЛТ.492215.008ТУ (ТУ5.527-16739-82)												
Присоединительные размеры фланцев: путевых по ГОСТ1536-76, бортовых по ОСТ5Р.5283-76, штуцеров по ГОСТ2822-78												
Проводимая среда: вода морская с температурой от -2 до 50°С, топливо дизельное Л с температурой от 0 до 20°С												
Рабочая среда привода: масло АУ, жидкость ПГВ с температурой от 0 до 51°С												
Примечание: КСПКВ-3а, угол разв. 60°												
спецсплав	50	40	**527-35.1039-26**	**ИПЛТ.492215.016-26**	66	605	160	125	380	V		V
Технические условия на изготовление и поставку по ИПЛТ.492215.008ТУ (ТУ5.527-16739-82)												
Присоединительные размеры фланцев: путевых по ГОСТ1536-76, бортовых по ОСТ5Р.5283-76, штуцеров по ГОСТ2822-78												
Проводимая среда: вода морская с температурой от -2 до 50°С, топливо дизельное Л с температурой от 0 до 20°С												
Рабочая среда привода: масло АУ, жидкость ПГВ с температурой от 0 до 51°С												
Примечание: КСПКВ-3а, угол разв. 120°												
спецсплав	50	40	**527-35.1039-27**	**ИПЛТ.492215.016-27**	66	605	160	125	380	V		V
Технические условия на изготовление и поставку по ИПЛТ.492215.008ТУ (ТУ5.527-16739-82)												
Присоединительные размеры фланцев: путевых по ГОСТ1536-76, бортовых по ОСТ5Р.5283-76, штуцеров по ГОСТ2822-78												
Проводимая среда: вода морская с температурой от -2 до 50°С, топливо дизельное Л с температурой от 0 до 20°С												
Рабочая среда привода: масло АУ, жидкость ПГВ с температурой от 0 до 51°С												
Примечание: КСПКВ-3а, угол разв. 180°												
спецсплав	50	40	**527-35.1039-28**	**ИПЛТ.492215.016-28**	66	605	160	125	380	V		V
Технические условия на изготовление и поставку по ИПЛТ.492215.008ТУ (ТУ5.527-16739-82)												
Присоединительные размеры фланцев: путевых по ГОСТ1536-76, бортовых по ОСТ5Р.5283-76, штуцеров по ГОСТ2822-78												
Проводимая среда: вода морская с температурой от -2 до 50°С, топливо дизельное Л с температурой от 0 до 20°С												
Рабочая среда привода: масло АУ, жидкость ПГВ с температурой от 0 до 51°С												
Примечание: КСПКВ-3а, угол разв. 240°												
спецсплав	50	40	**527-35.1039-29**	**ИПЛТ.492215.016-29**	66	605	160	125	380	V		V
Технические условия на изготовление и поставку по ИПЛТ.492215.008ТУ (ТУ5.527-16739-82)												
Присоединительные размеры фланцев: путевых по ГОСТ1536-76, бортовых по ОСТ5Р.5283-76, штуцеров по ГОСТ2822-78												
Проводимая среда: вода морская с температурой от -2 до 50°С, топливо дизельное Л с температурой от 0 до 20°С												
Рабочая среда привода: масло АУ, жидкость ПГВ с температурой от 0 до 51°С												
Примечание: КСПКВ-3а, угол разв. 300°												
спецсплав	50	40	**527-35.1039-30**	**ИПЛТ.492215.016-30**	75	605	160	125	345	V		V
Технические условия на изготовление и поставку по ИПЛТ.492215.008ТУ (ТУ5.527-16739-82)												
Присоединительные размеры фланцев: путевых по ГОСТ1536-76, бортовых по ОСТ5Р.5283-76, штуцеров по ГОСТ2822-78												
Проводимая среда: вода морская с температурой от -2 до 50°С, топливо дизельное Л с температурой от 0 до 20°С												
Рабочая среда привода: масло АУ, жидкость ПГВ с температурой от 0 до 51°С												
Примечание: ПГС, СКПУМ-Д3в-Р, угол разв. 0°												

Материал корпуса	DN, мм	PN, кгс/см²	Обозначение чертежа	Обозначение по ЕСКД	Масса, кг	Габаритные размеры, мм				Вид приемки		
						H	H1	L	L1	ТУ	РС	ВП
спецсплав	50	40	**527-35.1039-31**	**ИПЛТ.492215.016-31**	75	605	160	125	345	V		V
Технические условия на изготовление и поставку по ИПЛТ.492215.008ТУ (ТУ5.527-16739-82)												
Присоединительные размеры фланцев: путевых по ГОСТ1536-76, бортовых по ОСТ5Р.5283-76, штуцеров по ГОСТ2822-78												
Проводимая среда: вода морская с температурой от -2 до 50°С, топливо дизельное Л с температурой от 0 до 20°С												
Рабочая среда привода: масло АУ, жидкость ПГВ с температурой от 0 до 51°С												
Примечание: ПГС, СКПУМ-Д3в-Р, угол разв. 60°												
спецсплав	50	40	**527-35.1039-32**	**ИПЛТ.492215.016-32**	75	605	160	125	345	V		V
Технические условия на изготовление и поставку по ИПЛТ.492215.008ТУ (ТУ5.527-16739-82)												
Присоединительные размеры фланцев: путевых по ГОСТ1536-76, бортовых по ОСТ5Р.5283-76, штуцеров по ГОСТ2822-78												
Проводимая среда: вода морская с температурой от -2 до 50°С, топливо дизельное Л с температурой от 0 до 20°С												
Рабочая среда привода: масло АУ, жидкость ПГВ с температурой от 0 до 51°С												
Примечание: ПГС, СКПУМ-Д3в-Р, угол разв. 120°												
спецсплав	50	40	**527-35.1039-33**	**ИПЛТ.492215.016-33**	75	605	160	125	345	V		V
Технические условия на изготовление и поставку по ИПЛТ.492215.008ТУ (ТУ5.527-16739-82)												
Присоединительные размеры фланцев: путевых по ГОСТ1536-76, бортовых по ОСТ5Р.5283-76, штуцеров по ГОСТ2822-78												
Проводимая среда: вода морская с температурой от -2 до 50°С, топливо дизельное Л с температурой от 0 до 20°С												
Рабочая среда привода: масло АУ, жидкость ПГВ с температурой от 0 до 51°С												
Примечание: ПГС, СКПУМ-Д3в-Р, угол разв. 180°												
спецсплав	50	40	**527-35.1039-34**	**ИПЛТ.492215.016-34**	75	605	160	125	345	V		V
Технические условия на изготовление и поставку по ИПЛТ.492215.008ТУ (ТУ5.527-16739-82)												
Присоединительные размеры фланцев: путевых по ГОСТ1536-76, бортовых по ОСТ5Р.5283-76, штуцеров по ГОСТ2822-78												
Проводимая среда: вода морская с температурой от -2 до 50°С, топливо дизельное Л с температурой от 0 до 20°С												
Рабочая среда привода: масло АУ, жидкость ПГВ с температурой от 0 до 51°С												
Примечание: ПГС, СКПУМ-Д3в-Р, угол разв. 240°												
спецсплав	50	40	**527-35.1039-35**	**ИПЛТ.492215.016-35**	75	605	160	125	345	V		V
Технические условия на изготовление и поставку по ИПЛТ.492215.008ТУ (ТУ5.527-16739-82)												
Присоединительные размеры фланцев: путевых по ГОСТ1536-76, бортовых по ОСТ5Р.5283-76, штуцеров по ГОСТ2822-78												
Проводимая среда: вода морская с температурой от -2 до 50°С, топливо дизельное Л с температурой от 0 до 20°С												
Рабочая среда привода: масло АУ, жидкость ПГВ с температурой от 0 до 51°С												
Примечание: ПГС, СКПУМ-Д3в-Р, угол разв. 300°												
спецсплав	50	40	**527-35.1039-36**	**ИПЛТ.492215.016-36**	75	605	160	125	345	V		V
Технические условия на изготовление и поставку по ИПЛТ.492215.008ТУ (ТУ5.527-16739-82)												
Присоединительные размеры фланцев: путевых по ГОСТ1536-76, бортовых по ОСТ5Р.5283-76, штуцеров по ГОСТ2822-78												
Проводимая среда: вода морская с температурой от -2 до 50°С, топливо дизельное Л с температурой от 0 до 20°С												
Рабочая среда привода: масло АУ, жидкость ПГВ с температурой от 0 до 51°С												
Примечание: СКПУМ-Д3в-Р, угол разв. 0°												
спецсплав	50	40	**527-35.1039-37**	**ИПЛТ.492215.016-37**	75	605	160	125	345	V		V
Технические условия на изготовление и поставку по ИПЛТ.492215.008ТУ (ТУ5.527-16739-82)												
Присоединительные размеры фланцев: путевых по ГОСТ1536-76, бортовых по ОСТ5Р.5283-76, штуцеров по ГОСТ2822-78												
Проводимая среда: вода морская с температурой от -2 до 50°С, топливо дизельное Л с температурой от 0 до 20°С												
Рабочая среда привода: масло АУ, жидкость ПГВ с температурой от 0 до 51°С												
Примечание: СКПУМ-Д3в-Р, угол разв. 60°												

Материал корпуса	DN, мм	PN, кгс/см²	Обозначение чертежа	Обозначение по ЕСКД	Масса, кг	Габаритные размеры, мм				Вид приемки		
						H	H1	L	L1	ТУ	РС	ВП
спецсплав	50	40	**527-35.1039-38**	**ИПЛТ.492215.016-38**	75	605	160	125	345	V		V
Технические условия на изготовление и поставку по ИПЛТ.492215.008ТУ (ТУ5.527-16739-82)												
Присоединительные размеры фланцев: путевых по ГОСТ1536-76, бортовых по ОСТ5Р.5283-76, штуцеров по ГОСТ2822-78												
Проводимая среда: вода морская с температурой от -2 до 50°С, топливо дизельное Л с температурой от 0 до 20°С												
Рабочая среда привода: масло АУ, жидкость ПГВ с температурой от 0 до 51°С												
Примечание: СКПУМ-Д3в-Р, угол разв. 120°												
спецсплав	50	40	**527-35.1039-39**	**ИПЛТ.492215.016-39**	75	605	160	125	345	V		V
Технические условия на изготовление и поставку по ИПЛТ.492215.008ТУ (ТУ5.527-16739-82)												
Присоединительные размеры фланцев: путевых по ГОСТ1536-76, бортовых по ОСТ5Р.5283-76, штуцеров по ГОСТ2822-78												
Проводимая среда: вода морская с температурой от -2 до 50°С, топливо дизельное Л с температурой от 0 до 20°С												
Рабочая среда привода: масло АУ, жидкость ПГВ с температурой от 0 до 51°С												
Примечание: СКПУМ-Д3в-Р, угол разв. 180°												
спецсплав	50	40	**527-35.1039-40**	**ИПЛТ.492215.016-40**	75	605	160	125	345	V		V
Технические условия на изготовление и поставку по ИПЛТ.492215.008ТУ (ТУ5.527-16739-82)												
Присоединительные размеры фланцев: путевых по ГОСТ1536-76, бортовых по ОСТ5Р.5283-76, штуцеров по ГОСТ2822-78												
Проводимая среда: вода морская с температурой от -2 до 50°С, топливо дизельное Л с температурой от 0 до 20°С												
Рабочая среда привода: масло АУ, жидкость ПГВ с температурой от 0 до 51°С												
Примечание: СКПУМ-Д3в-Р, угол разв. 240°												
спецсплав	50	40	**527-35.1039-41**	**ИПЛТ.492215.016-41**	75	605	160	125	345	V		V
Технические условия на изготовление и поставку по ИПЛТ.492215.008ТУ (ТУ5.527-16739-82)												
Присоединительные размеры фланцев: путевых по ГОСТ1536-76, бортовых по ОСТ5Р.5283-76, штуцеров по ГОСТ2822-78												
Проводимая среда: вода морская с температурой от -2 до 50°С, топливо дизельное Л с температурой от 0 до 20°С												
Рабочая среда привода: масло АУ, жидкость ПГВ с температурой от 0 до 51°С												
Примечание: СКПУМ-Д3в-Р, угол разв. 300°												
спецсплав	50	40	**527-35.1039-42**	**ИПЛТ.492215.016-42**	67	605	160	125	395	V		V
Технические условия на изготовление и поставку по ИПЛТ.492215.008ТУ (ТУ5.527-16739-82)												
Присоединительные размеры фланцев: путевых по ГОСТ1536-76, бортовых по ОСТ5Р.5283-76, штуцеров по ГОСТ2822-78												
Проводимая среда: вода морская с температурой от -2 до 50°С, топливо дизельное Л с температурой от 0 до 20°С												
Рабочая среда привода: масло АУ, жидкость ПГВ с температурой от 0 до 51°С												
Примечание: КСПКВ-3а1, угол разв. 0°												
спецсплав	50	40	**527-35.1039-43**	**ИПЛТ.492215.016-43**	67	605	160	125	395	V		V
Технические условия на изготовление и поставку по ИПЛТ.492215.008ТУ (ТУ5.527-16739-82)												
Присоединительные размеры фланцев: путевых по ГОСТ1536-76, бортовых по ОСТ5Р.5283-76, штуцеров по ГОСТ2822-78												
Проводимая среда: вода морская с температурой от -2 до 50°С, топливо дизельное Л с температурой от 0 до 20°С												
Рабочая среда привода: масло АУ, жидкость ПГВ с температурой от 0 до 51°С												
Примечание: КСПКВ-3а1, угол разв. 60°												
спецсплав	50	40	**527-35.1039-44**	**ИПЛТ.492215.016-44**	67	605	160	125	395	V		V
Технические условия на изготовление и поставку по ИПЛТ.492215.008ТУ (ТУ5.527-16739-82)												
Присоединительные размеры фланцев: путевых по ГОСТ1536-76, бортовых по ОСТ5Р.5283-76, штуцеров по ГОСТ2822-78												
Проводимая среда: вода морская с температурой от -2 до 50°С, топливо дизельное Л с температурой от 0 до 20°С												
Рабочая среда привода: масло АУ, жидкость ПГВ с температурой от 0 до 51°С												
Примечание: КСПКВ-3а1, угол разв. 120°												

Материал корпуса	DN, мм	PN, кгс/см²	Обозначение чертежа	Обозначение по ЕСКД	Масса, кг	Габаритные размеры, мм				Вид приемки		
						H	H1	L	L1	ТУ	РС	ВП
спецсплав	50	40	**527-35.1039-45**	**ИПЛТ.492215.016-45**	67	605	160	125	395	V		V
Технические условия на изготовление и поставку по ИПЛТ.492215.008ТУ (ТУ5.527-16739-82)												
Присоединительные размеры фланцев: путевых по ГОСТ1536-76, бортовых по ОСТ5Р.5283-76, штуцеров по ГОСТ2822-78												
Проводимая среда: вода морская с температурой от -2 до 50°С, топливо дизельное Л с температурой от 0 до 20°С												
Рабочая среда привода: масло АУ, жидкость ПГВ с температурой от 0 до 51°С												
Примечание: КСПКВ-3а1, угол разв. 180°												
спецсплав	50	40	**527-35.1039-46**	**ИПЛТ.492215.016-46**	67	605	160	125	395	V		V
Технические условия на изготовление и поставку по ИПЛТ.492215.008ТУ (ТУ5.527-16739-82)												
Присоединительные размеры фланцев: путевых по ГОСТ1536-76, бортовых по ОСТ5Р.5283-76, штуцеров по ГОСТ2822-78												
Проводимая среда: вода морская с температурой от -2 до 50°С, топливо дизельное Л с температурой от 0 до 20°С												
Рабочая среда привода: масло АУ, жидкость ПГВ с температурой от 0 до 51°С												
Примечание: КСПКВ-3а1, угол разв. 240°												
спецсплав	50	40	**527-35.1039-47**	**ИПЛТ.492215.016-47**	67	605	160	125	395	V		V
Технические условия на изготовление и поставку по ИПЛТ.492215.008ТУ (ТУ5.527-16739-82)												
Присоединительные размеры фланцев: путевых по ГОСТ1536-76, бортовых по ОСТ5Р.5283-76, штуцеров по ГОСТ2822-78												
Проводимая среда: вода морская с температурой от -2 до 50°С, топливо дизельное Л с температурой от 0 до 20°С												
Рабочая среда привода: масло АУ, жидкость ПГВ с температурой от 0 до 51°С												
Примечание: КСПКВ-3а1, угол разв. 300°												
спецсплав	60	40	**527-35.1040**	**ИПЛТ.492225.026**	64	601	160	125	345	V		V
Технические условия на изготовление и поставку по ИПЛТ.492215.008ТУ (ТУ5.527-16739-82)												
Присоединительные размеры фланцев: путевых специальные, бортовых по ОСТ5Р.5283-76, штуцеров по ГОСТ2822-78												
Проводимая среда: вода морская с температурой от -2 до 50°С												
Рабочая среда привода: масло АУ, масло АУП, масло МВП, жидкость ПГВ с температурой от 0 до 51°С												
Примечание: ДБКПМ-3а, угол разв. 0°												
спецсплав	60	40	**527-35.1040-01**	**ИПЛТ.492225.026-01**	64	601	160	125	345	V		V
Технические условия на изготовление и поставку по ИПЛТ.492215.008ТУ (ТУ5.527-16739-82)												
Присоединительные размеры фланцев: путевых специальные, бортовых по ОСТ5Р.5283-76, штуцеров по ГОСТ2822-78												
Проводимая среда: вода морская с температурой от -2 до 50°С												
Рабочая среда привода: масло АУ, масло АУП, масло МВП, жидкость ПГВ с температурой от 0 до 51°С												
Примечание: ДБКПМ-3а, угол разв. 60°												
спецсплав	60	40	**527-35.1040-02**	**ИПЛТ.492225.026-02**	64	601	160	125	345	V		V
Технические условия на изготовление и поставку по ИПЛТ.492215.008ТУ (ТУ5.527-16739-82)												
Присоединительные размеры фланцев: путевых специальные, бортовых по ОСТ5Р.5283-76, штуцеров по ГОСТ2822-78												
Проводимая среда: вода морская с температурой от -2 до 50°С												
Рабочая среда привода: масло АУ, масло АУП, масло МВП, жидкость ПГВ с температурой от 0 до 51°С												
Примечание: ДБКПМ-3а, угол разв. 120°												
спецсплав	60	40	**527-35.1040-03**	**ИПЛТ.492225.026-03**	64	601	160	125	345	V		V
Технические условия на изготовление и поставку по ИПЛТ.492215.008ТУ (ТУ5.527-16739-82)												
Присоединительные размеры фланцев: путевых специальные, бортовых по ОСТ5Р.5283-76, штуцеров по ГОСТ2822-78												
Проводимая среда: вода морская с температурой от -2 до 50°С												
Рабочая среда привода: масло АУ, масло АУП, масло МВП, жидкость ПГВ с температурой от 0 до 51°С												
Примечание: ДБКПМ-3а, угол разв. 180°												

Материал корпуса	DN, мм	PN, кгс/см²	Обозначение чертежа	Обозначение по ЕСКД	Масса, кг	Габаритные размеры, мм				Вид приемки		
						H	H1	L	L1	ТУ	РС	ВП
спецсплав	60	40	**527-35.1040-04**	**ИПЛТ.492225.026-04**	64	601	160	125	345	V		V
Технические условия на изготовление и поставку по ИПЛТ.492215.008ТУ (ТУ5.527-16739-82)												
Присоединительные размеры фланцев: путевых специальные, бортовых по ОСТ5Р.5283-76, штуцеров по ГОСТ2822-78												
Проводимая среда: вода морская с температурой от -2 до 50°С												
Рабочая среда привода: масло АУ, масло АУП, масло МВП, жидкость ПГВ с температурой от 0 до 51°С												
Примечание: ДБКПМ-3а, угол разв. 240°												
спецсплав	60	40	**527-35.1040-05**	**ИПЛТ.492225.026-05**	64	601	160	125	345	V		V
Технические условия на изготовление и поставку по ИПЛТ.492215.008ТУ (ТУ5.527-16739-82)												
Присоединительные размеры фланцев: путевых специальные, бортовых по ОСТ5Р.5283-76, штуцеров по ГОСТ2822-78												
Проводимая среда: вода морская с температурой от -2 до 50°С												
Рабочая среда привода: масло АУ, масло АУП, масло МВП, жидкость ПГВ с температурой от 0 до 51°С												
Примечание: ДБКПМ-3а, угол разв. 300°												
спецсплав	60	40	**527-35.1040-06**	**ИПЛТ.492225.026-06**	65	601	160	125	392	V		V
Технические условия на изготовление и поставку по ИПЛТ.492215.008ТУ (ТУ5.527-16739-82)												
Присоединительные размеры фланцев: путевых специальные, бортовых по ОСТ5Р.5283-76, штуцеров по ГОСТ2822-78												
Проводимая среда: вода морская с температурой от -2 до 50°С												
Рабочая среда привода: масло АУ, масло АУП, масло МВП, жидкость ПГВ с температурой от 0 до 51°С												
Примечание: СКПУМ-Д3а-Р, угол разв. 0°												
спецсплав	60	40	**527-35.1040-07**	**ИПЛТ.492225.026-07**	65	601	160	125	392	V		V
Технические условия на изготовление и поставку по ИПЛТ.492215.008ТУ (ТУ5.527-16739-82)												
Присоединительные размеры фланцев: путевых специальные, бортовых по ОСТ5Р.5283-76, штуцеров по ГОСТ2822-78												
Проводимая среда: вода морская с температурой от -2 до 50°С												
Рабочая среда привода: масло АУ, масло АУП, масло МВП, жидкость ПГВ с температурой от 0 до 51°С												
Примечание: СКПУМ-Д3а-Р, угол разв. 60°												
спецсплав	60	40	**527-35.1040-08**	**ИПЛТ.492225.026-08**	65	601	160	125	392	V		V
Технические условия на изготовление и поставку по ИПЛТ.492215.008ТУ (ТУ5.527-16739-82)												
Присоединительные размеры фланцев: путевых специальные, бортовых по ОСТ5Р.5283-76, штуцеров по ГОСТ2822-78												
Проводимая среда: вода морская с температурой от -2 до 50°С												
Рабочая среда привода: масло АУ, масло АУП, масло МВП, жидкость ПГВ с температурой от 0 до 51°С												
Примечание: СКПУМ-Д3а-Р, угол разв.120°												
спецсплав	60	40	**527-35.1040-09**	**ИПЛТ.492225.026-09**	65	601	160	125	392	V		V
Технические условия на изготовление и поставку по ИПЛТ.492215.008ТУ (ТУ5.527-16739-82)												
Присоединительные размеры фланцев: путевых специальные, бортовых по ОСТ5Р.5283-76, штуцеров по ГОСТ2822-78												
Проводимая среда: вода морская с температурой от -2 до 50°С												
Рабочая среда привода: масло АУ, масло АУП, масло МВП, жидкость ПГВ с температурой от 0 до 51°С												
Примечание: СКПУМ-Д3а-Р, угол разв. 180°												
спецсплав	60	40	**527-35.1040-10**	**ИПЛТ.492225.026-10**	65	601	160	125	392	V		V
Технические условия на изготовление и поставку по ИПЛТ.492215.008ТУ (ТУ5.527-16739-82)												
Присоединительные размеры фланцев: путевых специальные, бортовых по ОСТ5Р.5283-76, штуцеров по ГОСТ2822-78												
Проводимая среда: вода морская с температурой от -2 до 50°С												
Рабочая среда привода: масло АУ, масло АУП, масло МВП, жидкость ПГВ с температурой от 0 до 51°С												
Примечание: СКПУМ-Д3а-Р, угол разв. 240°												

Материал корпуса	DN, мм	PN, кгс/см²	Обозначение чертежа	Обозначение по ЕСКД	Масса, кг	Габаритные размеры, мм				Вид приемки		
						H	H1	L	L1	ТУ	РС	ВП
спецсплав	60	40	**527-35.1040-11**	**ИПЛТ.492225.026-11**	65	601	160	125	392	V		V
Технические условия на изготовление и поставку по ИПЛТ.492215.008ТУ (ТУ5.527-16739-82)												
Присоединительные размеры фланцев: путевых специальные, бортовых по ОСТ5Р.5283-76, штуцеров по ГОСТ2822-78												
Проводимая среда: вода морская с температурой от -2 до 50°С												
Рабочая среда привода: масло АУ, масло АУП, масло МВП, жидкость ПГВ с температурой от 0 до 51°С												
Примечание: СКПУМ-Д3а-Р, угол разв. 300°												
спецсплав	60	40	**527-35.1040-12**	**ИПЛТ.492225.026-12**	65	601	160	125	345	V		V
Технические условия на изготовление и поставку по ИПЛТ.492215.008ТУ (ТУ5.527-16739-82)												
Присоединительные размеры фланцев: путевых специальные, бортовых по ОСТ5Р.5283-76, штуцеров по ГОСТ2822-78												
Проводимая среда: вода морская с температурой от -2 до 50°С												
Рабочая среда привода: масло АУ, масло АУП, масло МВП, жидкость ПГВ с температурой от 0 до 51°С												
Примечание: ПГС, СКПУМ-Д3а-Р, угол разв. 0°												
спецсплав	60	40	**527-35.1040-13**	**ИПЛТ.492225.026-13**	65	601	160	125	345	V		V
Технические условия на изготовление и поставку по ИПЛТ.492215.008ТУ (ТУ5.527-16739-82)												
Присоединительные размеры фланцев: путевых специальные, бортовых по ОСТ5Р.5283-76, штуцеров по ГОСТ2822-78												
Проводимая среда: вода морская с температурой от -2 до 50°С												
Рабочая среда привода: масло АУ, масло АУП, масло МВП, жидкость ПГВ с температурой от 0 до 51°С												
Примечание: ПГС, СКПУМ-Д3а-Р, угол разв. 60°												
спецсплав	60	40	**527-35.1040-14**	**ИПЛТ.492225.026-14**	65	601	160	125	345	V		V
Технические условия на изготовление и поставку по ИПЛТ.492215.008ТУ (ТУ5.527-16739-82)												
Присоединительные размеры фланцев: путевых специальные, бортовых по ОСТ5Р.5283-76, штуцеров по ГОСТ2822-78												
Проводимая среда: вода морская с температурой от -2 до 50°С												
Рабочая среда привода: масло АУ, масло АУП, масло МВП, жидкость ПГВ с температурой от 0 до 51°С												
Примечание: ПГС, СКПУМ-Д3а-Р, угол разв. 120°												
спецсплав	60	40	**527-35.1040-15**	**ИПЛТ.492225.026-15**	65	601	160	125	345	V		V
Технические условия на изготовление и поставку по ИПЛТ.492215.008ТУ (ТУ5.527-16739-82)												
Присоединительные размеры фланцев: путевых специальные, бортовых по ОСТ5Р.5283-76, штуцеров по ГОСТ2822-78												
Проводимая среда: вода морская с температурой от -2 до 50°С												
Рабочая среда привода: масло АУ, масло АУП, масло МВП, жидкость ПГВ с температурой от 0 до 51°С												
Примечание: ПГС, СКПУМ-Д3а-Р, угол разв. 180°												
спецсплав	60	40	**527-35.1040-16**	**ИПЛТ.492225.026-16**	65	601	160	125	345	V		V
Технические условия на изготовление и поставку по ИПЛТ.492215.008ТУ (ТУ5.527-16739-82)												
Присоединительные размеры фланцев: путевых специальные, бортовых по ОСТ5Р.5283-76, штуцеров по ГОСТ2822-78												
Проводимая среда: вода морская с температурой от -2 до 50°С												
Рабочая среда привода: масло АУ, масло АУП, масло МВП, жидкость ПГВ с температурой от 0 до 51°С												
Примечание: ПГС, СКПУМ-Д3а-Р, угол разв. 240°												
спецсплав	60	40	**527-35.1040-17**	**ИПЛТ.492225.026-17**	65	601	160	125	345	V		V
Технические условия на изготовление и поставку по ИПЛТ.492215.008ТУ (ТУ5.527-16739-82)												
Присоединительные размеры фланцев: путевых специальные, бортовых по ОСТ5Р.5283-76, штуцеров по ГОСТ2822-78												
Проводимая среда: вода морская с температурой от -2 до 50°С												
Рабочая среда привода: масло АУ, масло АУП, масло МВП, жидкость ПГВ с температурой от 0 до 51°С												
Примечание: ПГС, СКПУМ-Д3а-Р, угол разв. 300°												

Материал корпуса	DN, мм	PN, кгс/см²	Обозначение чертежа	Обозначение по ЕСКД	Масса, кг	Габаритные размеры, мм				Вид приемки		
						H	H1	L	L1	ТУ	РС	ВП
спецсплав	100	40	**527-35.1086**	**ИПЛТ.492225.042**	110	815	240	160	478	V		V
Технические условия на изготовление и поставку по ИПЛТ.492225.042ТУ (ТУ5.520-16694-81)												
Присоединительные размеры фланцев путевых по ГОСТ1536-76, бортовых по ОСТ5Р.5283-76, штуцеров по ГОСТ2822-78												
Проводимая среда: вода морская с температурой от -2 до 32°С												
Рабочая среда привода: жидкость ПГВ с температурой от -2 до 45°С												
Примечание: ПГС, ВУСП-1К, угол разв. 0°												
спецсплав	100	40	**527-35.1086-01**	**ИПЛТ.492225.042-01**	110	815	240	160	478	V		V
Технические условия на изготовление и поставку по ИПЛТ.492225.042ТУ (ТУ5.520-16694-81)												
Присоединительные размеры фланцев путевых по ГОСТ1536-76, бортовых по ОСТ5Р.5283-76, штуцеров по ГОСТ2822-78												
Проводимая среда: вода морская с температурой от -2 до 32°С												
Рабочая среда привода: жидкость ПГВ с температурой от -2 до 45°С												
Примечание: ПГС, ВУСП-1К, угол разв. 60°												
спецсплав	100	40	**527-35.1086-02**	**ИПЛТ.492225.042-02**	110	815	240	160	478	V		V
Технические условия на изготовление и поставку по ИПЛТ.492225.042ТУ (ТУ5.520-16694-81)												
Присоединительные размеры фланцев путевых по ГОСТ1536-76, бортовых по ОСТ5Р.5283-76, штуцеров по ГОСТ2822-78												
Проводимая среда: вода морская с температурой от -2 до 32°С												
Рабочая среда привода: жидкость ПГВ с температурой от -2 до 45°С												
Примечание: ПГС, ВУСП-1К, угол разв. 120°												
спецсплав	100	40	**527-35.1086-03**	**ИПЛТ.492225.042-03**	110	815	240	160	478	V		V
Технические условия на изготовление и поставку по ИПЛТ.492225.042ТУ (ТУ5.520-16694-81)												
Присоединительные размеры фланцев путевых по ГОСТ1536-76, бортовых по ОСТ5Р.5283-76, штуцеров по ГОСТ2822-78												
Проводимая среда: вода морская с температурой от -2 до 32°С												
Рабочая среда привода: жидкость ПГВ с температурой от -2 до 45°С												
Примечание: ПГС, ВУСП-1К, угол разв. 180°												
спецсплав	100	40	**527-35.1086-04**	**ИПЛТ.492225.042-04**	110	815	240	160	478	V		V
Технические условия на изготовление и поставку по ИПЛТ.492225.042ТУ (ТУ5.520-16694-81)												
Присоединительные размеры фланцев путевых по ГОСТ1536-76, бортовых по ОСТ5Р.5283-76, штуцеров по ГОСТ2822-78												
Проводимая среда: вода морская с температурой от -2 до 32°С												
Рабочая среда привода: жидкость ПГВ с температурой от -2 до 45°С												
Примечание: ПГС, ВУСП-1К, угол разв. 240°												
спецсплав	100	40	**527-35.1086-05**	**ИПЛТ.492225.042-05**	110	815	240	160	478	V		V
Технические условия на изготовление и поставку по ИПЛТ.492225.042ТУ (ТУ5.520-16694-81)												
Присоединительные размеры фланцев путевых по ГОСТ1536-76, бортовых по ОСТ5Р.5283-76, штуцеров по ГОСТ2822-78												
Проводимая среда: вода морская с температурой от -2 до 32°С												
Рабочая среда привода: жидкость ПГВ с температурой от -2 до 45°С												
Примечание: ПГС, ВУСП-1К, угол разв. 300°												
спецсплав	150	40	**527-35.1087**	**ИПЛТ.492225.043**	185	986	290	235	494	V		V
Технические условия на изготовление и поставку по ИПЛТ.492225.042ТУ (ТУ5.520-16694-81)												
Присоединительные размеры фланцев путевых по ГОСТ1536-76, бортовых по ОСТ5Р.5283-76, штуцеров по ГОСТ2822-78												
Проводимая среда: вода морская с температурой от -2 до 32°С												
Рабочая среда привода: жидкость ПГВ с температурой от -2 до 45°С												
Примечание: ПГС, ВУСП-1К, угол разв. 0°												

Материал корпуса	DN, мм	PN, кгс/см²	Обозначение чертежа	Обозначение по ЕСКД	Масса, кг	Габаритные размеры, мм				Вид приемки		
						H	H1	L	L1	ТУ	РС	ВП
спецсплав	150	40	**527-35.1087-01**	**ИПЛТ.492225.043-01**	185	986	290	235	494	V		V
Технические условия на изготовление и поставку по ИПЛТ.492225.042ТУ (ТУ5.520-16694-81)												
Присоединительные размеры фланцев путевых по ГОСТ1536-76, бортовых по ОСТ5Р.5283-76, штуцеров по ГОСТ2822-78												
Проводимая среда: вода морская с температурой от -2 до 32°С												
Рабочая среда привода: жидкость ПГВ с температурой от -2 до 45°С												
Примечание: ПГС, ВУСП-1К, угол разв. 30°												
спецсплав	150	40	**527-35.1087-02**	**ИПЛТ.492225.043-02**	185	986	290	235	494	V		V
Технические условия на изготовление и поставку по ИПЛТ.492225.042ТУ (ТУ5.520-16694-81)												
Присоединительные размеры фланцев путевых по ГОСТ1536-76, бортовых по ОСТ5Р.5283-76, штуцеров по ГОСТ2822-78												
Проводимая среда: вода морская с температурой от -2 до 32°С												
Рабочая среда привода: жидкость ПГВ с температурой от -2 до 45°С												
Примечание: ПГС, ВУСП-1К, угол разв. 60°												
спецсплав	150	40	**527-35.1087-03**	**ИПЛТ.492225.043-03**	185	986	290	235	494	V		V
Технические условия на изготовление и поставку по ИПЛТ.492225.042ТУ (ТУ5.520-16694-81)												
Присоединительные размеры фланцев путевых по ГОСТ1536-76, бортовых по ОСТ5Р.5283-76, штуцеров по ГОСТ2822-78												
Проводимая среда: вода морская с температурой от -2 до 32°С												
Рабочая среда привода: жидкость ПГВ с температурой от -2 до 45°С												
Примечание: ПГС, ВУСП-1К, угол разв. 90°												
спецсплав	150	40	**527-35.1087-04**	**ИПЛТ.492225.043-04**	185	986	290	235	494	V		V
Технические условия на изготовление и поставку по ИПЛТ.492225.042ТУ (ТУ5.520-16694-81)												
Присоединительные размеры фланцев путевых по ГОСТ1536-76, бортовых по ОСТ5Р.5283-76, штуцеров по ГОСТ2822-78												
Проводимая среда: вода морская с температурой от -2 до 32°С												
Рабочая среда привода: жидкость ПГВ с температурой от -2 до 45°С												
Примечание: ПГС, ВУСП-1К, угол разв. 120°												
спецсплав	150	40	**527-35.1087-05**	**ИПЛТ.492225.043-05**	185	986	290	235	494	V		V
Технические условия на изготовление и поставку по ИПЛТ.492225.042ТУ (ТУ5.520-16694-81)												
Присоединительные размеры фланцев путевых по ГОСТ1536-76, бортовых по ОСТ5Р.5283-76, штуцеров по ГОСТ2822-78												
Проводимая среда: вода морская с температурой от -2 до 32°С												
Рабочая среда привода: жидкость ПГВ с температурой от -2 до 45°С												
Примечание: ПГС, ВУСП-1К, угол разв. 150°												
спецсплав	150	40	**527-35.1087-06**	**ИПЛТ.492225.043-06**	185	986	290	235	494	V		V
Технические условия на изготовление и поставку по ИПЛТ.492225.042ТУ (ТУ5.520-16694-81)												
Присоединительные размеры фланцев путевых по ГОСТ1536-76, бортовых по ОСТ5Р.5283-76, штуцеров по ГОСТ2822-78												
Проводимая среда: вода морская с температурой от -2 до 32°С												
Рабочая среда привода: жидкость ПГВ с температурой от -2 до 45°С												
Примечание: ПГС, ВУСП-1К, угол разв. 180°												
спецсплав	150	40	**527-35.1087-07**	**ИПЛТ.492225.043-07**	185	986	290	235	494	V		V
Технические условия на изготовление и поставку по ИПЛТ.492225.042ТУ (ТУ5.520-16694-81)												
Присоединительные размеры фланцев путевых по ГОСТ1536-76, бортовых по ОСТ5Р.5283-76, штуцеров по ГОСТ2822-78												
Проводимая среда: вода морская с температурой от -2 до 32°С												
Рабочая среда привода: жидкость ПГВ с температурой от -2 до 45°С												
Примечание: ПГС, ВУСП-1К, угол разв. 210°												

Материал корпуса	DN, мм	PN, кгс/см²	Обозначение чертежа	Обозначение по ЕСКД	Масса, кг	Габаритные размеры, мм				Вид приемки		
						H	H1	L	L1	ТУ	РС	ВП
спецсплав	150	40	**527-35.1087-08**	**ИПЛТ.492225.043-08**	185	986	290	235	494	V		V
Технические условия на изготовление и поставку по ИПЛТ.492225.042ТУ (ТУ5.520-16694-81)												
Присоединительные размеры фланцев путевых по ГОСТ1536-76, бортовых по ОСТ5Р.5283-76, штуцеров по ГОСТ2822-78												
Проводимая среда: вода морская с температурой от -2 до 32°С												
Рабочая среда привода: жидкость ПГВ с температурой от -2 до 45°С												
Примечание: ПГС, ВУСП-1К, угол разв. 240°												
спецсплав	150	40	**527-35.1087-09**	**ИПЛТ.492225.043-09**	185	986	290	235	494	V		V
Технические условия на изготовление и поставку по ИПЛТ.492225.042ТУ (ТУ5.520-16694-81)												
Присоединительные размеры фланцев путевых по ГОСТ1536-76, бортовых по ОСТ5Р.5283-76, штуцеров по ГОСТ2822-78												
Проводимая среда: вода морская с температурой от -2 до 32°С												
Рабочая среда привода: жидкость ПГВ с температурой от -2 до 45°С												
Примечание: ПГС, ВУСП-1К, угол разв. 270°												
спецсплав	150	40	**527-35.1087-10**	**ИПЛТ.492225.043-10**	185	986	290	235	494	V		V
Технические условия на изготовление и поставку по ИПЛТ.492225.042ТУ (ТУ5.520-16694-81)												
Присоединительные размеры фланцев путевых по ГОСТ1536-76, бортовых по ОСТ5Р.5283-76, штуцеров по ГОСТ2822-78												
Проводимая среда: вода морская с температурой от -2 до 32°С												
Рабочая среда привода: жидкость ПГВ с температурой от -2 до 45°С												
Примечание: ПГС, ВУСП-1К, угол разв. 300°												
спецсплав	150	40	**527-35.1087-11**	**ИПЛТ.492225.043-11**	185	986	290	235	494	V		V
Технические условия на изготовление и поставку по ИПЛТ.492225.042ТУ (ТУ5.520-16694-81)												
Присоединительные размеры фланцев путевых по ГОСТ1536-76, бортовых по ОСТ5Р.5283-76, штуцеров по ГОСТ2822-78												
Проводимая среда: вода морская с температурой от -2 до 32°С												
Рабочая среда привода: жидкость ПГВ с температурой от -2 до 45°С												
Примечание: ПГС, ВУСП-1К, угол разв. 330°												
спецсплав	150	40	**527-35.1090**	**ИПЛТ.492225.040**	220	972	290	235	458	V		V
Технические условия на изготовление и поставку по ОСТ5Р.5571-87 и ОСТВД5.5571-87												
Присоединительные размеры фланцев путевых по ГОСТ1536-76, бортовых по ОСТ5Р.5283-76, штуцеров по ГОСТ2822-78												
Проводимая среда: вода морская с температурой от -2 до 50°С												
Рабочая среда привода: жидкость ПГВ, масло МВП, масло АУ с температурой от 0 до 65°С												
Примечание: СКПУМ-Д3в-Р, угол разв. 270°												
спецсплав	150	40	**527-35.1090-01**	**ИПЛТ.492225.040-01**	220	972	290	235	458	V		V
Технические условия на изготовление и поставку по ОСТ5Р.5571-87 и ОСТВД5.5571-87												
Присоединительные размеры фланцев путевых по ГОСТ1536-76, бортовых по ОСТ5Р.5283-76, штуцеров по ГОСТ2822-78												
Проводимая среда: вода морская с температурой от -2 до 50°С												
Рабочая среда привода: жидкость ПГВ, масло МВП, масло АУ с температурой от 0 до 65°С												
Примечание: СКПУМ-Д3в-Р, угол разв. 300°												
спецсплав	150	40	**527-35.1090-02**	**ИПЛТ.492225.040-02**	220	972	290	235	458	V		V
Технические условия на изготовление и поставку по ОСТ5Р.5571-87 и ОСТВД5.5571-87												
Присоединительные размеры фланцев путевых по ГОСТ1536-76, бортовых по ОСТ5Р.5283-76, штуцеров по ГОСТ2822-78												
Проводимая среда: вода морская с температурой от -2 до 50°С												
Рабочая среда привода: жидкость ПГВ, масло МВП, масло АУ с температурой от 0 до 65°С												
Примечание: СКПУМ-Д3в-Р, угол разв. 330°												

Материал корпуса	DN, мм	PN, кгс/см^2	Обозначение чертежа	Обозначение по ЕСКД	Масса, кг	Габаритные размеры, мм				Вид приемки		
						H	H1	L	L1	ТУ	РС	ВП
спецсплав	150	40	**527-35.1090-03**	**ИПЛТ.492225.040-03**	220	972	290	235	458	V		V
Технические условия на изготовление и поставку по ОСТ5Р.5571-87 и ОСТВД5.5571-87												
Присоединительные размеры фланцев путевых по ГОСТ1536-76, бортовых по ОСТ5Р.5283-76, штуцеров по ГОСТ2822-78												
Проводимая среда: вода морская с температурой от -2 до 50°С												
Рабочая среда привода: жидкость ПГВ, масло МВП, масло АУ с температурой от 0 до 65°С												
Примечание: СКПУМ-Д3в-Р, угол разв. 0°												
спецсплав	150	40	**527-35.1090-04**	**ИПЛТ.492225.040-04**	220	972	290	235	458	V		V
Технические условия на изготовление и поставку по ОСТ5Р.5571-87 и ОСТВД5.5571-87												
Присоединительные размеры фланцев путевых по ГОСТ1536-76, бортовых по ОСТ5Р.5283-76, штуцеров по ГОСТ2822-78												
Проводимая среда: вода морская с температурой от -2 до 50°С												
Рабочая среда привода: жидкость ПГВ, масло МВП, масло АУ с температурой от 0 до 65°С												
Примечание: СКПУМ-Д3в-Р, угол разв. 30°												
спецсплав	150	40	**527-35.1090-05**	**ИПЛТ.492225.040-05**	220	972	290	235	458	V		V
Технические условия на изготовление и поставку по ОСТ5Р.5571-87 и ОСТВД5.5571-87												
Присоединительные размеры фланцев путевых по ГОСТ1536-76, бортовых по ОСТ5Р.5283-76, штуцеров по ГОСТ2822-78												
Проводимая среда: вода морская с температурой от -2 до 50°С												
Рабочая среда привода: жидкость ПГВ, масло МВП, масло АУ с температурой от 0 до 65°С												
Примечание: СКПУМ-Д3в-Р, угол разв. 60°												
спецсплав	150	40	**527-35.1090-06**	**ИПЛТ.492225.040-06**	220	972	290	235	458	V		V
Технические условия на изготовление и поставку по ОСТ5Р.5571-87 и ОСТВД5.5571-87												
Присоединительные размеры фланцев путевых по ГОСТ1536-76, бортовых по ОСТ5Р.5283-76, штуцеров по ГОСТ2822-78												
Проводимая среда: вода морская с температурой от -2 до 50°С												
Рабочая среда привода: жидкость ПГВ, масло МВП, масло АУ с температурой от 0 до 65°С												
Примечание: СКПУМ-Д3в-Р, угол разв. 90°												
спецсплав	150	40	**527-35.1090-07**	**ИПЛТ.492225.040-07**	220	972	290	235	458	V		V
Технические условия на изготовление и поставку по ОСТ5Р.5571-87 и ОСТВД5.5571-87												
Присоединительные размеры фланцев путевых по ГОСТ1536-76, бортовых по ОСТ5Р.5283-76, штуцеров по ГОСТ2822-78												
Проводимая среда: вода морская с температурой от -2 до 50°С												
Рабочая среда привода: жидкость ПГВ, масло МВП, масло АУ с температурой от 0 до 65°С												
Примечание: СКПУМ-Д3в-Р, угол разв. 120°												
спецсплав	150	40	**527-35.1090-08**	**ИПЛТ.492225.040-08**	220	972	290	235	458	V		V
Технические условия на изготовление и поставку по ОСТ5Р.5571-87 и ОСТВД5.5571-87												
Присоединительные размеры фланцев путевых по ГОСТ1536-76, бортовых по ОСТ5Р.5283-76, штуцеров по ГОСТ2822-78												
Проводимая среда: вода морская с температурой от -2 до 50°С												
Рабочая среда привода: жидкость ПГВ, масло МВП, масло АУ с температурой от 0 до 65°С												
Примечание: СКПУМ-Д3в-Р, угол разв. 150°												
спецсплав	150	40	**527-35.1090-09**	**ИПЛТ.492225.040-09**	220	972	290	235	458	V		V
Технические условия на изготовление и поставку по ОСТ5Р.5571-87 и ОСТВД5.5571-87												
Присоединительные размеры фланцев путевых по ГОСТ1536-76, бортовых по ОСТ5Р.5283-76, штуцеров по ГОСТ2822-78												
Проводимая среда: вода морская с температурой от -2 до 50°С												
Рабочая среда привода: жидкость ПГВ, масло МВП, масло АУ с температурой от 0 до 65°С												
Примечание: СКПУМ-Д3в-Р, угол разв. 180°												

Материал корпуса	DN, мм	PN, кгс/см²	Обозначение чертежа	Обозначение по ЕСКД	Масса, кг	Габаритные размеры, мм				Вид приемки		
						H	H1	L	L1	ТУ	РС	ВП
спецсплав	150	40	**527-35.1090-10**	**ИПЛТ.492225.040-10**	220	972	290	235	458	V		V
Технические условия на изготовление и поставку по ОСТ5Р.5571-87 и ОСТВД5.5571-87												
Присоединительные размеры фланцев путевых по ГОСТ1536-76, бортовых по ОСТ5Р.5283-76, штуцеров по ГОСТ2822-78												
Проводимая среда: вода морская с температурой от -2 до 50°С												
Рабочая среда привода: жидкость ПГВ, масло МВП, масло АУ с температурой от 0 до 65°С												
Примечание: СКПУМ-Д3в-Р, угол разв. 210°												
спецсплав	150	40	**527-35.1090-11**	**ИПЛТ.492225.040-11**	220	972	290	235	458	V		V
Технические условия на изготовление и поставку по ОСТ5Р.5571-87 и ОСТВД5.5571-87												
Присоединительные размеры фланцев путевых по ГОСТ1536-76, бортовых по ОСТ5Р.5283-76, штуцеров по ГОСТ2822-78												
Проводимая среда: вода морская с температурой от -2 до 50°С												
Рабочая среда привода: жидкость ПГВ, масло МВП, масло АУ с температурой от 0 до 65°С												
Примечание: СКПУМ-Д3в-Р, угол разв. 240°												
спецсплав	150	40	**527-35.1090-12**	**ИПЛТ.492225.040-12**	220	972	290	235	458	V		V
Технические условия на изготовление и поставку по ОСТ5Р.5571-87 и ОСТВД5.5571-87												
Присоединительные размеры фланцев путевых по ГОСТ1536-76, бортовых по ОСТ5Р.5283-76, штуцеров по ГОСТ2822-78												
Проводимая среда: вода морская с температурой от -2 до 50°С												
Рабочая среда привода: жидкость ПГВ, масло МВП, масло АУ с температурой от 0 до 65°С												
Примечание: ПГС, СКПУМ-Д3в-Р, угол разв. 270°												
спецсплав	150	40	**527-35.1090-13**	**ИПЛТ.492225.040-13**	220	972	290	235	458	V		V
Технические условия на изготовление и поставку по ОСТ5Р.5571-87 и ОСТВД5.5571-87												
Присоединительные размеры фланцев путевых по ГОСТ1536-76, бортовых по ОСТ5Р.5283-76, штуцеров по ГОСТ2822-78												
Проводимая среда: вода морская с температурой от -2 до 50°С												
Рабочая среда привода: жидкость ПГВ, масло МВП, масло АУ с температурой от 0 до 65°С												
Примечание: ПГС, СКПУМ-Д3в-Р, угол разв. 300°												
спецсплав	150	40	**527-35.1090-14**	**ИПЛТ.492225.040-14**	220	972	290	235	458	V		V
Технические условия на изготовление и поставку по ОСТ5Р.5571-87 и ОСТВД5.5571-87												
Присоединительные размеры фланцев путевых по ГОСТ1536-76, бортовых по ОСТ5Р.5283-76, штуцеров по ГОСТ2822-78												
Проводимая среда: вода морская с температурой от -2 до 50°С												
Рабочая среда привода: жидкость ПГВ, масло МВП, масло АУ с температурой от 0 до 65°С												
Примечание: ПГС, СКПУМ-Д3в-Р, угол разв. 330°												
спецсплав	150	40	**527-35.1090-15**	**ИПЛТ.492225.040-15**	220	972	290	235	458	V		V
Технические условия на изготовление и поставку по ОСТ5Р.5571-87 и ОСТВД5.5571-87												
Присоединительные размеры фланцев путевых по ГОСТ1536-76, бортовых по ОСТ5Р.5283-76, штуцеров по ГОСТ2822-78												
Проводимая среда: вода морская с температурой от -2 до 50°С												
Рабочая среда привода: жидкость ПГВ, масло МВП, масло АУ с температурой от 0 до 65°С												
Примечание: ПГС, СКПУМ-Д3в-Р, угол разв. 0°												
спецсплав	150	40	**527-35.1090-16**	**ИПЛТ.492225.040-16**	220	972	290	235	458	V		V
Технические условия на изготовление и поставку по ОСТ5Р.5571-87 и ОСТВД5.5571-87												
Присоединительные размеры фланцев путевых по ГОСТ1536-76, бортовых по ОСТ5Р.5283-76, штуцеров по ГОСТ2822-78												
Проводимая среда: вода морская с температурой от -2 до 50°С												
Рабочая среда привода: жидкость ПГВ, масло МВП, масло АУ с температурой от 0 до 65°С												
Примечание: ПГС, СКПУМ-Д3в-Р, угол разв. 30°												

Материал корпуса	DN, мм	PN, кгс/см^2	Обозначение чертежа	Обозначение по ЕСКД	Масса, кг	Габаритные размеры, мм				Вид приемки		
						H	H1	L	L1	ТУ	РС	ВП
спецсплав	150	40	**527-35.1090-17**	**ИПЛТ.492225.040-17**	220	972	290	235	458	V		V
Технические условия на изготовление и поставку по ОСТ5Р.5571-87 и ОСТВД5.5571-87												
Присоединительные размеры фланцев путевых по ГОСТ1536-76, бортовых по ОСТ5Р.5283-76, штуцеров по ГОСТ2822-78												
Проводимая среда: вода морская с температурой от -2 до 50°С												
Рабочая среда привода: жидкость ПГВ, масло МВП, масло АУ с температурой от 0 до 65°С												
Примечание: ПГС, СКПУМ-Д3в-Р, угол разв. 60°												
спецсплав	150	40	**527-35.1090-18**	**ИПЛТ.492225.040-18**	220	972	290	235	458	V		V
Технические условия на изготовление и поставку по ОСТ5Р.5571-87 и ОСТВД5.5571-87												
Присоединительные размеры фланцев путевых по ГОСТ1536-76, бортовых по ОСТ5Р.5283-76, штуцеров по ГОСТ2822-78												
Проводимая среда: вода морская с температурой от -2 до 50°С												
Рабочая среда привода: жидкость ПГВ, масло МВП, масло АУ с температурой от 0 до 65°С												
Примечание: ПГС, СКПУМ-Д3в-Р, угол разв. 90°												
спецсплав	150	40	**527-35.1090-19**	**ИПЛТ.492225.040-19**	220	972	290	235	458	V		V
Технические условия на изготовление и поставку по ОСТ5Р.5571-87 и ОСТВД5.5571-87												
Присоединительные размеры фланцев путевых по ГОСТ1536-76, бортовых по ОСТ5Р.5283-76, штуцеров по ГОСТ2822-78												
Проводимая среда: вода морская с температурой от -2 до 50°С												
Рабочая среда привода: жидкость ПГВ, масло МВП, масло АУ с температурой от 0 до 65°С												
Примечание: ПГС, СКПУМ-Д3в-Р, угол разв. 120°												
спецсплав	150	40	**527-35.1090-20**	**ИПЛТ.492225.040-20**	220	972	290	235	458	V		V
Технические условия на изготовление и поставку по ОСТ5Р.5571-87 и ОСТВД5.5571-87												
Присоединительные размеры фланцев путевых по ГОСТ1536-76, бортовых по ОСТ5Р.5283-76, штуцеров по ГОСТ2822-78												
Проводимая среда: вода морская с температурой от -2 до 50°С												
Рабочая среда привода: жидкость ПГВ, масло МВП, масло АУ с температурой от 0 до 65°С												
Примечание: ПГС, СКПУМ-Д3в-Р, угол разв. 150°												
спецсплав	150	40	**527-35.1090-21**	**ИПЛТ.492225.040-21**	220	972	290	235	458	V		V
Технические условия на изготовление и поставку по ОСТ5Р.5571-87 и ОСТВД5.5571-87												
Присоединительные размеры фланцев путевых по ГОСТ1536-76, бортовых по ОСТ5Р.5283-76, штуцеров по ГОСТ2822-78												
Проводимая среда: вода морская с температурой от -2 до 50°С												
Рабочая среда привода: жидкость ПГВ, масло МВП, масло АУ с температурой от 0 до 65°С												
Примечание: ПГС, СКПУМ-Д3в-Р, угол разв. 180°												
спецсплав	150	40	**527-35.1090-22**	**ИПЛТ.492225.040-22**	220	972	290	235	458	V		V
Технические условия на изготовление и поставку по ОСТ5Р.5571-87 и ОСТВД5.5571-87												
Присоединительные размеры фланцев путевых по ГОСТ1536-76, бортовых по ОСТ5Р.5283-76, штуцеров по ГОСТ2822-78												
Проводимая среда: вода морская с температурой от -2 до 50°С												
Рабочая среда привода: жидкость ПГВ, масло МВП, масло АУ с температурой от 0 до 65°С												
Примечание: ПГС, СКПУМ-Д3в-Р, угол разв. 210°												
спецсплав	150	40	**527-35.1090-23**	**ИПЛТ.492225.040-23**	220	972	290	235	458	V		V
Технические условия на изготовление и поставку по ОСТ5Р.5571-87 и ОСТВД5.5571-87												
Присоединительные размеры фланцев путевых по ГОСТ1536-76, бортовых по ОСТ5Р.5283-76, штуцеров по ГОСТ2822-78												
Проводимая среда: вода морская с температурой от -2 до 50°С												
Рабочая среда привода: жидкость ПГВ, масло МВП, масло АУ с температурой от 0 до 65°С												
Примечание: ПГС, СКПУМ-Д3в-Р, угол разв. 240°												

3.2 Кингстоны с гидроприводом фланцевые бессальниковые

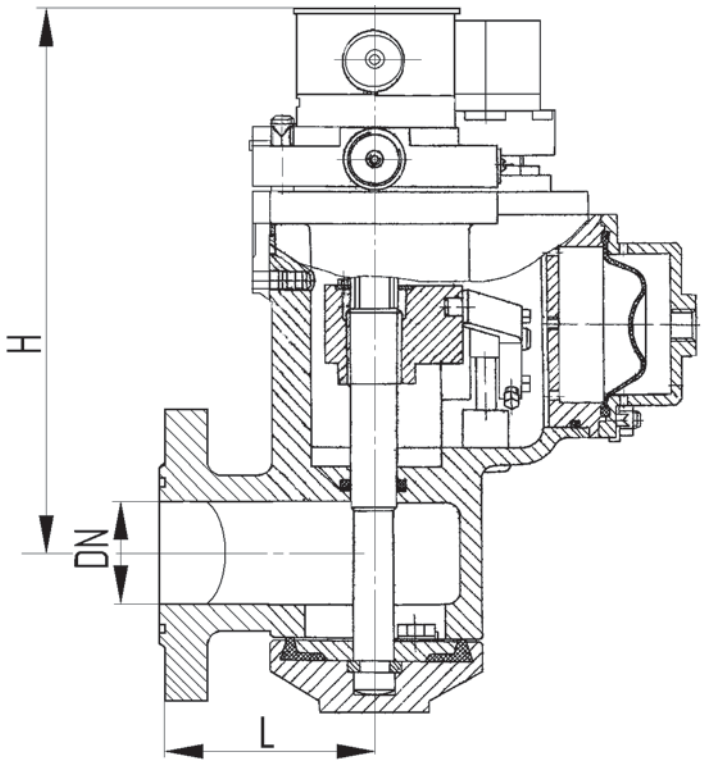

Рис. 3.2.1

Материал корпуса	DN, мм	PN, кгс/см²	Обозначение чертежа	Обозначение по ЕСКД	Масса, кг	Габаритные размеры, мм				Вид приемки		
						H	H1	L	L1	ТУ	РС	ВП
спецсплав	50	40	**527-35.1037**	**ИПЛТ.492215.001**	27	325		110		V		V
Технические условия на изготовление и поставку по ИПЛТ.492215.001ТУ (ТУ5.527-0224-73)												
Присоединительные размеры фланцев по ГОСТ1536-76, штуцеров по черт.556-35.2478												
Проводимая среда: вода морская с температурой от -2 до 32°С												
Рабочая среда привода: масло АУП, масло МГЕ-10А с температурой от -40 до 50°С												
Примечание: СКПК-3Уб												
спецсплав	50	40	**527-35.1037-01**	**ИПЛТ.492215.001-01**	27	325		110		V		V
Технические условия на изготовление и поставку по ИПЛТ.492215.001ТУ(ТУ5.527-0224-73)												
Присоединительные размеры фланцев по ГОСТ1536-76, штуцеров по черт.556-35.2478												
Проводимая среда: по ТУ5.527-0224-73												
Рабочая среда привода: масло МГЕ-10А с температурой от -40 до 50°С												
Примечание: СКПК-3Уб												

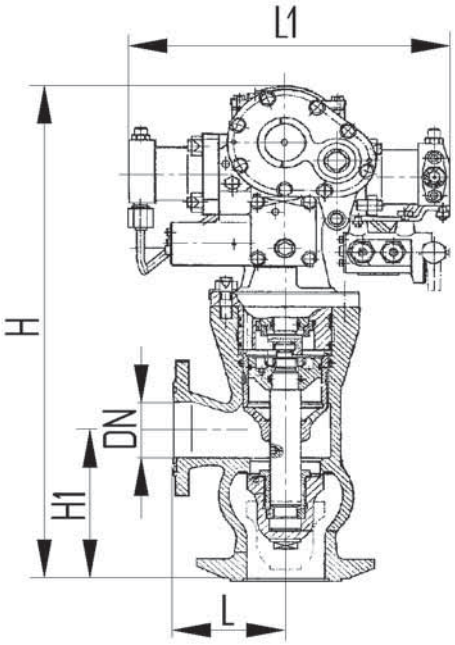

Рис. 3.2.2

Материал корпуса	DN, мм	PN, кгс/см²	Обозначение чертежа	Обозначение по ЕСКД	Масса, кг	Габаритные размеры, мм				Вид приемки		
						H	H1	L	L1	ТУ	РС	ВП
спецсплав	80	40	**527-35.1193**	**ИПЛТ.492225.061**	100	690	210	145	442	V		V
Технические условия на изготовление и поставку по ИТШЛ.492225.002ТУ (ТУ5.527-16740-82)												
Присоединительные размеры фланцев путевых по ГОСТ1536-76, бортовых по ОСТ5Р.5283-76, штуцеров по ГОСТ2822-78												
Проводимая среда: вода морская с температурой от -2 до 50°С												
Рабочая среда привода: масло АУ, жидкость ПГВ с температурой от 0 до 51°С												
Примечание: СПКМ-3а, угол разв. 0°												
спецсплав	80	40	**527-35.1193-01**	**ИПЛТ.492225.061-01**	100	690	210	145	442	V		V
Технические условия на изготовление и поставку по ИТШЛ.492225.002ТУ (ТУ5.527-16740-82)												
Присоединительные размеры фланцев путевых по ГОСТ1536-76, бортовых по ОСТ5Р.5283-76, штуцеров по ГОСТ2822-78												
Проводимая среда: вода морская с температурой от -2 до 50°С												
Рабочая среда привода: масло АУ, жидкость ПГВ с температурой от 0 до 51°С												
Примечание: СПКМ-3а, угол разв. 60°												
спецсплав	80	40	**527-35.1193-02**	**ИПЛТ.492225.061-02**	100	690	210	145	442	V		V
Технические условия на изготовление и поставку по ИТШЛ.492225.002ТУ (ТУ5.527-16740-82)												
Присоединительные размеры фланцев путевых по ГОСТ1536-76, бортовых по ОСТ5Р.5283-76, штуцеров по ГОСТ2822-78												
Проводимая среда: вода морская с температурой от -2 до 50°С												
Рабочая среда привода: масло АУ, жидкость ПГВ с температурой от 0 до 51°С												
Примечание: СПКМ-3а, угол разв. 120°												
спецсплав	80	40	**527-35.1193-03**	**ИПЛТ.492225.061-03**	100	690	210	145	442	V		V
Технические условия на изготовление и поставку по ИТШЛ.492225.002ТУ (ТУ5.527-16740-82)												
Присоединительные размеры фланцев путевых по ГОСТ1536-76, бортовых по ОСТ5Р.5283-76, штуцеров по ГОСТ2822-78												
Проводимая среда: вода морская с температурой от -2 до 50°С												
Рабочая среда привода: масло АУ, жидкость ПГВ с температурой от 0 до 51°С												
Примечание: СПКМ-3а, угол разв. 180°												

Материал корпуса	DN, мм	PN, кгс/см²	Обозначение чертежа	Обозначение по ЕСКД	Масса, кг	Габаритные размеры, мм				Вид приемки		
						H	H1	L	L1	ТУ	РС	ВП
спецсплав	80	40	**527-35.1193-04**	**ИПЛТ.492225.061-04**	100	690	210	145	442	V		V
Технические условия на изготовление и поставку по ИТШЛ.492225.002ТУ (ТУ5.527-16740-82)												
Присоединительные размеры фланцев путевых по ГОСТ1536-76, бортовых по ОСТ5Р.5283-76, штуцеров по ГОСТ2822-78												
Проводимая среда: вода морская с температурой от -2 до 50°С												
Рабочая среда привода: масло АУ, жидкость ПГВ с температурой от 0 до 51°С												
Примечание: СПКМ-3а, угол разв. 240°												
спецсплав	80	40	**527-35.1193-05**	**ИПЛТ.492225.061-05**	100	690	210	145	442	V		V
Технические условия на изготовление и поставку по ИТШЛ.492225.002ТУ (ТУ5.527-16740-82)												
Присоединительные размеры фланцев путевых по ГОСТ1536-76, бортовых по ОСТ5Р.5283-76, штуцеров по ГОСТ2822-78												
Проводимая среда: вода морская с температурой от -2 до 50°С												
Рабочая среда привода: масло АУ, жидкость ПГВ с температурой от 0 до 51°С												
Примечание: СПКМ-3а, угол разв. 300°												
спецсплав	80	40	**527-35.1193-06**	**ИПЛТ.492225.061-06**	100	690	210	145	442	V		V
Технические условия на изготовление и поставку по ИТШЛ.492225.002ТУ (ТУ5.527-16740-82)												
Присоединительные размеры фланцев путевых по ГОСТ1536-76, бортовых по ОСТ5Р.5283-76, штуцеров по ГОСТ2822-78												
Проводимая среда: вода морская с температурой от -2 до 50°С												
Рабочая среда привода: масло АУ, жидкость ПГВ с температурой от 0 до 51°С												
Примечание: СКПУМ-Д3а-Р, угол разв. 0°												
спецсплав	80	40	**527-35.1193-07**	**ИПЛТ.492225.061-07**	100	690	210	145	442	V		V
Технические условия на изготовление и поставку по ИТШЛ.492225.002ТУ (ТУ5.527-16740-82)												
Присоединительные размеры фланцев путевых по ГОСТ1536-76, бортовых по ОСТ5Р.5283-76, штуцеров по ГОСТ2822-78												
Проводимая среда: вода морская с температурой от -2 до 50°С												
Рабочая среда привода: масло АУ, жидкость ПГВ с температурой от 0 до 51°С												
Примечание: СКПУМ-Д3а-Р, угол разв. 60°												
спецсплав	80	40	**527-35.1193-08**	**ИПЛТ.492225.061-08**	100	690	210	145	442	V		V
Технические условия на изготовление и поставку по ИТШЛ.492225.002ТУ (ТУ5.527-16740-82)												
Присоединительные размеры фланцев путевых по ГОСТ1536-76, бортовых по ОСТ5Р.5283-76, штуцеров по ГОСТ2822-78												
Проводимая среда: вода морская с температурой от -2 до 50°С												
Рабочая среда привода: масло АУ, жидкость ПГВ с температурой от 0 до 51°С												
Примечание: СКПУМ-Д3а-Р, угол разв. 120°												
спецсплав	80	40	**527-35.1193-09**	**ИПЛТ.492225.061-09**	100	690	210	145	442	V		V
Технические условия на изготовление и поставку по ИТШЛ.492225.002ТУ (ТУ5.527-16740-82)												
Присоединительные размеры фланцев путевых по ГОСТ1536-76, бортовых по ОСТ5Р.5283-76, штуцеров по ГОСТ2822-78												
Проводимая среда: вода морская с температурой от -2 до 50°С												
Рабочая среда привода: масло АУ, жидкость ПГВ с температурой от 0 до 51°С												
Примечание: СКПУМ-Д3а-Р, угол разв. 180°												
спецсплав	80	40	**527-35.1193-10**	**ИПЛТ.492225.061-10**	100	690	210	145	442	V		V
Технические условия на изготовление и поставку по ИТШЛ.492225.002ТУ (ТУ5.527-16740-82)												
Присоединительные размеры фланцев путевых по ГОСТ1536-76, бортовых по ОСТ5Р.5283-76, штуцеров по ГОСТ2822-78												
Проводимая среда: вода морская с температурой от -2 до 50°С												
Рабочая среда привода: масло АУ, жидкость ПГВ с температурой от 0 до 51°С												
Примечание: СКПУМ-Д3а-Р, угол разв. 240°												

Материал корпуса	DN, мм	PN, кгс/см²	Обозначение чертежа	Обозначение по ЕСКД	Масса, кг	Габаритные размеры, мм				Вид приемки		
						H	H1	L	L1	ТУ	РС	ВП
спецсплав	80	40	**527-35.1193-11**	**ИПЛТ.492225.061-11**	100	690	210	145	442	V		V
Технические условия на изготовление и поставку по ИТШЛ.492225.002ТУ (ТУ5.527-16740-82)												
Присоединительные размеры фланцев путевых по ГОСТ1536-76, бортовых по ОСТ5Р.5283-76, штуцеров по ГОСТ2822-78												
Проводимая среда: вода морская с температурой от -2 до 50°С												
Рабочая среда привода: масло АУ, жидкость ПГВ с температурой от 0 до 51°С												
Примечание: СКПУМ-Д3а-Р, угол разв. 300°												
спецсплав	80	40	**527-35.1193-12**	**ИПЛТ.492225.061-12**	99	690	210	145	417	V		V
Технические условия на изготовление и поставку по ИТШЛ.492225.002ТУ (ТУ5.527-16740-82)												
Присоединительные размеры фланцев путевых по ГОСТ1536-76, бортовых по ОСТ5Р.5283-76, штуцеров по ГОСТ2822-78												
Проводимая среда: вода морская с температурой от -2 до 50°С												
Рабочая среда привода: масло АУ, жидкость ПГВ с температурой от 0 до 51°С												
Примечание: ДБКПМ-3а, угол разв. 0°												
спецсплав	80	40	**527-35.1193-13**	**ИПЛТ.492225.061-13**	99	690	210	145	417	V		V
Технические условия на изготовление и поставку по ИТШЛ.492225.002ТУ (ТУ5.527-16740-82)												
Присоединительные размеры фланцев путевых по ГОСТ1536-76, бортовых по ОСТ5Р.5283-76, штуцеров по ГОСТ2822-78												
Проводимая среда: вода морская с температурой от -2 до 50°С												
Рабочая среда привода: масло АУ, жидкость ПГВ с температурой от 0 до 51°С												
Примечание: ДБКПМ-3а, угол разв.6 0°												
спецсплав	80	40	**527-35.1193-14**	**ИПЛТ.492225.061-14**	99	690	210	145	417	V		V
Технические условия на изготовление и поставку по ИТШЛ.492225.002ТУ (ТУ5.527-16740-82)												
Присоединительные размеры фланцев путевых по ГОСТ1536-76, бортовых по ОСТ5Р.5283-76, штуцеров по ГОСТ2822-78												
Проводимая среда: вода морская с температурой от -2 до 50°С												
Рабочая среда привода: масло АУ, жидкость ПГВ с температурой от 0 до 51°С												
Примечание: ДБКПМ-3а, угол разв. 120°												
спецсплав	80	40	**527-35.1193-15**	**ИПЛТ.492225.061-15**	99	690	210	145	417	V		V
Технические условия на изготовление и поставку по ИТШЛ.492225.002ТУ (ТУ5.527-16740-82)												
Присоединительные размеры фланцев путевых по ГОСТ1536-76, бортовых по ОСТ5Р.5283-76, штуцеров по ГОСТ2822-78												
Проводимая среда: вода морская с температурой от -2 до 50°С												
Рабочая среда привода: масло АУ, жидкость ПГВ с температурой от 0 до 51°С												
Примечание: ДБКПМ-3а, угол разв. 180°												
спецсплав	80	40	**527-35.1193-16**	**ИПЛТ.492225.061-16**	99	690	210	145	417	V		V
Технические условия на изготовление и поставку по ИТШЛ.492225.002ТУ (ТУ5.527-16740-82)												
Присоединительные размеры фланцев путевых по ГОСТ1536-76, бортовых по ОСТ5Р.5283-76, штуцеров по ГОСТ2822-78												
Проводимая среда: вода морская с температурой от -2 до 50°С												
Рабочая среда привода: масло АУ, жидкость ПГВ с температурой от 0 до 51°С												
Примечание: ДБКПМ-3а, угол разв. 240°												
спецсплав	80	40	**527-35.1193-17**	**ИПЛТ.492225.061-17**	99	690	210	145	417	V		V
Технические условия на изготовление и поставку по ИТШЛ.492225.002ТУ (ТУ5.527-16740-82)												
Присоединительные размеры фланцев путевых по ГОСТ1536-76, бортовых по ОСТ5Р.5283-76, штуцеров по ГОСТ2822-78												
Проводимая среда: вода морская с температурой от -2 до 50°С												
Рабочая среда привода: масло АУ, жидкость ПГВ с температурой от 0 до 51°С												
Примечание: ДБКПМ-3а, угол разв. 300°												

Материал корпуса	DN, мм	PN, кгс/см²	Обозначение чертежа	Обозначение по ЕСКД	Масса, кг	Габаритные размеры, мм				Вид приемки		
						H	H1	L	L1	ТУ	РС	ВП
спецсплав	80	40	**527-35.1193-18**	**ИПЛТ.492225.061-18**	100	690	210	145	427	V		V
Технические условия на изготовление и поставку по ИТШЛ.492225.002ТУ (ТУ5.527-16740-82)												
Присоединительные размеры фланцев путевых по ГОСТ1536-76, бортовых по ОСТ5Р.5283-76, штуцеров по ГОСТ2822-78												
Проводимая среда: вода морская с температурой от -2 до 50°С												
Рабочая среда привода: масло АУ, жидкость ПГВ с температурой от 0 до 51°С												
Примечание: ДБПМ-3 без серьги, угол разв. 0°												
спецсплав	80	40	**527-35.1193-19**	**ИПЛТ.492225.061-19**	100	690	210	145	427	V		V
Технические условия на изготовление и поставку по ИТШЛ.492225.002ТУ (ТУ5.527-16740-82)												
Присоединительные размеры фланцев путевых по ГОСТ1536-76, бортовых по ОСТ5Р.5283-76, штуцеров по ГОСТ2822-78												
Проводимая среда: вода морская с температурой от -2 до 50°С												
Рабочая среда привода: масло АУ, жидкость ПГВ с температурой от 0 до 51°С												
Примечание: ДБПМ-3 без серьги, угол разв. 60°												
спецсплав	80	40	**527-35.1193-20**	**ИПЛТ.492225.061-20**	100	690	210	145	427	V		V
Технические условия на изготовление и поставку по ИТШЛ.492225.002ТУ (ТУ5.527-16740-82)												
Присоединительные размеры фланцев путевых по ГОСТ1536-76, бортовых по ОСТ5Р.5283-76, штуцеров по ГОСТ2822-78												
Проводимая среда: вода морская с температурой от -2 до 50°С												
Рабочая среда привода: масло АУ, жидкость ПГВ с температурой от 0 до 51°С												
Примечание: ДБПМ-3 без серьги, угол разв. 120°												
спецсплав	80	40	**527-35.1193-21**	**ИПЛТ.492225.061-21**	100	690	210	145	427	V		V
Технические условия на изготовление и поставку по ИТШЛ.492225.002ТУ (ТУ5.527-16740-82)												
Присоединительные размеры фланцев путевых по ГОСТ1536-76, бортовых по ОСТ5Р.5283-76, штуцеров по ГОСТ2822-78												
Проводимая среда: вода морская с температурой от -2 до 50°С												
Рабочая среда привода: масло АУ, жидкость ПГВ с температурой от 0 до 51°С												
Примечание: ДБПМ-3 без серьги, угол разв. 180°												
спецсплав	80	40	**527-35.1193-22**	**ИПЛТ.492225.061-22**	100	690	210	145	427	V		V
Технические условия на изготовление и поставку по ИТШЛ.492225.002ТУ (ТУ5.527-16740-82)												
Присоединительные размеры фланцев путевых по ГОСТ1536-76, бортовых по ОСТ5Р.5283-76, штуцеров по ГОСТ2822-78												
Проводимая среда: вода морская с температурой от -2 до 50°С												
Рабочая среда привода: масло АУ, жидкость ПГВ с температурой от 0 до 51°С												
Примечание: ДБПМ-3 без серьги, угол разв. 240°												
спецсплав	80	40	**527-35.1193-23**	**ИПЛТ.492225.061-23**	100	690	210	145	427	V		V
Технические условия на изготовление и поставку по ИТШЛ.492225.002ТУ (ТУ5.527-16740-82)												
Присоединительные размеры фланцев путевых по ГОСТ1536-76, бортовых по ОСТ5Р.5283-76, штуцеров по ГОСТ2822-78												
Проводимая среда: вода морская с температурой от -2 до 50°С												
Рабочая среда привода: масло АУ, жидкость ПГВ с температурой от 0 до 51°С												
Примечание: ДБПМ-3 без серьги, угол разв. 300°												
спецсплав	80	40	**527-35.1193-24**	**ИПЛТ.492225.061-24**	100	690	210	145	442	V		V
Технические условия на изготовление и поставку по ИТШЛ.492225.002ТУ (ТУ5.527-16740-82)												
Присоединительные размеры фланцев путевых по ГОСТ1536-76, бортовых по ОСТ5Р.5283-76, штуцеров по ГОСТ2822-78												
Проводимая среда: вода морская с температурой от -2 до 50°С												
Рабочая среда привода: масло АУ, жидкость ПГВ с температурой от 0 до 51°С												
Примечание: КСПКВ-3а, угол разв. 0°												

Материал корпуса	DN, мм	PN, кгс/см²	Обозначение чертежа	Обозначение по ЕСКД	Масса, кг	Габаритные размеры, мм				Вид приемки		
						H	H1	L	L1	ТУ	РС	ВП
спецсплав	80	40	**527-35.1193-25**	**ИПЛТ.492225.061-25**	100	690	210	145	442	V		V
Технические условия на изготовление и поставку по ИТШЛ.492225.002ТУ (ТУ5.527-16740-82)												
Присоединительные размеры фланцев путевых по ГОСТ1536-76, бортовых по ОСТ5Р.5283-76, штуцеров по ГОСТ2822-78												
Проводимая среда: вода морская с температурой от -2 до 50°С												
Рабочая среда привода: масло АУ, жидкость ПГВ с температурой от 0 до 51°С												
Примечание: КСПКВ-3а, угол разв. 60°												
спецсплав	80	40	**527-35.1193-26**	**ИПЛТ.492225.061-26**	100	690	210	145	442	V		V
Технические условия на изготовление и поставку по ИТШЛ.492225.002ТУ (ТУ5.527-16740-82)												
Присоединительные размеры фланцев путевых по ГОСТ1536-76, бортовых по ОСТ5Р.5283-76, штуцеров по ГОСТ2822-78												
Проводимая среда: вода морская с температурой от -2 до 50°С												
Рабочая среда привода: масло АУ, жидкость ПГВ с температурой от 0 до 51°С												
Примечание: КСПКВ-3а, угол разв. 120°												
спецсплав	80	40	**527-35.1193-27**	**ИПЛТ.492225.061-27**	100	690	210	145	442	V		V
Технические условия на изготовление и поставку по ИТШЛ.492225.002ТУ (ТУ5.527-16740-82)												
Присоединительные размеры фланцев путевых по ГОСТ1536-76, бортовых по ОСТ5Р.5283-76, штуцеров по ГОСТ2822-78												
Проводимая среда: вода морская с температурой от -2 до 50°С												
Рабочая среда привода: масло АУ, жидкость ПГВ с температурой от 0 до 51°С												
Примечание: КСПКВ-3а, угол разв. 180°												
спецсплав	80	40	**527-35.1193-28**	**ИПЛТ.492225.061-28**	100	690	210	145	442	V		V
Технические условия на изготовление и поставку по ИТШЛ.492225.002ТУ (ТУ5.527-16740-82)												
Присоединительные размеры фланцев путевых по ГОСТ1536-76, бортовых по ОСТ5Р.5283-76, штуцеров по ГОСТ2822-78												
Проводимая среда: вода морская с температурой от -2 до 50°С												
Рабочая среда привода: масло АУ, жидкость ПГВ с температурой от 0 до 51°С												
Примечание: КСПКВ-3а, угол разв. 240°												
спецсплав	80	40	**527-35.1193-29**	**ИПЛТ.492225.061-29**	100	690	210	145	442	V		V
Технические условия на изготовление и поставку по ИТШЛ.492225.002ТУ (ТУ5.527-16740-82)												
Присоединительные размеры фланцев путевых по ГОСТ1536-76, бортовых по ОСТ5Р.5283-76, штуцеров по ГОСТ2822-78												
Проводимая среда: вода морская с температурой от -2 до 50°С												
Рабочая среда привода: масло АУ, жидкость ПГВ с температурой от 0 до 51°С												
Примечание: КСПКВ-3а, угол разв. 300°												
спецсплав	100	40	**527-35.1154**	**ИПЛТ.492225.060**	95	725	240	160	442	V		V
Технические условия на изготовление и поставку по ИТШЛ.492225.002ТУ (ТУ5.527-16740-82)												
Присоединительные размеры фланцев путевых по ГОСТ1536-76, бортовых по ОСТ5Р.5283-76, штуцеров по ГОСТ2822-78												
Проводимая среда: вода морская с температурой от -2 до 50°С												
Рабочая среда привода: масло АУ, жидкость ПГВ с температурой от 0 до 50°С												
Примечание: СПКМ-3а, угол разв. 0°												
спецсплав	100	40	**527-35.1154-01**	**ИПЛТ.492225.060-01**	95	725	240	160	442	V		V
Технические условия на изготовление и поставку по ИТШЛ.492225.002ТУ (ТУ5.527-16740-82)												
Присоединительные размеры фланцев путевых по ГОСТ1536-76, бортовых по ОСТ5Р.5283-76, штуцеров по ГОСТ2822-78												
Проводимая среда: вода морская с температурой от -2 до 50°С												
Рабочая среда привода: масло АУ, жидкость ПГВ с температурой от 0 до 50°С												
Примечание: СПКМ-3а, угол разв. 60°												

Материал корпуса	DN, мм	PN, кгс/см²	Обозначение чертежа	Обозначение по ЕСКД	Масса, кг	Габаритные размеры, мм				Вид приемки		
						H	H1	L	L1	ТУ	РС	ВП
спецсплав	100	40	**527-35.1154-02**	**ИПЛТ.492225.060-02**	95	725	240	160	442	V		V
Технические условия на изготовление и поставку по ИТШЛ.492225.002ТУ (ТУ5.527-16740-82)												
Присоединительные размеры фланцев путевых по ГОСТ1536-76, бортовых по ОСТ5Р.5283-76, штуцеров по ГОСТ2822-78												
Проводимая среда: вода морская с температурой от -2 до 50°С												
Рабочая среда привода: масло АУ, жидкость ПГВ с температурой от 0 до 50°С												
Примечание: СПКМ-3а, угол разв. 120°												
спецсплав	100	40	**527-35.1154-03**	**ИПЛТ.492225.060-03**	95	725	240	160	442	V		V
Технические условия на изготовление и поставку по ИТШЛ.492225.002ТУ (ТУ5.527-16740-82)												
Присоединительные размеры фланцев путевых по ГОСТ1536-76, бортовых по ОСТ5Р.5283-76, штуцеров по ГОСТ2822-78												
Проводимая среда: вода морская с температурой от -2 до 50°С												
Рабочая среда привода: масло АУ, жидкость ПГВ с температурой от 0 до 50°С												
Примечание: СПКМ-3а, угол разв. 180°												
спецсплав	100	40	**527-35.1154-04**	**ИПЛТ.492225.060-04**	95	725	240	160	442	V		V
Технические условия на изготовление и поставку по ИТШЛ.492225.002ТУ (ТУ5.527-16740-82)												
Присоединительные размеры фланцев путевых по ГОСТ1536-76, бортовых по ОСТ5Р.5283-76, штуцеров по ГОСТ2822-78												
Проводимая среда: вода морская с температурой от -2 до 50°С												
Рабочая среда привода: масло АУ, жидкость ПГВ с температурой от 0 до 50°С												
Примечание: СПКМ-3а, угол разв. 240°												
спецсплав	100	40	**527-35.1154-05**	**ИПЛТ.492225.060-05**	95	725	240	160	442	V		V
Технические условия на изготовление и поставку по ИТШЛ.492225.002ТУ (ТУ5.527-16740-82)												
Присоединительные размеры фланцев путевых по ГОСТ1536-76, бортовых по ОСТ5Р.5283-76, штуцеров по ГОСТ2822-78												
Проводимая среда: вода морская с температурой от -2 до 50°С												
Рабочая среда привода: масло АУ, жидкость ПГВ с температурой от 0 до 50°С												
Примечание: СПКМ-3а, угол разв.300°												
спецсплав	100	40	**527-35.1154-06**	**ИПЛТ.492225.060-06**	95	725	240	160	442	V		V
Технические условия на изготовление и поставку по ИТШЛ.492225.002ТУ (ТУ5.527-16740-82)												
Присоединительные размеры фланцев путевых по ГОСТ1536-76, бортовых по ОСТ5Р.5283-76, штуцеров по ГОСТ2822-78												
Проводимая среда: вода морская с температурой от -2 до 50°С												
Рабочая среда привода: масло АУ, жидкость ПГВ с температурой от 0 до 50°С												
Примечание: СКПУМ-Д3а-Р, угол разв. 0°												
спецсплав	100	40	**527-35.1154-07**	**ИПЛТ.492225.060-07**	95	725	240	160	442	V		V
Технические условия на изготовление и поставку по ИТШЛ.492225.002ТУ (ТУ5.527-16740-82)												
Присоединительные размеры фланцев путевых по ГОСТ1536-76, бортовых по ОСТ5Р.5283-76, штуцеров по ГОСТ2822-78												
Проводимая среда: вода морская с температурой от -2 до 50°С												
Рабочая среда привода: масло АУ, жидкость ПГВ с температурой от 0 до 50°С												
Примечание: СКПУМ-Д3а-Р, угол разв. 60°												
спецсплав	100	40	**527-35.1154-08**	**ИПЛТ.492225.060-08**	95	725	240	160	442	V		V
Технические условия на изготовление и поставку по ИТШЛ.492225.002ТУ (ТУ5.527-16740-82)												
Присоединительные размеры фланцев путевых по ГОСТ1536-76, бортовых по ОСТ5Р.5283-76, штуцеров по ГОСТ2822-78												
Проводимая среда: вода морская с температурой от -2 до 50°С												
Рабочая среда привода: масло АУ, жидкость ПГВ с температурой от 0 до 50°С												
Примечание: СКПУМ-Д3а-Р, угол разв. 120°												

Материал корпуса	DN, мм	PN, кгс/см²	Обозначение чертежа	Обозначение по ЕСКД	Масса, кг	Габаритные размеры, мм				Вид приемки		
						H	H1	L	L1	ТУ	РС	ВП
спецсплав	100	40	**527-35.1154-09**	**ИПЛТ.492225.060-09**	95	725	240	160	442	V		V
Технические условия на изготовление и поставку по ИТШЛ.492225.002ТУ (ТУ5.527-16740-82)												
Присоединительные размеры фланцев путевых по ГОСТ1536-76, бортовых по ОСТ5Р.5283-76, штуцеров по ГОСТ2822-78												
Проводимая среда: вода морская с температурой от -2 до 50°С												
Рабочая среда привода: масло АУ, жидкость ПГВ с температурой от 0 до 50°С												
Примечание: СКПУМ-Д3а-Р, угол разв. 180°												
спецсплав	100	40	**527-35.1154-10**	**ИПЛТ.492225.060-10**	95	725	240	160	442	V		V
Технические условия на изготовление и поставку по ИТШЛ.492225.002ТУ (ТУ5.527-16740-82)												
Присоединительные размеры фланцев путевых по ГОСТ1536-76, бортовых по ОСТ5Р.5283-76, штуцеров по ГОСТ2822-78												
Проводимая среда: вода морская с температурой от -2 до 50°С												
Рабочая среда привода: масло АУ, жидкость ПГВ с температурой от 0 до 50°С												
Примечание: СКПУМ-Д3а-Р, угол разв. 240°												
спецсплав	100	40	**527-35.1154-11**	**ИПЛТ.492225.060-11**	95	725	240	160	442	V		V
Технические условия на изготовление и поставку по ИТШЛ.492225.002ТУ (ТУ5.527-16740-82)												
Присоединительные размеры фланцев путевых по ГОСТ1536-76, бортовых по ОСТ5Р.5283-76, штуцеров по ГОСТ2822-78												
Проводимая среда: вода морская с температурой от -2 до 50°С												
Рабочая среда привода: масло АУ, жидкость ПГВ с температурой от 0 до 50°С												
Примечание: СКПУМ-Д3а-Р, угол разв. 300°												
спецсплав	100	40	**527-35.1154-12**	**ИПЛТ.492225.060-12**	95	725	240	160	442	V		V
Технические условия на изготовление и поставку по ИТШЛ.492225.002ТУ (ТУ5.527-16740-82)												
Присоединительные размеры фланцев путевых по ГОСТ1536-76, бортовых по ОСТ5Р.5283-76, штуцеров по ГОСТ2822-78												
Проводимая среда: вода морская с температурой от -2 до 50°С												
Рабочая среда привода: масло АУ, жидкость ПГВ с температурой от 0 до 50°С												
Примечание: ДБПМ-3 без серьги, угол разв. 0°												
спецсплав	100	40	**527-35.1154-13**	**ИПЛТ.492225.060-13**	95	725	240	160	442	V		V
Технические условия на изготовление и поставку по ИТШЛ.492225.002ТУ (ТУ5.527-16740-82)												
Присоединительные размеры фланцев путевых по ГОСТ1536-76, бортовых по ОСТ5Р.5283-76, штуцеров по ГОСТ2822-78												
Проводимая среда: вода морская с температурой от -2 до 50°С												
Рабочая среда привода: масло АУ, жидкость ПГВ с температурой от 0 до 50°С												
Примечание: ДБПМ-3 без серьги, угол разв. 60°												
спецсплав	100	40	**527-35.1154-14**	**ИПЛТ.492225.060-14**	95	725	240	160	442	V		V
Технические условия на изготовление и поставку по ИТШЛ.492225.002ТУ (ТУ5.527-16740-82)												
Присоединительные размеры фланцев путевых по ГОСТ1536-76, бортовых по ОСТ5Р.5283-76, штуцеров по ГОСТ2822-78												
Проводимая среда: вода морская с температурой от -2 до 50°С												
Рабочая среда привода: масло АУ, жидкость ПГВ с температурой от 0 до 50°С												
Примечание: ДБПМ-3 без серьги, угол разв. 120°												
спецсплав	100	40	**527-35.1154-15**	**ИПЛТ.492225.060-15**	95	725	240	160	442	V		V
Технические условия на изготовление и поставку по ИТШЛ.492225.002ТУ (ТУ5.527-16740-82)												
Присоединительные размеры фланцев путевых по ГОСТ1536-76, бортовых по ОСТ5Р.5283-76, штуцеров по ГОСТ2822-78												
Проводимая среда: вода морская с температурой от -2 до 50°С												
Рабочая среда привода: масло АУ, жидкость ПГВ с температурой от 0 до 50°С												
Примечание: ДБПМ-3 без серьги, угол разв. 180°												

Материал корпуса	DN, мм	PN, кгс/см²	Обозначение чертежа	Обозначение по ЕСКД	Масса, кг	Габаритные размеры, мм				Вид приемки		
						H	H1	L	L1	ТУ	РС	ВП
спецсплав	100	40	**527-35.1154-16**	**ИПЛТ.492225.060-16**	95	725	240	160	442	V		V
Технические условия на изготовление и поставку по ИТШЛ.492225.002ТУ (ТУ5.527-16740-82)												
Присоединительные размеры фланцев путевых по ГОСТ1536-76, бортовых по ОСТ5Р.5283-76, штуцеров по ГОСТ2822-78												
Проводимая среда: вода морская с температурой от -2 до 50°С												
Рабочая среда привода: масло АУ, жидкость ПГВ с температурой от 0 до 50°С												
Примечание: ДБПМ-3 без серьги, угол разв. 240°												
спецсплав	100	40	**527-35.1154-17**	**ИПЛТ.492225.060-17**	95	725	240	160	442	V		V
Технические условия на изготовление и поставку по ИТШЛ.492225.002ТУ (ТУ5.527-16740-82)												
Присоединительные размеры фланцев путевых по ГОСТ1536-76, бортовых по ОСТ5Р.5283-76, штуцеров по ГОСТ2822-78												
Проводимая среда: вода морская с температурой от -2 до 50°С												
Рабочая среда привода: масло АУ, жидкость ПГВ с температурой от 0 до 50°С												
Примечание: ДБПМ-3 без серьги, угол разв. 300°												
спецсплав	100	40	**527-35.1154-18**	**ИПЛТ.492225.060-18**	95	725	240	160	442	V		V
Технические условия на изготовление и поставку по ИТШЛ.492225.002ТУ (ТУ5.527-16740-82)												
Присоединительные размеры фланцев путевых по ГОСТ1536-76, бортовых по ОСТ5Р.5283-76, штуцеров по ГОСТ2822-78												
Проводимая среда: вода морская с температурой от -2 до 50°С												
Рабочая среда привода: масло АУ, жидкость ПГВ с температурой от 0 до 50°С												
Примечание: ДБКПМ-3а, угол разв. 0°												
спецсплав	100	40	**527-35.1154-19**	**ИПЛТ.492225.060-19**	95	725	240	160	442	V		V
Технические условия на изготовление и поставку по ИТШЛ.492225.002ТУ (ТУ5.527-16740-82)												
Присоединительные размеры фланцев путевых по ГОСТ1536-76, бортовых по ОСТ5Р.5283-76, штуцеров по ГОСТ2822-78												
Проводимая среда: вода морская с температурой от -2 до 50°С												
Рабочая среда привода: масло АУ, жидкость ПГВ с температурой от 0 до 50°С												
Примечание: ДБКПМ-3а, угол разв. 60°												
спецсплав	100	40	**527-35.1154-20**	**ИПЛТ.492225.060-20**	95	725	240	160	442	V		V
Технические условия на изготовление и поставку по ИТШЛ.492225.002ТУ (ТУ5.527-16740-82)												
Присоединительные размеры фланцев путевых по ГОСТ1536-76, бортовых по ОСТ5Р.5283-76, штуцеров по ГОСТ2822-78												
Проводимая среда: вода морская с температурой от -2 до 50°С												
Рабочая среда привода: масло АУ, жидкость ПГВ с температурой от 0 до 50°С												
Примечание: ДБКПМ-3а, угол разв. 120°												
спецсплав	100	40	**527-35.1154-21**	**ИПЛТ.492225.060-21**	95	725	240	160	442	V		V
Технические условия на изготовление и поставку по ИТШЛ.492225.002ТУ (ТУ5.527-16740-82)												
Присоединительные размеры фланцев путевых по ГОСТ1536-76, бортовых по ОСТ5Р.5283-76, штуцеров по ГОСТ2822-78												
Проводимая среда: вода морская с температурой от -2 до 50°С												
Рабочая среда привода: масло АУ, жидкость ПГВ с температурой от 0 до 50°С												
Примечание: ДБКПМ-3а, угол разв. 180°												
спецсплав	100	40	**527-35.1154-22**	**ИПЛТ.492225.060-22**	95	725	240	160	442	V		V
Технические условия на изготовление и поставку по ИТШЛ.492225.002ТУ (ТУ5.527-16740-82)												
Присоединительные размеры фланцев путевых по ГОСТ1536-76, бортовых по ОСТ5Р.5283-76, штуцеров по ГОСТ2822-78												
Проводимая среда: вода морская с температурой от -2 до 50°С												
Рабочая среда привода: масло АУ, жидкость ПГВ с температурой от 0 до 50°С												
Примечание: ДБКПМ-3а, угол разв. 240°												

Материал корпуса	DN, мм	PN, кгс/см²	Обозначение чертежа	Обозначение по ЕСКД	Масса, кг	Габаритные размеры, мм				Вид приемки		
						H	H1	L	L1	ТУ	РС	ВП
спецсплав	100	40	**527-35.1154-23**	**ИПЛТ.492225.060-23**	95	725	240	160	442	V		V
Технические условия на изготовление и поставку по ИТШЛ.492225.002ТУ (ТУ5.527-16740-82)												
Присоединительные размеры фланцев путевых по ГОСТ1536-76, бортовых по ОСТ5Р.5283-76, штуцеров по ГОСТ2822-78												
Проводимая среда: вода морская с температурой от -2 до 50°С												
Рабочая среда привода: масло АУ, жидкость ПГВ с температурой от 0 до 50°С												
Примечание: ДБКПМ-3а, угол разв. 300°												
спецсплав	100	40	**527-35.1154-24**	**ИПЛТ.492225.060-24**	95	725	240	160	442	V		V
Технические условия на изготовление и поставку по ИТШЛ.492225.002ТУ (ТУ5.527-16740-82)												
Присоединительные размеры фланцев путевых по ГОСТ1536-76, бортовых по ОСТ5Р.5283-76, штуцеров по ГОСТ2822-78												
Проводимая среда: вода морская с температурой от -2 до 50°С												
Рабочая среда привода: масло АУ, жидкость ПГВ с температурой от 0 до 50°С												
Примечание: ПГС, СКПУМ-Д3а-Р, угол разв. 0°												
спецсплав	100	40	**527-35.1154-25**	**ИПЛТ.492225.060-25**	95	725	240	160	442	V		V
Технические условия на изготовление и поставку по ИТШЛ.492225.002ТУ (ТУ5.527-16740-82)												
Присоединительные размеры фланцев путевых по ГОСТ1536-76, бортовых по ОСТ5Р.5283-76, штуцеров по ГОСТ2822-78												
Проводимая среда: вода морская с температурой от -2 до 50°С												
Рабочая среда привода: масло АУ, жидкость ПГВ с температурой от 0 до 50°С												
Примечание: ПГС, СКПУМ-Д3а-Р, угол разв. 60°												
спецсплав	100	40	**527-35.1154-26**	**ИПЛТ.492225.060-26**	95	725	240	160	442	V		V
Технические условия на изготовление и поставку по ИТШЛ.492225.002ТУ (ТУ5.527-16740-82)												
Присоединительные размеры фланцев путевых по ГОСТ1536-76, бортовых по ОСТ5Р.5283-76, штуцеров по ГОСТ2822-78												
Проводимая среда: вода морская с температурой от -2 до 50°С												
Рабочая среда привода: масло АУ, жидкость ПГВ с температурой от 0 до 50°С												
Примечание: ПГС, СКПУМ-Д3а-Р, угол разв. 120°												
спецсплав	100	40	**527-35.1154-27**	**ИПЛТ.492225.060-27**	95	725	240	160	442	V		V
Технические условия на изготовление и поставку по ИТШЛ.492225.002ТУ (ТУ5.527-16740-82)												
Присоединительные размеры фланцев путевых по ГОСТ1536-76, бортовых по ОСТ5Р.5283-76, штуцеров по ГОСТ2822-78												
Проводимая среда: вода морская с температурой от -2 до 50°С												
Рабочая среда привода: масло АУ, жидкость ПГВ с температурой от 0 до 50°С												
Примечание: ПГС, СКПУМ-Д3а-Р, угол разв. 180°												
спецсплав	100	40	**527-35.1154-28**	**ИПЛТ.492225.060-28**	95	725	240	160	442	V		V
Технические условия на изготовление и поставку по ИТШЛ.492225.002ТУ (ТУ5.527-16740-82)												
Присоединительные размеры фланцев путевых по ГОСТ1536-76, бортовых по ОСТ5Р.5283-76, штуцеров по ГОСТ2822-78												
Проводимая среда: вода морская с температурой от -2 до 50°С												
Рабочая среда привода: масло АУ, жидкость ПГВ с температурой от 0 до 50°С												
Примечание: ПГС, СКПУМ-Д3а-Р, угол разв. 240°												
спецсплав	100	40	**527-35.1154-29**	**ИПЛТ.492225.060-29**	95	725	240	160	442	V		V
Технические условия на изготовление и поставку по ИТШЛ.492225.002ТУ (ТУ5.527-16740-82)												
Присоединительные размеры фланцев путевых по ГОСТ1536-76, бортовых по ОСТ5Р.5283-76, штуцеров по ГОСТ2822-78												
Проводимая среда: вода морская с температурой от -2 до 50°С												
Рабочая среда привода: масло АУ, жидкость ПГВ с температурой от 0 до 50°С												
Примечание: ПГС, СКПУМ-Д3а-Р, угол разв. 300°												

Материал корпуса	DN, мм	PN, кгс/см²	Обозначение чертежа	Обозначение по ЕСКД	Масса, кг	Габаритные размеры, мм				Вид приемки		
						H	H1	L	L1	ТУ	РС	ВП
спецсплав	100	40	**527-35.1154-30**	**ИПЛТ.492225.060-30**	95	725	240	160	432	V		V
Технические условия на изготовление и поставку по ИТШЛ.492225.002ТУ (ТУ5.527-16740-82)												
Присоединительные размеры фланцев путевых по ГОСТ1536-76, бортовых по ОСТ5Р.5283-76, штуцеров по ГОСТ2822-78												
Проводимая среда: вода морская с температурой от -2 до 50°С												
Рабочая среда привода: масло АУ, жидкость ПГВ с температурой от 0 до 50°С												
Примечание: КСПКВ-3а, угол разв. 0°												
спецсплав	100	40	**527-35.1154-31**	**ИПЛТ.492225.060-31**	95	725	240	160	432	V		V
Технические условия на изготовление и поставку по ИТШЛ.492225.002ТУ (ТУ5.527-16740-82)												
Присоединительные размеры фланцев путевых по ГОСТ1536-76, бортовых по ОСТ5Р.5283-76, штуцеров по ГОСТ2822-78												
Проводимая среда: вода морская с температурой от -2 до 50°С												
Рабочая среда привода: масло АУ, жидкость ПГВ с температурой от 0 до 50°С												
Примечание: КСПКВ-3а, угол разв. 60°												
спецсплав	100	40	**527-35.1154-32**	**ИПЛТ.492225.060-32**	95	725	240	160	432	V		V
Технические условия на изготовление и поставку по ИТШЛ.492225.002ТУ (ТУ5.527-16740-82)												
Присоединительные размеры фланцев путевых по ГОСТ1536-76, бортовых по ОСТ5Р.5283-76, штуцеров по ГОСТ2822-78												
Проводимая среда: вода морская с температурой от -2 до 50°С												
Рабочая среда привода: масло АУ, жидкость ПГВ с температурой от 0 до 50°С												
Примечание: КСПКВ-3а, угол разв. 120°												
спецсплав	100	40	**527-35.1154-33**	**ИПЛТ.492225.060-33**	95	725	240	160	432	V		V
Технические условия на изготовление и поставку по ИТШЛ.492225.002ТУ (ТУ5.527-16740-82)												
Присоединительные размеры фланцев путевых по ГОСТ1536-76, бортовых по ОСТ5Р.5283-76, штуцеров по ГОСТ2822-78												
Проводимая среда: вода морская с температурой от -2 до 50°С												
Рабочая среда привода: масло АУ, жидкость ПГВ с температурой от 0 до 50°С												
Примечание: КСПКВ-3а, угол разв. 180°												
спецсплав	100	40	**527-35.1154-34**	**ИПЛТ.492225.060-34**	95	725	240	160	432	V		V
Технические условия на изготовление и поставку по ИТШЛ.492225.002ТУ (ТУ5.527-16740-82)												
Присоединительные размеры фланцев путевых по ГОСТ1536-76, бортовых по ОСТ5Р.5283-76, штуцеров по ГОСТ2822-78												
Проводимая среда: вода морская с температурой от -2 до 50°С												
Рабочая среда привода: масло АУ, жидкость ПГВ с температурой от 0 до 50°С												
Примечание: КСПКВ-3а, *угол разв. 240°*												
спецсплав	100	40	**527-35.1154-35**	**ИПЛТ.492225.060-35**	95	725	240	160	432	V		V
Технические условия на изготовление и поставку по ИТШЛ.492225.002ТУ (ТУ5.527-16740-82)												
Присоединительные размеры фланцев путевых по ГОСТ1536-76, бортовых по ОСТ5Р.5283-76, штуцеров по ГОСТ2822-78												
Проводимая среда: вода морская с температурой от -2 до 50°С												
Рабочая среда привода: масло АУ, жидкость ПГВ с температурой от 0 до 50°С												
Примечание: КСПКВ-3а, угол разв. 300°												
спецсплав	100	40	**527-35.1154-36**	**ИПЛТ.492225.060-36**	95	725	240	160	432	V		V
Технические условия на изготовление и поставку по ИТШЛ.492225.002ТУ (ТУ5.527-16740-82)												
Присоединительные размеры фланцев путевых по ГОСТ1536-76, бортовых по ОСТ5Р.5283-76, штуцеров по ГОСТ2822-78												
Проводимая среда: вода морская с температурой от -2 до 50°С												
Рабочая среда привода: масло АУ, жидкость ПГВ с температурой от 0 до 50°С												
Примечание: ПГС, КСПКВ-3а, угол разв. 0°												

Материал корпуса	DN, мм	PN, кгс/см²	Обозначение чертежа	Обозначение по ЕСКД	Масса, кг	Габаритные размеры, мм				Вид приемки		
						H	H1	L	L1	ТУ	РС	ВП
спецсплав	100	40	**527-35.1154-37**	**ИПЛТ.492225.060-37**	95	725	240	160	432	V		V
Технические условия на изготовление и поставку по ИТШЛ.492225.002ТУ (ТУ5.527-16740-82)												
Присоединительные размеры фланцев путевых по ГОСТ1536-76, бортовых по ОСТ5Р.5283-76, штуцеров по ГОСТ2822-78												
Проводимая среда: вода морская с температурой от -2 до 50°С												
Рабочая среда привода: масло АУ, жидкость ПГВ с температурой от 0 до 50°С												
Примечание: ПГС, КСПКВ-3а, угол разв. 60°												
спецсплав	100	40	**527-35.1154-38**	**ИПЛТ.492225.060-38**	95	725	240	160	432	V		V
Технические условия на изготовление и поставку по ИТШЛ.492225.002ТУ (ТУ5.527-16740-82)												
Присоединительные размеры фланцев путевых по ГОСТ1536-76, бортовых по ОСТ5Р.5283-76, штуцеров по ГОСТ2822-78												
Проводимая среда: вода морская с температурой от -2 до 50°С												
Рабочая среда привода: масло АУ, жидкость ПГВ с температурой от 0 до 50°С												
Примечание: ПГС, КСПКВ-3а, угол разв. 120°												
спецсплав	100	40	**527-35.1154-39**	**ИПЛТ.492225.060-39**	95	725	240	160	432	V		V
Технические условия на изготовление и поставку по ИТШЛ.492225.002ТУ (ТУ5.527-16740-82)												
Присоединительные размеры фланцев путевых по ГОСТ1536-76, бортовых по ОСТ5Р.5283-76, штуцеров по ГОСТ2822-78												
Проводимая среда: вода морская с температурой от -2 до 50°С												
Рабочая среда привода: масло АУ, жидкость ПГВ с температурой от 0 до 50°С												
Примечание: ПГС, КСПКВ-3а, угол разв. 180°												
спецсплав	100	40	**527-35.1154-40**	**ИПЛТ.492225.060-40**	95	725	240	160	432	V		V
Технические условия на изготовление и поставку по ИТШЛ.492225.002ТУ (ТУ5.527-16740-82)												
Присоединительные размеры фланцев путевых по ГОСТ1536-76, бортовых по ОСТ5Р.5283-76, штуцеров по ГОСТ2822-78												
Проводимая среда: вода морская с температурой от -2 до 50°С												
Рабочая среда привода: масло АУ, жидкость ПГВ с температурой от 0 до 50°С												
Примечание: ПГС, КСПКВ-3а, угол разв. 240°												
спецсплав	100	40	**527-35.1154-41**	**ИПЛТ.492225.060-41**	95	725	240	160	432	V		V
Технические условия на изготовление и поставку по ИТШЛ.492225.002ТУ (ТУ5.527-16740-82)												
Присоединительные размеры фланцев путевых по ГОСТ1536-76, бортовых по ОСТ5Р.5283-76, штуцеров по ГОСТ2822-78												
Проводимая среда: вода морская с температурой от -2 до 50°С												
Рабочая среда привода: масло АУ, жидкость ПГВ с температурой от 0 до 50°С												
Примечание: ПГС, КСПКВ-3а, угол разв. 300°												
спецсплав	150	40	**527-35.1179**	**ИТШЛ.492225.002**	150	903	320	235	442	V	V	V
Технические условия на изготовление и поставку по ИТШЛ.492225.002ТУ (ТУ5.527-16740-82)												
Присоединительные размеры фланцев путевых по ГОСТ1536-76, бортовых по ОСТ5Р.5283-76, штуцеров по ГОСТ2822-78												
Проводимая среда: вода морская с температурой от -2 до 50°С												
Рабочая среда привода: масло АУ, жидкость ПГВ с температурой от 0 до 51°С												
Примечание: СПКМ-3а, угол разв. 0°												
спецсплав	150	40	**527-35.1179-01**	**ИТШЛ.492225.002-01**	150	903	320	235	442	V	V	V
Технические условия на изготовление и поставку по ИТШЛ.492225.002ТУ (ТУ5.527-16740-82)												
Присоединительные размеры фланцев путевых по ГОСТ1536-76, бортовых по ОСТ5Р.5283-76, штуцеров по ГОСТ2822-78												
Проводимая среда: вода морская с температурой от -2 до 50°С												
Рабочая среда привода: масло АУ, жидкость ПГВ с температурой от 0 до 51°С												
Примечание: СПКМ-3а, угол разв. 60°												

Материал корпуса	DN, мм	PN, кгс/см²	Обозначение чертежа	Обозначение по ЕСКД	Масса, кг	Габаритные размеры, мм				Вид приемки		
						H	H1	L	L1	ТУ	РС	ВП
спецсплав	150	40	**527-35.1179-02**	**ИТШЛ.492225.002-02**	150	903	320	235	442	V	V	V
Технические условия на изготовление и поставку по ИТШЛ.492225.002ТУ (ТУ5.527-16740-82)												
Присоединительные размеры фланцев путевых по ГОСТ1536-76, бортовых по ОСТ5Р.5283-76, штуцеров по ГОСТ2822-78												
Проводимая среда: вода морская с температурой от -2 до 50°С												
Рабочая среда привода: масло АУ, жидкость ПГВ с температурой от 0 до 51°С												
Примечание: СПКМ-3а, угол разв. 120°												
спецсплав	150	40	**527-35.1179-03**	**ИТШЛ.492225.002-03**	150	903	320	235	442	V	V	V
Технические условия на изготовление и поставку по ИТШЛ.492225.002ТУ (ТУ5.527-16740-82)												
Присоединительные размеры фланцев путевых по ГОСТ1536-76, бортовых по ОСТ5Р.5283-76, штуцеров по ГОСТ2822-78												
Проводимая среда: вода морская с температурой от -2 до 50°С												
Рабочая среда привода: масло АУ, жидкость ПГВ с температурой от 0 до 51°С												
Примечание: СПКМ-3а, угол разв. 180°												
спецсплав	150	40	**527-35.1179-04**	**ИТШЛ.492225.002-04**	150	903	320	235	442	V	V	V
Технические условия на изготовление и поставку по ИТШЛ.492225.002ТУ (ТУ5.527-16740-82)												
Присоединительные размеры фланцев путевых по ГОСТ1536-76, бортовых по ОСТ5Р.5283-76, штуцеров по ГОСТ2822-78												
Проводимая среда: вода морская с температурой от -2 до 50°С												
Рабочая среда привода: масло АУ, жидкость ПГВ с температурой от 0 до 51°С												
Примечание: СПКМ-3а, угол разв. 240°												
спецсплав	150	40	**527-35.1179-05**	**ИТШЛ.492225.002-05**	150	903	320	235	442	V	V	V
Технические условия на изготовление и поставку по ИТШЛ.492225.002ТУ (ТУ5.527-16740-82)												
Присоединительные размеры фланцев путевых по ГОСТ1536-76, бортовых по ОСТ5Р.5283-76, штуцеров по ГОСТ2822-78												
Проводимая среда: вода морская с температурой от -2 до 50°С												
Рабочая среда привода: масло АУ, жидкость ПГВ с температурой от 0 до 51°С												
Примечание: СПКМ-3а, угол разв. 300°												
спецсплав	150	40	**527-35.1179-06**	**ИТШЛ.492225.002-06**	150	903	320	235	442	V	V	V
Технические условия на изготовление и поставку по ИТШЛ.492225.002ТУ (ТУ5.527-16740-82)												
Присоединительные размеры фланцев путевых по ГОСТ1536-76, бортовых по ОСТ5Р.5283-76, штуцеров по ГОСТ2822-78												
Проводимая среда: вода морская с температурой от -2 до 50°С												
Рабочая среда привода: масло АУ, жидкость ПГВ с температурой от 0 до 51°С												
Примечание: СКПУМ-Д3а-Р, угол разв. 0°												
спецсплав	150	40	**527-35.1179-07**	**ИТШЛ.492225.002-07**	150	903	320	235	442	V	V	V
Технические условия на изготовление и поставку по ИТШЛ.492225.002ТУ (ТУ5.527-16740-82)												
Присоединительные размеры фланцев путевых по ГОСТ1536-76, бортовых по ОСТ5Р.5283-76, штуцеров по ГОСТ2822-78												
Проводимая среда: вода морская с температурой от -2 до 50°С												
Рабочая среда привода: масло АУ, жидкость ПГВ с температурой от 0 до 51°С												
Примечание: СКПУМ-Д3а-Р, угол разв. 60°												
спецсплав	150	40	**527-35.1179-08**	**ИТШЛ.492225.002-08**	150	903	320	235	442	V	V	V
Технические условия на изготовление и поставку по ИТШЛ.492225.002ТУ (ТУ5.527-16740-82)												
Присоединительные размеры фланцев путевых по ГОСТ1536-76, бортовых по ОСТ5Р.5283-76, штуцеров по ГОСТ2822-78												
Проводимая среда: вода морская с температурой от -2 до 50°С												
Рабочая среда привода: масло АУ, жидкость ПГВ с температурой от 0 до 51°С												
Примечание: СКПУМ-Д3а-Р, угол разв. 120°												

Материал корпуса	DN, мм	PN, кгс/см²	Обозначение чертежа	Обозначение по ЕСКД	Масса, кг	Габаритные размеры, мм				Вид приемки		
						H	H1	L	L1	ТУ	РС	ВП
спецсплав	150	40	**527-35.1179-09**	**ИТШЛ.492225.002-09**	150	903	320	235	442	V	V	V
Технические условия на изготовление и поставку по ИТШЛ.492225.002ТУ (ТУ5.527-16740-82)												
Присоединительные размеры фланцев путевых по ГОСТ1536-76, бортовых по ОСТ5Р.5283-76, штуцеров по ГОСТ2822-78												
Проводимая среда: вода морская с температурой от -2 до 50°С												
Рабочая среда привода: масло АУ, жидкость ПГВ с температурой от 0 до 51°С												
Примечание: СКПУМ-Д3а-Р, угол разв. 180°												
спецсплав	150	40	**527-35.1179-10**	**ИТШЛ.492225.002-10**	150	903	320	235	442	V	V	V
Технические условия на изготовление и поставку по ИТШЛ.492225.002ТУ (ТУ5.527-16740-82)												
Присоединительные размеры фланцев путевых по ГОСТ1536-76, бортовых по ОСТ5Р.5283-76, штуцеров по ГОСТ2822-78												
Проводимая среда: вода морская с температурой от -2 до 50°С												
Рабочая среда привода: масло АУ, жидкость ПГВ с температурой от 0 до 51°С												
Примечание: СКПУМ-Д3а-Р, угол разв. 240°												
спецсплав	150	40	**527-35.1179-11**	**ИТШЛ.492225.002-11**	150	903	320	235	442	V	V	V
Технические условия на изготовление и поставку по ИТШЛ.492225.002ТУ (ТУ5.527-16740-82)												
Присоединительные размеры фланцев путевых по ГОСТ1536-76, бортовых по ОСТ5Р.5283-76, штуцеров по ГОСТ2822-78												
Проводимая среда: вода морская с температурой от -2 до 50°С												
Рабочая среда привода: масло АУ, жидкость ПГВ с температурой от 0 до 51°С												
Примечание: СКПУМ-Д3а-Р, угол разв. 300°												
спецсплав	150	40	**527-35.1179-12**	**ИТШЛ.492225.002-12**	150	903	320	235	417	V	V	V
Технические условия на изготовление и поставку по ИТШЛ.492225.002ТУ (ТУ5.527-16740-82)												
Присоединительные размеры фланцев путевых по ГОСТ1536-76, бортовых по ОСТ5Р.5283-76, штуцеров по ГОСТ2822-78												
Проводимая среда: вода морская с температурой от -2 до 50°С												
Рабочая среда привода: масло АУ, жидкость ПГВ с температурой от 0 до 51°С												
Примечание: ДБПМ-3 без серьги, угол разв. 0°												
спецсплав	150	40	**527-35.1179-13**	**ИТШЛ.492225.002-13**	150	903	320	235	417	V	V	V
Технические условия на изготовление и поставку по ИТШЛ.492225.002ТУ (ТУ5.527-16740-82)												
Присоединительные размеры фланцев путевых по ГОСТ1536-76, бортовых по ОСТ5Р.5283-76, штуцеров по ГОСТ2822-78												
Проводимая среда: вода морская с температурой от -2 до 50°С												
Рабочая среда привода: масло АУ, жидкость ПГВ с температурой от 0 до 51°С												
Примечание: ДБПМ-3 без серьги, угол разв. 60°												
спецсплав	150	40	**527-35.1179-14**	**ИТШЛ.492225.002-14**	150	903	320	235	417	V	V	V
Технические условия на изготовление и поставку по ИТШЛ.492225.002ТУ (ТУ5.527-16740-82)												
Присоединительные размеры фланцев путевых по ГОСТ1536-76, бортовых по ОСТ5Р.5283-76, штуцеров по ГОСТ2822-78												
Проводимая среда: вода морская с температурой от -2 до 50°С												
Рабочая среда привода: масло АУ, жидкость ПГВ с температурой от 0 до 51°С												
Примечание: ДБПМ-3 без серьги, угол разв. 120°												
спецсплав	150	40	**527-35.1179-15**	**ИТШЛ.492225.002-15**	150	903	320	235	417	V	V	V
Технические условия на изготовление и поставку по ИТШЛ.492225.002ТУ (ТУ5.527-16740-82)												
Присоединительные размеры фланцев путевых по ГОСТ1536-76, бортовых по ОСТ5Р.5283-76, штуцеров по ГОСТ2822-78												
Проводимая среда: вода морская с температурой от -2 до 50°С												
Рабочая среда привода: масло АУ, жидкость ПГВ с температурой от 0 до 51°С												
Примечание: ДБПМ-3 без серьги, угол разв. 180°												

Материал корпуса	DN, мм	PN, кгс/см²	Обозначение чертежа	Обозначение по ЕСКД	Масса, кг	Габаритные размеры, мм				Вид приемки		
						H	H1	L	L1	ТУ	РС	ВП
спецсплав	150	40	**527-35.1179-16**	**ИТШЛ.492225.002-16**	150	903	320	235	417	V	V	V
Технические условия на изготовление и поставку по ИТШЛ.492225.002ТУ (ТУ5.527-16740-82)												
Присоединительные размеры фланцев путевых по ГОСТ1536-76, бортовых по ОСТ5Р.5283-76, штуцеров по ГОСТ2822-78												
Проводимая среда: вода морская с температурой от -2 до 50°С												
Рабочая среда привода: масло АУ, жидкость ПГВ с температурой от 0 до 51°С												
Примечание: ДБПМ-3 без серьги, угол разв. 240°												
спецсплав	150	40	**527-35.1179-17**	**ИТШЛ.492225.002-17**	150	903	320	235	417	V	V	V
Технические условия на изготовление и поставку по ИТШЛ.492225.002ТУ (ТУ5.527-16740-82)												
Присоединительные размеры фланцев путевых по ГОСТ1536-76, бортовых по ОСТ5Р.5283-76, штуцеров по ГОСТ2822-78												
Проводимая среда: вода морская с температурой от -2 до 50°С												
Рабочая среда привода: масло АУ, жидкость ПГВ с температурой от 0 до 51°С												
Примечание: ДБПМ-3 без серьги, угол разв. 300°												
спецсплав	150	40	**527-35.1179-18**	**ИТШЛ.492225.002-18**	150	903	320	235	417	V	V	V
Технические условия на изготовление и поставку по ИТШЛ.492225.002ТУ (ТУ5.527-16740-82)												
Присоединительные размеры фланцев путевых по ГОСТ1536-76, бортовых по ОСТ5Р.5283-76, штуцеров по ГОСТ2822-78												
Проводимая среда: вода морская с температурой от -2 до 50°С												
Рабочая среда привода: масло АУ, жидкость ПГВ с температурой от 0 до 51°С												
Примечание: ДБКПМ-3а, угол разв. 0°												
спецсплав	150	40	**527-35.1179-19**	**ИТШЛ.492225.002-19**	150	903	320	235	417	V	V	V
Технические условия на изготовление и поставку по ИТШЛ.492225.002ТУ (ТУ5.527-16740-82)												
Присоединительные размеры фланцев путевых по ГОСТ1536-76, бортовых по ОСТ5Р.5283-76, штуцеров по ГОСТ2822-78												
Проводимая среда: вода морская с температурой от -2 до 50°С												
Рабочая среда привода: масло АУ, жидкость ПГВ с температурой от 0 до 51°С												
Примечание: ДБКПМ-3а, угол разв. 60°												
спецсплав	150	40	**527-35.1179-20**	**ИТШЛ.492225.002-20**	150	903	320	235	417	V	V	V
Технические условия на изготовление и поставку по ИТШЛ.492225.002ТУ (ТУ5.527-16740-82)												
Присоединительные размеры фланцев путевых по ГОСТ1536-76, бортовых по ОСТ5Р.5283-76, штуцеров по ГОСТ2822-78												
Проводимая среда: вода морская с температурой от -2 до 50°С												
Рабочая среда привода: масло АУ, жидкость ПГВ с температурой от 0 до 51°С												
Примечание: ДБКПМ-3а, угол разв. 120°												
спецсплав	150	40	**527-35.1179-21**	**ИТШЛ.492225.002-21**	150	903	320	235	417	V	V	V
Технические условия на изготовление и поставку по ИТШЛ.492225.002ТУ (ТУ5.527-16740-82)												
Присоединительные размеры фланцев путевых по ГОСТ1536-76, бортовых по ОСТ5Р.5283-76, штуцеров по ГОСТ2822-78												
Проводимая среда: вода морская с температурой от -2 до 50°С												
Рабочая среда привода: масло АУ, жидкость ПГВ с температурой от 0 до 51°С												
Примечание: ДБКПМ-3а, угол разв. 180°												
спецсплав	150	40	**527-35.1179-22**	**ИТШЛ.492225.002-22**	150	903	320	235	417	V	V	V
Технические условия на изготовление и поставку по ИТШЛ.492225.002ТУ (ТУ5.527-16740-82)												
Присоединительные размеры фланцев путевых по ГОСТ1536-76, бортовых по ОСТ5Р.5283-76, штуцеров по ГОСТ2822-78												
Проводимая среда: вода морская с температурой от -2 до 50°С												
Рабочая среда привода: масло АУ, жидкость ПГВ с температурой от 0 до 51°С												
Примечание: ДБКПМ-3а, угол разв. 240°												

Материал корпуса	DN, мм	PN, кгс/см²	Обозначение чертежа	Обозначение по ЕСКД	Масса, кг	Габаритные размеры, мм				Вид приемки		
						H	H1	L	L1	ТУ	РС	ВП
спецсплав	150	40	**527-35.1179-23**	**ИТШЛ.492225.002-23**	150	903	320	235	417	V	V	V
Технические условия на изготовление и поставку по ИТШЛ.492225.002ТУ (ТУ5.527-16740-82)												
Присоединительные размеры фланцев путевых по ГОСТ1536-76, бортовых по ОСТ5Р.5283-76, штуцеров по ГОСТ2822-78												
Проводимая среда: вода морская с температурой от -2 до 50°С												
Рабочая среда привода: масло АУ, жидкость ПГВ с температурой от 0 до 51°С												
Примечание: ДБКПМ-3а, угол разв. 300°												
спецсплав	150	40	**527-35.1179-24**	**ИТШЛ.492225.002-24**	150	903	320	235	417	V	V	V
Технические условия на изготовление и поставку по ИТШЛ.492225.002ТУ (ТУ5.527-16740-82)												
Присоединительные размеры фланцев путевых по ГОСТ1536-76, бортовых по ОСТ5Р.5283-76, штуцеров по ГОСТ2822-78												
Проводимая среда: вода морская с температурой от -2 до 50°С												
Рабочая среда привода: масло АУ, жидкость ПГВ с температурой от 0 до 51°С												
Примечание: ДБКПТМ-3а, угол разв. 0°												
спецсплав	150	40	**527-35.1179-25**	**ИТШЛ.492225.002-25**	150	903	320	235	417	V	V	V
Технические условия на изготовление и поставку по ИТШЛ.492225.002ТУ (ТУ5.527-16740-82)												
Присоединительные размеры фланцев путевых по ГОСТ1536-76, бортовых по ОСТ5Р.5283-76, штуцеров по ГОСТ2822-78												
Проводимая среда: вода морская с температурой от -2 до 50°С												
Рабочая среда привода: масло АУ, жидкость ПГВ с температурой от 0 до 51°С												
Примечание: ДБКПТМ-3а, угол разв. 60°												
спецсплав	150	40	**527-35.1179-26**	**ИТШЛ.492225.002-26**	150	903	320	235	417	V	V	V
Технические условия на изготовление и поставку по ИТШЛ.492225.002ТУ (ТУ5.527-16740-82)												
Присоединительные размеры фланцев путевых по ГОСТ1536-76, бортовых по ОСТ5Р.5283-76, штуцеров по ГОСТ2822-78												
Проводимая среда: вода морская с температурой от -2 до 50°С												
Рабочая среда привода: масло АУ, жидкость ПГВ с температурой от 0 до 51°С												
Примечание: ДБКПТМ-3а, угол разв. 120°												
спецсплав	150	40	**527-35.1179-27**	**ИТШЛ.492225.002-27**	150	903	320	235	417	V	V	V
Технические условия на изготовление и поставку по ИТШЛ.492225.002ТУ (ТУ5.527-16740-82)												
Присоединительные размеры фланцев путевых по ГОСТ1536-76, бортовых по ОСТ5Р.5283-76, штуцеров по ГОСТ2822-78												
Проводимая среда: вода морская с температурой от -2 до 50°С												
Рабочая среда привода: масло АУ, жидкость ПГВ с температурой от 0 до 51°С												
Примечание: ДБКПТМ-3а, угол разв. 180°												
спецсплав	150	40	**527-35.1179-28**	**ИТШЛ.492225.002-28**	150	903	320	235	417	V	V	V
Технические условия на изготовление и поставку по ИТШЛ.492225.002ТУ (ТУ5.527-16740-82)												
Присоединительные размеры фланцев путевых по ГОСТ1536-76, бортовых по ОСТ5Р.5283-76, штуцеров по ГОСТ2822-78												
Проводимая среда: вода морская с температурой от -2 до 50°С												
Рабочая среда привода: масло АУ, жидкость ПГВ с температурой от 0 до 51°С												
Примечание: ДБКПТМ-3а, угол разв. 240°												
спецсплав	150	40	**527-35.1179-29**	**ИТШЛ.492225.002-29**	150	903	320	235	417	V	V	V
Технические условия на изготовление и поставку по ИТШЛ.492225.002ТУ (ТУ5.527-16740-82)												
Присоединительные размеры фланцев путевых по ГОСТ1536-76, бортовых по ОСТ5Р.5283-76, штуцеров по ГОСТ2822-78												
Проводимая среда: вода морская с температурой от -2 до 50°С												
Рабочая среда привода: масло АУ, жидкость ПГВ с температурой от 0 до 51°С												
Примечание: ДБКПТМ-3а, угол разв. 300°												

Материал корпуса	DN, мм	PN, кгс/см²	Обозначение чертежа	Обозначение по ЕСКД	Масса, кг	Габаритные размеры, мм				Вид приемки		
						H	H1	L	L1	ТУ	РС	ВП
спецсплав	150	40	**527-35.1179-30**	**ИТШЛ.492225.002-30**	150	903	320	235	442	V	V	V
Технические условия на изготовление и поставку по ИТШЛ.492225.002ТУ (ТУ5.527-16740-82)												
Присоединительные размеры фланцев путевых по ГОСТ1536-76, бортовых по ОСТ5Р.5283-76, штуцеров по ГОСТ2822-78												
Проводимая среда: вода морская с температурой от -2 до 50°С												
Рабочая среда привода: масло АУ, жидкость ПГВ с температурой от 0 до 51°С												
Примечание: ПГС, СКПУМ-Д3а-Р, угол разв. 0°												
спецсплав	150	40	**527-35.1179-31**	**ИТШЛ.492225.002-31**	150	903	320	235	442	V	V	V
Технические условия на изготовление и поставку по ИТШЛ.492225.002ТУ (ТУ5.527-16740-82)												
Присоединительные размеры фланцев путевых по ГОСТ1536-76, бортовых по ОСТ5Р.5283-76, штуцеров по ГОСТ2822-78												
Проводимая среда: вода морская с температурой от -2 до 50°С												
Рабочая среда привода: масло АУ, жидкость ПГВ с температурой от 0 до 51°С												
Примечание: ПГС, СКПУМ-Д3а-Р, угол разв. 60°												
спецсплав	150	40	**527-35.1179-32**	**ИТШЛ.492225.002-32**	150	903	320	235	442	V	V	V
Технические условия на изготовление и поставку по ИТШЛ.492225.002ТУ (ТУ5.527-16740-82)												
Присоединительные размеры фланцев путевых по ГОСТ1536-76, бортовых по ОСТ5Р.5283-76, штуцеров по ГОСТ2822-78												
Проводимая среда: вода морская с температурой от -2 до 50°С												
Рабочая среда привода: масло АУ, жидкость ПГВ с температурой от 0 до 51°С												
Примечание: ПГС, СКПУМ-Д3а-Р, угол разв. 120°												
спецсплав	150	40	**527-35.1179-33**	**ИТШЛ.492225.002-33**	150	903	320	235	442	V	V	V
Технические условия на изготовление и поставку по ИТШЛ.492225.002ТУ (ТУ5.527-16740-82)												
Присоединительные размеры фланцев путевых по ГОСТ1536-76, бортовых по ОСТ5Р.5283-76, штуцеров по ГОСТ2822-78												
Проводимая среда: вода морская с температурой от -2 до 50°С												
Рабочая среда привода: масло АУ, жидкость ПГВ с температурой от 0 до 51°С												
Примечание: ПГС, СКПУМ-Д3а-Р, угол разв. 180°												
спецсплав	150	40	**527-35.1179-34**	**ИТШЛ.492225.002-34**	150	903	320	235	442	V	V	V
Технические условия на изготовление и поставку по ИТШЛ.492225.002ТУ (ТУ5.527-16740-82)												
Присоединительные размеры фланцев путевых по ГОСТ1536-76, бортовых по ОСТ5Р.5283-76, штуцеров по ГОСТ2822-78												
Проводимая среда: вода морская с температурой от -2 до 50°С												
Рабочая среда привода: масло АУ, жидкость ПГВ с температурой от 0 до 51°С												
Примечание: ПГС, СКПУМ-Д3а-Р, угол разв. 240°												
спецсплав	150	40	**527-35.1179-35**	**ИТШЛ.492225.002-35**	150	903	320	235	442	V	V	V
Технические условия на изготовление и поставку по ИТШЛ.492225.002ТУ (ТУ5.527-16740-82)												
Присоединительные размеры фланцев путевых по ГОСТ1536-76, бортовых по ОСТ5Р.5283-76, штуцеров по ГОСТ2822-78												
Проводимая среда: вода морская с температурой от -2 до 50°С												
Рабочая среда привода: масло АУ, жидкость ПГВ с температурой от 0 до 51°С												
Примечание: ПГС, СКПУМ-Д3а-Р, угол разв. 300°												
спецсплав	150	40	**527-35.1179-60**	**ИТШЛ.492225.002-60**	150	903	320	235	437	V	V	V
Технические условия на изготовление и поставку по ИТШЛ.492225.002ТУ (ТУ5.527-16740-82)												
Присоединительные размеры фланцев путевых по ГОСТ1536-76, бортовых по ОСТ5Р.5283-76, штуцеров по ГОСТ2822-78												
Проводимая среда: вода морская с температурой от -2 до 50°С												
Рабочая среда привода: масло АУ, жидкость ПГВ с температурой от 0 до 51°С												
Примечание: КСПКВ-3а, угол разв. 0°												

Материал корпуса	DN, мм	PN, кгс/см²	Обозначение чертежа	Обозначение по ЕСКД	Масса, кг	Габаритные размеры, мм				Вид приемки		
						H	H1	L	L1	ТУ	РС	ВП
спецсплав	150	40	**527-35.1179-61**	**ИТШЛ.492225.002-61**	150	903	320	235	437	V	V	V
Технические условия на изготовление и поставку по ИТШЛ.492225.002ТУ (ТУ5.527-16740-82)												
Присоединительные размеры фланцев путевых по ГОСТ1536-76, бортовых по ОСТ5Р.5283-76, штуцеров по ГОСТ2822-78												
Проводимая среда: вода морская с температурой от -2 до 50°С												
Рабочая среда привода: масло АУ, жидкость ПГВ с температурой от 0 до 51°С												
Примечание: КСПКВ-3а, угол разв. 60°												
спецсплав	150	40	**527-35.1179-62**	**ИТШЛ.492225.002-62**	150	903	320	235	437	V	V	V
Технические условия на изготовление и поставку по ИТШЛ.492225.002ТУ (ТУ5.527-16740-82)												
Присоединительные размеры фланцев путевых по ГОСТ1536-76, бортовых по ОСТ5Р.5283-76, штуцеров по ГОСТ2822-78												
Проводимая среда: вода морская с температурой от -2 до 50°С												
Рабочая среда привода: масло АУ, жидкость ПГВ с температурой от 0 до 51°С												
Примечание: КСПКВ-3а, угол разв. 120°												
спецсплав	150	40	**527-35.1179-63**	**ИТШЛ.492225.002-63**	150	903	320	235	437	V	V	V
Технические условия на изготовление и поставку по ИТШЛ.492225.002ТУ (ТУ5.527-16740-82)												
Присоединительные размеры фланцев путевых по ГОСТ1536-76, бортовых по ОСТ5Р.5283-76, штуцеров по ГОСТ2822-78												
Проводимая среда: вода морская с температурой от -2 до 50°С												
Рабочая среда привода: масло АУ, жидкость ПГВ с температурой от 0 до 51°С												
Примечание: КСПКВ-3а, угол разв. 180°												
спецсплав	150	40	**527-35.1179-64**	**ИТШЛ.492225.002-64**	150	903	320	235	437	V	V	V
Технические условия на изготовление и поставку по ИТШЛ.492225.002ТУ (ТУ5.527-16740-82)												
Присоединительные размеры фланцев путевых по ГОСТ1536-76, бортовых по ОСТ5Р.5283-76, штуцеров по ГОСТ2822-78												
Проводимая среда: вода морская с температурой от -2 до 50°С												
Рабочая среда привода: масло АУ, жидкость ПГВ с температурой от 0 до 51°С												
Примечание: КСПКВ-3а, угол разв. 240°												
спецсплав	150	40	**527-35.1179-65**	**ИТШЛ.492225.002-65**	150	903	320	235	437	V	V	V
Технические условия на изготовление и поставку по ИТШЛ.492225.002ТУ (ТУ5.527-16740-82)												
Присоединительные размеры фланцев путевых по ГОСТ1536-76, бортовых по ОСТ5Р.5283-76, штуцеров по ГОСТ2822-78												
Проводимая среда: вода морская с температурой от -2 до 50°С												
Рабочая среда привода: масло АУ, жидкость ПГВ с температурой от 0 до 51°С												
Примечание: КСПКВ-3а, угол разв. 300°												
спецсплав	200	40	**527-35.1190**	**ИТШЛ.492225.003**	240	1097	475	300	442	V	V	V
Технические условия на изготовление и поставку по ИТШЛ.492225.002ТУ (ТУ5.527-16740-82)												
Присоединительные размеры фланцев путевых по ГОСТ1536-76, бортовых по ОСТ5Р.5283-76, штуцеров по ГОСТ2822-78												
Проводимая среда: вода морская с температурой от -2 до 50°С												
Рабочая среда привода: масло АУ, жидкость ПГВ с температурой от 0 до 51°С												
Примечание: СПКМ-3а, угол разв. 0°												
спецсплав	200	40	**527-35.1190-01**	**ИТШЛ.492225.003-01**	240	1097	475	300	442	V	V	V
Технические условия на изготовление и поставку по ИТШЛ.492225.002ТУ (ТУ5.527-16740-82)												
Присоединительные размеры фланцев путевых по ГОСТ1536-76, бортовых по ОСТ5Р.5283-76, штуцеров по ГОСТ2822-78												
Проводимая среда: вода морская с температурой от -2 до 50°С												
Рабочая среда привода: масло АУ, жидкость ПГВ с температурой от 0 до 51°С												
Примечание: СПКМ-3а, угол разв. 60°												

Материал корпуса	DN, мм	PN, кгс/см²	Обозначение чертежа	Обозначение по ЕСКД	Масса, кг	Габаритные размеры, мм				Вид приемки		
						H	H1	L	L1	ТУ	РС	ВП
спецсплав	200	40	**527-35.1190-02**	**ИТШЛ.492225.003-02**	240	1097	475	300	442	V	V	V
Технические условия на изготовление и поставку по ИТШЛ.492225.002ТУ (ТУ5.527-16740-82)												
Присоединительные размеры фланцев путевых по ГОСТ1536-76, бортовых по ОСТ5Р.5283-76, штуцеров по ГОСТ2822-78												
Проводимая среда: вода морская с температурой от -2 до 50°С												
Рабочая среда привода: масло АУ, жидкость ПГВ с температурой от 0 до 51°С												
Примечание: СПКМ-3а, угол разв. 120°												
спецсплав	200	40	**527-35.1190-03**	**ИТШЛ.492225.003-03**	240	1097	475	300	442	V	V	V
Технические условия на изготовление и поставку по ИТШЛ.492225.002ТУ (ТУ5.527-16740-82)												
Присоединительные размеры фланцев путевых по ГОСТ1536-76, бортовых по ОСТ5Р.5283-76, штуцеров по ГОСТ2822-78												
Проводимая среда: вода морская с температурой от -2 до 50°С												
Рабочая среда привода: масло АУ, жидкость ПГВ с температурой от 0 до 51°С												
Примечание: СПКМ-3а, угол разв. 180°												
спецсплав	200	40	**527-35.1190-04**	**ИТШЛ.492225.003-04**	240	1097	475	300	442	V	V	V
Технические условия на изготовление и поставку по ИТШЛ.492225.002ТУ (ТУ5.527-16740-82)												
Присоединительные размеры фланцев путевых по ГОСТ1536-76, бортовых по ОСТ5Р.5283-76, штуцеров по ГОСТ2822-78												
Проводимая среда: вода морская с температурой от -2 до 50°С												
Рабочая среда привода: масло АУ, жидкость ПГВ с температурой от 0 до 51°С												
Примечание: СПКМ-3а, угол разв. 240°												
спецсплав	200	40	**527-35.1190-05**	**ИТШЛ.492225.003-05**	240	1097	475	300	442	V	V	V
Технические условия на изготовление и поставку по ИТШЛ.492225.002ТУ (ТУ5.527-16740-82)												
Присоединительные размеры фланцев путевых по ГОСТ1536-76, бортовых по ОСТ5Р.5283-76, штуцеров по ГОСТ2822-78												
Проводимая среда: вода морская с температурой от -2 до 50°С												
Рабочая среда привода: масло АУ, жидкость ПГВ с температурой от 0 до 51°С												
Примечание: СПКМ-3а, угол разв. 300°												
спецсплав	200	40	**527-35.1190-06**	**ИТШЛ.492225.003-06**	240	1097	475	300	442	V	V	V
Технические условия на изготовление и поставку по ИТШЛ.492225.002ТУ (ТУ5.527-16740-82)												
Присоединительные размеры фланцев путевых по ГОСТ1536-76, бортовых по ОСТ5Р.5283-76, штуцеров по ГОСТ2822-78												
Проводимая среда: вода морская с температурой от -2 до 50°С												
Рабочая среда привода: масло АУ, жидкость ПГВ с температурой от 0 до 51°С												
Примечание: СКПУМ-Д3а-Р, угол разв. 0°												
спецсплав	200	40	**527-35.1190-07**	**ИТШЛ.492225.003-07**	240	1097	475	300	442	V	V	V
Технические условия на изготовление и поставку по ИТШЛ.492225.002ТУ (ТУ5.527-16740-82)												
Присоединительные размеры фланцев путевых по ГОСТ1536-76, бортовых по ОСТ5Р.5283-76, штуцеров по ГОСТ2822-78												
Проводимая среда: вода морская с температурой от -2 до 50°С												
Рабочая среда привода: масло АУ, жидкость ПГВ с температурой от 0 до 51°С												
Примечание: СКПУМ-Д3а-Р, угол разв. 60°												
спецсплав	200	40	**527-35.1190-08**	**ИТШЛ.492225.003-08**	240	1097	475	300	442	V	V	V
Технические условия на изготовление и поставку по ИТШЛ.492225.002ТУ (ТУ5.527-16740-82)												
Присоединительные размеры фланцев путевых по ГОСТ1536-76, бортовых по ОСТ5Р.5283-76, штуцеров по ГОСТ2822-78												
Проводимая среда: вода морская с температурой от -2 до 50°С												
Рабочая среда привода: масло АУ, жидкость ПГВ с температурой от 0 до 51°С												
Примечание: СКПУМ-Д3а-Р, угол разв. 120°												

Материал корпуса	DN, мм	PN, кгс/см²	Обозначение чертежа	Обозначение по ЕСКД	Масса, кг	Габаритные размеры, мм				Вид приемки		
						H	H1	L	L1	ТУ	РС	ВП
спецсплав	200	40	**527-35.1190-09**	**ИТШЛ.492225.003-09**	240	1097	475	300	442	V	V	V
Технические условия на изготовление и поставку по ИТШЛ.492225.002ТУ (ТУ5.527-16740-82)												
Присоединительные размеры фланцев путевых по ГОСТ1536-76, бортовых по ОСТ5Р.5283-76, штуцеров по ГОСТ2822-78												
Проводимая среда: вода морская с температурой от -2 до 50°С												
Рабочая среда привода: масло АУ, жидкость ПГВ с температурой от 0 до 51°С												
Примечание: СКПУМ-Д3а-Р, угол разв. 180°												
спецсплав	200	40	**527-35.1190-10**	**ИТШЛ.492225.003-10**	240	1097	475	300	442	V	V	V
Технические условия на изготовление и поставку по ИТШЛ.492225.002ТУ (ТУ5.527-16740-82)												
Присоединительные размеры фланцев путевых по ГОСТ1536-76, бортовых по ОСТ5Р.5283-76, штуцеров по ГОСТ2822-78												
Проводимая среда: вода морская с температурой от -2 до 50°С												
Рабочая среда привода: масло АУ, жидкость ПГВ с температурой от 0 до 51°С												
Примечание: СКПУМ-Д3а-Р, угол разв. 240°												
спецсплав	200	40	**527-35.1190-11**	**ИТШЛ.492225.003-11**	240	1097	475	300	442	V	V	V
Технические условия на изготовление и поставку по ИТШЛ.492225.002ТУ (ТУ5.527-16740-82)												
Присоединительные размеры фланцев путевых по ГОСТ1536-76, бортовых по ОСТ5Р.5283-76, штуцеров по ГОСТ2822-78												
Проводимая среда: вода морская с температурой от -2 до 50°С												
Рабочая среда привода: масло АУ, жидкость ПГВ с температурой от 0 до 51°С												
Примечание: СКПУМ-Д3а-Р, угол разв. 300°												
спецсплав	200	40	**527-35.1190-12**	**ИТШЛ.492225.003-12**	240	1097	475	300	367	V	V	V
Технические условия на изготовление и поставку по ИТШЛ.492225.002ТУ (ТУ5.527-16740-82)												
Присоединительные размеры фланцев путевых по ГОСТ1536-76, бортовых по ОСТ5Р.5283-76, штуцеров по ГОСТ2822-78												
Проводимая среда: вода морская с температурой от -2 до 50°С												
Рабочая среда привода: масло АУ, жидкость ПГВ с температурой от 0 до 51°С												
Примечание: ДБКПМ-3а, угол разв. 0°												
спецсплав	200	40	**527-35.1190-13**	**ИТШЛ.492225.003-13**	240	1097	475	300	367	V	V	V
Технические условия на изготовление и поставку по ИТШЛ.492225.002ТУ (ТУ5.527-16740-82)												
Присоединительные размеры фланцев путевых по ГОСТ1536-76, бортовых по ОСТ5Р.5283-76, штуцеров по ГОСТ2822-78												
Проводимая среда: вода морская с температурой от -2 до 50°С												
Рабочая среда привода: масло АУ, жидкость ПГВ с температурой от 0 до 51°С												
Примечание: ДБКПМ-3а, угол разв. 60°												
спецсплав	200	40	**527-35.1190-14**	**ИТШЛ.492225.003-14**	240	1097	475	300	367	V	V	V
Технические условия на изготовление и поставку по ИТШЛ.492225.002ТУ (ТУ5.527-16740-82)												
Присоединительные размеры фланцев путевых по ГОСТ1536-76, бортовых по ОСТ5Р.5283-76, штуцеров по ГОСТ2822-78												
Проводимая среда: вода морская с температурой от -2 до 50°С												
Рабочая среда привода: масло АУ, жидкость ПГВ с температурой от 0 до 51°С												
Примечание: ДБКПМ-3а, угол разв. 120°												
спецсплав	200	40	**527-35.1190-15**	**ИТШЛ.492225.003-15**	240	1097	475	300	367	V	V	V
Технические условия на изготовление и поставку по ИТШЛ.492225.002ТУ (ТУ5.527-16740-82)												
Присоединительные размеры фланцев путевых по ГОСТ1536-76, бортовых по ОСТ5Р.5283-76, штуцеров по ГОСТ2822-78												
Проводимая среда: вода морская с температурой от -2 до 50°С												
Рабочая среда привода: масло АУ, жидкость ПГВ с температурой от 0 до 51°С												
Примечание: ДБКПМ-3а, угол разв. 180°												

Материал корпуса	DN, мм	PN, кгс/см²	Обозначение чертежа	Обозначение по ЕСКД	Масса, кг	Габаритные размеры, мм				Вид приемки		
						H	H1	L	L1	ТУ	РС	ВП
спецсплав	200	40	**527-35.1190-16**	**ИТШЛ.492225.003-16**	240	1097	475	300	367	V	V	V
Технические условия на изготовление и поставку по ИТШЛ.492225.002ТУ (ТУ5.527-16740-82)												
Присоединительные размеры фланцев путевых по ГОСТ1536-76, бортовых по ОСТ5Р.5283-76, штуцеров по ГОСТ2822-78												
Проводимая среда: вода морская с температурой от -2 до 50°С												
Рабочая среда привода: масло АУ, жидкость ПГВ с температурой от 0 до 51°С												
Примечание: ДБКПМ-3а, угол разв. 240°												
спецсплав	200	40	**527-35.1190-17**	**ИТШЛ.492225.003-17**	240	1097	475	300	367	V	V	V
Технические условия на изготовление и поставку по ИТШЛ.492225.002ТУ (ТУ5.527-16740-82)												
Присоединительные размеры фланцев путевых по ГОСТ1536-76, бортовых по ОСТ5Р.5283-76, штуцеров по ГОСТ2822-78												
Проводимая среда: вода морская с температурой от -2 до 50°С												
Рабочая среда привода: масло АУ, жидкость ПГВ с температурой от 0 до 51°С												
Примечание: ДБКПМ-3а, угол разв. 300°												
спецсплав	200	40	**527-35.1190-42**	**ИТШЛ.492225.003-42**	240	1097	475	300	432	V	V	V
Технические условия на изготовление и поставку по ИТШЛ.492225.002ТУ (ТУ5.527-16740-82)												
Присоединительные размеры фланцев путевых по ГОСТ1536-76, бортовых по ОСТ5Р.5283-76, штуцеров по ГОСТ2822-78												
Проводимая среда: вода морская с температурой от -2 до 50°С												
Рабочая среда привода: масло АУ, жидкость ПГВ с температурой от 0 до 51°С												
Примечание: КСПКВ-3а, угол разв. 0°												
спецсплав	200	40	**527-35.1190-43**	**ИТШЛ.492225.003-43**	240	1097	475	300	432	V	V	V
Технические условия на изготовление и поставку по ИТШЛ.492225.002ТУ (ТУ5.527-16740-82)												
Присоединительные размеры фланцев путевых по ГОСТ1536-76, бортовых по ОСТ5Р.5283-76, штуцеров по ГОСТ2822-78												
Проводимая среда: вода морская с температурой от -2 до 50°С												
Рабочая среда привода: масло АУ, жидкость ПГВ с температурой от 0 до 51°С												
Примечание: КСПКВ-3а, угол разв. 60°												
спецсплав	200	40	**527-35.1190-44**	**ИТШЛ.492225.003-44**	240	1097	475	300	432	V	V	V
Технические условия на изготовление и поставку по ИТШЛ.492225.002ТУ (ТУ5.527-16740-82)												
Присоединительные размеры фланцев путевых по ГОСТ1536-76, бортовых по ОСТ5Р.5283-76, штуцеров по ГОСТ2822-78												
Проводимая среда: вода морская с температурой от -2 до 50°С												
Рабочая среда привода: масло АУ, жидкость ПГВ с температурой от 0 до 51°С												
Примечание: КСПКВ-3а, угол разв. 120°												
спецсплав	200	40	**527-35.1190-45**	**ИТШЛ.492225.003-45**	240	1097	475	300	432	V	V	V
Технические условия на изготовление и поставку по ИТШЛ.492225.002ТУ (ТУ5.527-16740-82)												
Присоединительные размеры фланцев путевых по ГОСТ1536-76, бортовых по ОСТ5Р.5283-76, штуцеров по ГОСТ2822-78												
Проводимая среда: вода морская с температурой от -2 до 50°С												
Рабочая среда привода: масло АУ, жидкость ПГВ с температурой от 0 до 51°С												
Примечание: КСПКВ-3а, угол разв. 180°												
спецсплав	200	40	**527-35.1190-46**	**ИТШЛ.492225.003-46**	240	1097	475	300	432	V	V	V
Технические условия на изготовление и поставку по ИТШЛ.492225.002ТУ (ТУ5.527-16740-82)												
Присоединительные размеры фланцев путевых по ГОСТ1536-76, бортовых по ОСТ5Р.5283-76, штуцеров по ГОСТ2822-78												
Проводимая среда: вода морская с температурой от -2 до 50°С												
Рабочая среда привода: масло АУ, жидкость ПГВ с температурой от 0 до 51°С												
Примечание: КСПКВ-3а, угол разв. 240°												

Материал корпуса	DN, мм	PN, кгс/см^2	Обозначение чертежа	Обозначение по ЕСКД	Масса, кг	Габаритные размеры, мм				Вид приемки		
						H	H1	L	L1	ТУ	РС	ВП
спецсплав	200	40	**527-35.1190-47**	**ИТШЛ.492225.003-47**	240	1097	475	300	432	V	V	V
Технические условия на изготовление и поставку по ИТШЛ.492225.002ТУ (ТУ5.527-16740-82)												
Присоединительные размеры фланцев путевых по ГОСТ1536-76, бортовых по ОСТ5Р.5283-76, штуцеров по ГОСТ2822-78												
Проводимая среда: вода морская с температурой от -2 до 50°С												
Рабочая среда привода: масло АУ, жидкость ПГВ с температурой от 0 до 51°С												
Примечание: КСПКВ-3а, угол разв. 300°												

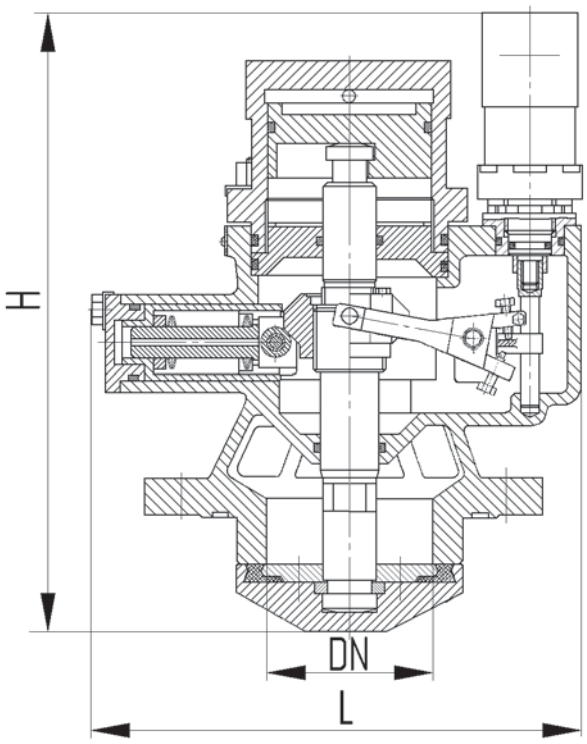

Рис. 3.2.3

Материал корпуса	DN, мм	Pp, кгс/см²	Обозначение чертежа	Обозначение по ЕСКД	Масса, кг	Габаритные размеры, мм				Вид приемки		
						H	H1	L	L1	ТУ	РС	ВП
спецсплав	100	40	**527-35.1180**	**ИПЛТ.492225.004**	40	413		320		V		V
Технические условия на изготовление и поставку по ИПЛТ.492225.004ТУ (ТУ5.527-0222-73)												
Присоединительные размеры фланца - специальные, штуцеров по черт.556-35.2478												
Проводимая среда: по ИПЛТ.492225.004ТУ (ТУ5.527-0222-73)												
Рабочая среда привода: масло МГЕ-10А с температурой от -40 до 50°С												
Примечание: СКПК-3уб, окружающая среда – вода морская												
спецсплав	150	0,5	**527-35.905**	**ИПЛТ.492225.005**	30,6	430		290		V		V
Технические условия на изготовление и поставку по ИПЛТ.492225.004ТУ (ТУ5.527-0222-73)												
Присоединительные размеры фланца - специальные, штуцеров по черт.556-35.2478												
Проводимая среда: вода морская с температурой от -2 до 32°С												
Рабочая среда привода: масло МГЕ-10А, масло АУП, жидкость ПГВ с температурой от -2 до 50°С												
Примечание: СКПК-3уб, , окружающая среда – вода морская												

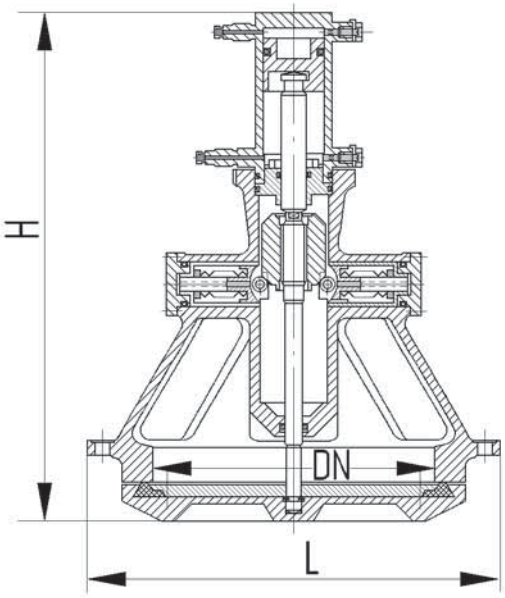

Рис. 3.2.4

Материал корпуса	DN, мм	Pp, кгс/см²	Обозначение чертежа	Обозначение по ЕСКД	Масса, кг	Габаритные размеры, мм				Вид приемки		
						H	H1	L	L1	ТУ	РС	ВП
спецсплав	300	0,5	**527-35.900**	**ИПЛТ.492235.001**	68,6	580		480		V		V
Технические условия на изготовление и поставку по ИПЛТ.492215.001ТУ (ТУ5.527-0224-73)												
Присоединительные размеры фланца специальные, штуцеров по черт.556-35.2478												
Проводимая среда: вода морская с температурой от -2 до 32°С												
Рабочая среда привода: жидкость ПГВ, масло АУП с температурой от -40 до 50°С												
Примечание: ДКПБ-Рб, окружающая среда – вода морская												
спецсплав	300	0,5	**527-35.900-01**	**ИПЛТ.492235.001-01**	68,6	580		480		V		V
Технические условия на изготовление и поставку по ИПЛТ.492215.001ТУ (ТУ5.527-0224-73)												
Присоединительные размеры фланца специальные, штуцеров по черт.556-35.2478												
Проводимая среда: вода морская с температурой от -2 до 32°С												
Рабочая среда привода: жидкость ПГВ, масло АУП с температурой от -40 до 50°С												
Примечание: СКПК-3Уб, окружающая среда – вода морская												
спецсплав	350	0,5	**527-35.911**	**ИПЛТ.492235.002**	75	605		540		V		V
Технические условия на изготовление и поставку по ИПЛТ.492215.001ТУ (ТУ5.527-0224-73)												
Присоединительные размеры фланца специальные, штуцеров по черт.556-35.2478												
Проводимая среда: вода морская с температурой от -2 до 32°С												
Рабочая среда привода: жидкость ПГВ, масло АУП с температурой от -40 до 50°С												
Примечание: ДКПБ-Рб, окружающая среда – вода морская												
спецсплав	400	0,5	**527-35.913**	**ИПЛТ.492235.003**	84,1	655		580		V		V
Технические условия на изготовление и поставку по ИПЛТ.492215.001ТУ (ТУ5.527-0224-73)												
Присоединительные размеры фланца специальные, штуцеров по черт.556-35.2478												
Проводимая среда: вода морская с температурой от -2 до 32°С												
Рабочая среда привода: жидкость ПГВ, масло АУП, масло МГЕ-10А с температурой от -40 до 50°С												
Примечание: ДКПБ-Рб, окружающая среда – вода морская												

Материал корпуса	DN, мм	Pp, кгс/см^2	Обозначение чертежа	Обозначение по ЕСКД	Масса, кг	Габаритные размеры, мм				Вид приемки		
						H	H1	L	L1	ТУ	РС	ВП
спецсплав	400	0,5	**527-35.913-01**	**ИПЛТ.492235.003-01**	84,1	655		580		V		V
Технические условия на изготовление и поставку по ИПЛТ.492215.001ТУ (ТУ5.527-0224-73)												
Присоединительные размеры фланца специальные, штуцеров по черт.556-35.2478												
Проводимая среда: по ИПЛТ.492215.001ТУ (ТУ5.527-0224-73)												
Рабочая среда привода: масло МГЕ-10А с температурой от -40 до 50°С												
Примечание: СКПК-3Уб, окружающая среда – вода морская												
спецсплав	400	0,5	**527-35.913-02**	**ИПЛТ.492235.003-02**	81,3	655		580		V		V
Технические условия на изготовление и поставку по ИПЛТ.492215.001ТУ (ТУ5.527-0224-73)												
Присоединительные размеры фланца специальные, штуцеров по черт.556-35.2478												
Проводимая среда: вода морская с температурой от -2 до 32°С												
Рабочая среда привода: жидкость ПГВ, масло АУП, масло МГЕ-10А с температурой от -40 до 50°С												
Примечание: ДКПБ-Рб, окружающая среда – вода морская												
спецсплав	400	0,5	**527-35.913-03**	**ИПЛТ.492235.003-03**	81,3	655		580		V		V
Технические условия на изготовление и поставку по ИПЛТ.492215.001ТУ (ТУ5.527-0224-73)												
Присоединительные размеры фланца специальные, штуцеров по черт.556-35.2478												
Проводимая среда: по ИПЛТ.492215.001ТУ(ТУ5.527-0224-73)												
Рабочая среда привода: масло МГЕ-10А с температурой от -40 до 50°С												
Примечание: СКПК-3Уб, окружающая среда – вода морская												
спецсплав	400	0,5	**527-35.913-04**	**ИПЛТ.492235.003-04**	81,3	655		580		V		V
Технические условия на изготовление и поставку по ИПЛТ.492215.001ТУ (ТУ5.527-0224-73)												
Присоединительные размеры фланца специальные, штуцеров по черт.556-35.2478												
Проводимая среда: вода морская с температурой от -2 до 32°С												
Рабочая среда привода: жидкость ПГВ, масло АУП, масло МГЕ-10А с температурой от -40 до 50°С												
Примечание: СКПК-3Уб, окружающая среда – вода морская												

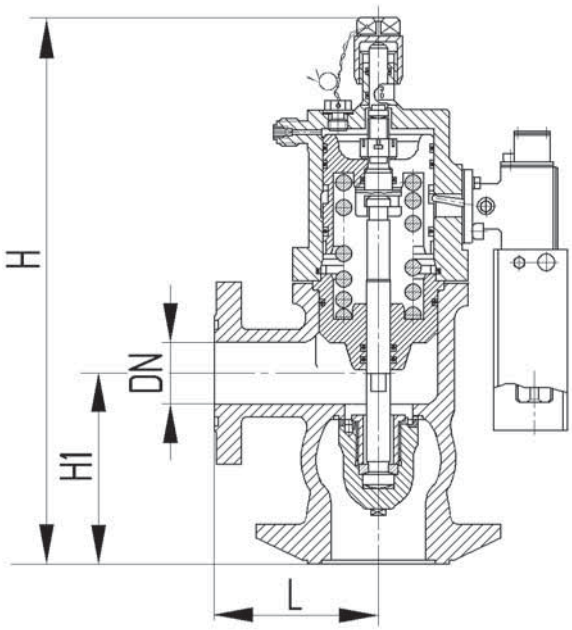

Рис. 3.2.5

Материал корпуса	DN, мм	PN, кгс/см²	Обозначение чертежа	Обозначение по ЕСКД	Масса, кг	Габаритные размеры, мм				Вид приемки		
						H	H1	L	L1	ТУ	РС	ВП
спецсплав	50	40	**527-35.1045**	**ИПЛТ.492215.012**	28,2	450	160	135		V		V
Технические условия на изготовление и поставку по ОСТ5Р.5571-87 и ОСТВД5.5571-87												
Присоединительные размеры фланцев путевых по ГОСТ1536-76, бортовых по ОСТ5Р.5283-76, штуцеров по ГОСТ2822-78												
Проводимая среда: вода морская с температурой от -2 до 32°С												
Рабочая среда привода: жидкость ПГВ, масло АУ с температурой от 0 до 65°С												
Примечание: ДБКПМ-3а, угол разв. 0°												
спецсплав	50	40	**527-35.1045-01**	**ИПЛТ.492215.012-01**	28,2	450	160	135		V		V
Технические условия на изготовление и поставку по ОСТ5Р.5571-87 и ОСТВД5.5571-87												
Присоединительные размеры фланцев путевых по ГОСТ1536-76, бортовых по ОСТ5Р.5283-76, штуцеров по ГОСТ2822-78												
Проводимая среда: вода морская с температурой от -2 до 32°С												
Рабочая среда привода: жидкость ПГВ, масло АУ с температурой от 0 до 65°С												
Примечание: ДБКПМ-3а, угол разв. 90°												
спецсплав	50	40	**527-35.1045-02**	**ИПЛТ.492215.012-02**	28,2	450	160	135		V		V
Технические условия на изготовление и поставку по ОСТ5Р.5571-87 и ОСТВД5.5571-87												
Присоединительные размеры фланцев путевых по ГОСТ1536-76, бортовых по ОСТ5Р.5283-76, штуцеров по ГОСТ2822-78												
Проводимая среда: вода морская с температурой от -2 до 32°С												
Рабочая среда привода: жидкость ПГВ, масло АУ с температурой от 0 до 65°С												
Примечание: ДБКПМ-3а, угол разв. 270°												
спецсплав	50	40	**527-35.1045-03**	**ИПЛТ.492215.012-03**	28,3	450	160	135		V		V
Технические условия на изготовление и поставку по ОСТ5Р.5571-87 и ОСТВД5.5571-87												
Присоединительные размеры фланцев путевых по ГОСТ1536-76, бортовых по ОСТ5Р.5283-76, штуцеров по ГОСТ2822-78												
Проводимая среда: вода морская с температурой от -2 до 32°С												
Рабочая среда привода: жидкость ПГВ, масло АУ с температурой от 0 до 65°С												
Примечание: СКПУМ-Д3а-Р, угол разв. 0°												

Материал корпуса	DN, мм	PN, кгс/см^2	Обозначение чертежа	Обозначение по ЕСКД	Масса, кг	Габаритные размеры, мм				Вид приемки		
						H	H1	L	L1	ТУ	РС	ВП
спецсплав	50	40	**527-35.1045-04**	**ИПЛТ.492215.012-04**	28,3	450	160	135		V		V
Технические условия на изготовление и поставку по ОСТ5Р.5571-87 и ОСТВД5.5571-87												
Присоединительные размеры фланцев путевых по ГОСТ1536-76, бортовых по ОСТ5Р.5283-76, штуцеров по ГОСТ2822-78												
Проводимая среда: вода морская с температурой от -2 до 32°С												
Рабочая среда привода: жидкость ПГВ, масло АУ с температурой от 0 до 65°С												
Примечание: СКПУМ-Д3а-Р, угол разв. 90°												
спецсплав	50	40	**527-35.1045-05**	**ИПЛТ.492215.012-05**	28,3	450	160	135		V		V
Технические условия на изготовление и поставку по ОСТ5Р.5571-87 и ОСТВД5.5571-87												
Присоединительные размеры фланцев путевых по ГОСТ1536-76, бортовых по ОСТ5Р.5283-76, штуцеров по ГОСТ2822-78												
Проводимая среда: вода морская с температурой от -2 до 32°С												
Рабочая среда привода: жидкость ПГВ, масло АУ с температурой от 0 до 65°С												
Примечание: СКПУМ-Д3а-Р, угол разв. 270°												

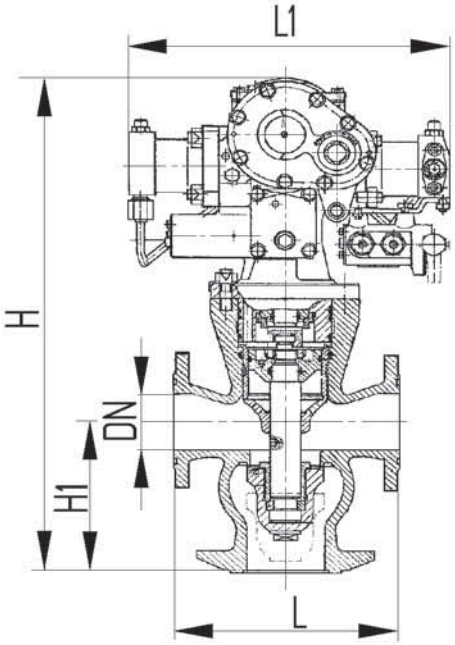

Рис. 3.2.6

Материал корпуса	DN, мм	PN, кгс/см²	Обозначение чертежа	Обозначение по ЕСКД	Масса, кг	Габаритные размеры, мм				Вид приемки		
						H	H1	L	L1	ТУ	РС	ВП
спецсплав	150	40	**527-35.1179-36**	**ИТШЛ.492225.002-36**	162	903	320	470	442	V	V	V
Технические условия на изготовление и поставку по ИТШЛ.492225.002ТУ (ТУ5.527-16740-82)												
Присоединительные размеры фланцев путевых по ГОСТ1536-76, бортовых по ОСТ5Р.5283-76, штуцеров по ГОСТ2822-78												
Проводимая среда: вода морская с температурой от -2 до 50°С												
Рабочая среда привода: масло АУ, жидкость ПГВ с температурой от 0 до 51°С												
Примечание: СПКМ-3а, угол разв. 0°												
спецсплав	150	40	**527-35.1179-37**	**ИТШЛ.492225.002-37**	162	903	320	470	442	V	V	V
Технические условия на изготовление и поставку по ИТШЛ.492225.002ТУ (ТУ5.527-16740-82)												
Присоединительные размеры фланцев путевых по ГОСТ1536-76, бортовых по ОСТ5Р.5283-76, штуцеров по ГОСТ2822-78												
Проводимая среда: вода морская с температурой от -2 до 50°С												
Рабочая среда привода: масло АУ, жидкость ПГВ с температурой от 0 до 51°С												
Примечание: СПКМ-3а, угол разв. 60°												
спецсплав	150	40	**527-35.1179-38**	**ИТШЛ.492225.002-38**	162	903	320	470	442	V	V	V
Технические условия на изготовление и поставку по ИТШЛ.492225.002ТУ (ТУ5.527-16740-82)												
Присоединительные размеры фланцев путевых по ГОСТ1536-76, бортовых по ОСТ5Р.5283-76, штуцеров по ГОСТ2822-78												
Проводимая среда: вода морская с температурой от -2 до 50°С												
Рабочая среда привода: масло АУ, жидкость ПГВ с температурой от 0 до 51°С												
Примечание: СПКМ-3а, угол разв. 120°												
спецсплав	150	40	**527-35.1179-39**	**ИТШЛ.492225.002-39**	162	903	320	470	442	V	V	V
Технические условия на изготовление и поставку по ИТШЛ.492225.002ТУ (ТУ5.527-16740-82)												
Присоединительные размеры фланцев путевых по ГОСТ1536-76, бортовых по ОСТ5Р.5283-76, штуцеров по ГОСТ2822-78												
Проводимая среда: вода морская с температурой от -2 до 50°С												
Рабочая среда привода: масло АУ, жидкость ПГВ с температурой от 0 до 51°С												
Примечание: СПКМ-3а, угол разв. 180°												

Материал корпуса	DN, мм	PN, кгс/см²	Обозначение чертежа	Обозначение по ЕСКД	Масса, кг	Габаритные размеры, мм				Вид приемки		
						H	H1	L	L1	ТУ	РС	ВП
спецсплав	150	40	**527-35.1179-40**	**ИТШЛ.492225.002-40**	162	903	320	470	442	V	V	V
Технические условия на изготовление и поставку по ИТШЛ.492225.002ТУ (ТУ5.527-16740-82)												
Присоединительные размеры фланцев путевых по ГОСТ1536-76, бортовых по ОСТ5Р.5283-76, штуцеров по ГОСТ2822-78												
Проводимая среда: вода морская с температурой от -2 до 50°С												
Рабочая среда привода: масло АУ, жидкость ПГВ с температурой от 0 до 51°С												
Примечание: СПКМ-3а, угол разв. 240°												
спецсплав	150	40	**527-35.1179-41**	**ИТШЛ.492225.002-41**	162	903	320	470	442	V	V	V
Технические условия на изготовление и поставку по ИТШЛ.492225.002ТУ (ТУ5.527-16740-82)												
Присоединительные размеры фланцев путевых по ГОСТ1536-76, бортовых по ОСТ5Р.5283-76, штуцеров по ГОСТ2822-78												
Проводимая среда: вода морская с температурой от -2 до 50°С												
Рабочая среда привода: масло АУ, жидкость ПГВ с температурой от 0 до 51°С												
Примечание: СПКМ-3а, угол разв. 300°												
спецсплав	150	40	**527-35.1179-42**	**ИТШЛ.492225.002-42**	162	903	320	470	442	V	V	V
Технические условия на изготовление и поставку по ИТШЛ.492225.002ТУ (ТУ5.527-16740-82)												
Присоединительные размеры фланцев путевых по ГОСТ1536-76, бортовых по ОСТ5Р.5283-76, штуцеров по ГОСТ2822-78												
Проводимая среда: вода морская с температурой от -2 до 50°С												
Рабочая среда привода: масло АУ, жидкость ПГВ с температурой от 0 до 51°С												
Примечание: СКПУМ-Д3а-Р, угол разв. 0°												
спецсплав	150	40	**527-35.1179-43**	**ИТШЛ.492225.002-43**	162	903	320	470	442	V	V	V
Технические условия на изготовление и поставку по ИТШЛ.492225.002ТУ (ТУ5.527-16740-82)												
Присоединительные размеры фланцев путевых по ГОСТ1536-76, бортовых по ОСТ5Р.5283-76, штуцеров по ГОСТ2822-78												
Проводимая среда: вода морская с температурой от -2 до 50°С												
Рабочая среда привода: масло АУ, жидкость ПГВ с температурой от 0 до 51°С												
Примечание: СКПУМ-Д3а-Р, угол разв. 60°												
спецсплав	150	40	**527-35.1179-44**	**ИТШЛ.492225.002-44**	162	903	320	470	442	V	V	V
Технические условия на изготовление и поставку по ИТШЛ.492225.002ТУ (ТУ5.527-16740-82)												
Присоединительные размеры фланцев путевых по ГОСТ1536-76, бортовых по ОСТ5Р.5283-76, штуцеров по ГОСТ2822-78												
Проводимая среда: вода морская с температурой от -2 до 50°С												
Рабочая среда привода: масло АУ, жидкость ПГВ с температурой от 0 до 51°С												
Примечание: СКПУМ-Д3а-Р, угол разв. 120°												
спецсплав	150	40	**527-35.1179-45**	**ИТШЛ.492225.002-45**	162	903	320	470	442	V	V	V
Технические условия на изготовление и поставку по ИТШЛ.492225.002ТУ (ТУ5.527-16740-82)												
Присоединительные размеры фланцев путевых по ГОСТ1536-76, бортовых по ОСТ5Р.5283-76, штуцеров по ГОСТ2822-78												
Проводимая среда: вода морская с температурой от -2 до 50°С												
Рабочая среда привода: масло АУ, жидкость ПГВ с температурой от 0 до 51°С												
Примечание: СКПУМ-Д3а-Р, угол разв. 180°С												
спецсплав	150	40	**527-35.1179-46**	**ИТШЛ.492225.002-46**	162	903	320	470	442	V	V	V
Технические условия на изготовление и поставку по ИТШЛ.492225.002ТУ (ТУ5.527-16740-82)												
Присоединительные размеры фланцев путевых по ГОСТ1536-76, бортовых по ОСТ5Р.5283-76, штуцеров по ГОСТ2822-78												
Проводимая среда: вода морская с температурой от -2 до 50°С												
Рабочая среда привода: масло АУ, жидкость ПГВ с температурой от 0 до 51°С												
Примечание: СКПУМ-Д3а-Р, угол разв. 240°												

Материал корпуса	DN, мм	PN, кгс/см²	Обозначение чертежа	Обозначение по ЕСКД	Масса, кг	Габаритные размеры, мм				Вид приемки		
						H	H1	L	L1	ТУ	РС	ВП
спецсплав	150	40	**527-35.1179-47**	**ИТШЛ.492225.002-47**	162	903	320	470	442	V	V	V
Технические условия на изготовление и поставку по ИТШЛ.492225.002ТУ (ТУ5.527-16740-82)												
Присоединительные размеры фланцев путевых по ГОСТ1536-76, бортовых по ОСТ5Р.5283-76, штуцеров по ГОСТ2822-78												
Проводимая среда: вода морская с температурой от -2 до 50°С												
Рабочая среда привода: масло АУ, жидкость ПГВ с температурой от 0 до 51°С												
Примечание: СКПУМ-Д3а-Р, угол разв. 300°												
спецсплав	150	40	**527-35.1179-48**	**ИТШЛ.492225.002-48**	162	903	320	470	417	V	V	V
Технические условия на изготовление и поставку по ИТШЛ.492225.002ТУ (ТУ5.527-16740-82)												
Присоединительные размеры фланцев путевых по ГОСТ1536-76, бортовых по ОСТ5Р.5283-76, штуцеров по ГОСТ2822-78												
Проводимая среда: вода морская с температурой от -2 до 50°С												
Рабочая среда привода: масло АУ, жидкость ПГВ с температурой от 0 до 51°С												
Примечание: ДБКПМ-3а, угол разв. 0°												
спецсплав	150	40	**527-35.1179-49**	**ИТШЛ.492225.002-49**	162	903	320	470	417	V	V	V
Технические условия на изготовление и поставку по ИТШЛ.492225.002ТУ (ТУ5.527-16740-82)												
Присоединительные размеры фланцев путевых по ГОСТ1536-76, бортовых по ОСТ5Р.5283-76, штуцеров по ГОСТ2822-78												
Проводимая среда: вода морская с температурой от -2 до 50°С												
Рабочая среда привода: масло АУ, жидкость ПГВ с температурой от 0 до 51°С												
Примечание: ДБКПМ-3а, угол разв. 60°												
спецсплав	150	40	**527-35.1179-50**	**ИТШЛ.492225.002-50**	162	903	320	470	417	V	V	V
Технические условия на изготовление и поставку по ИТШЛ.492225.002ТУ (ТУ5.527-16740-82)												
Присоединительные размеры фланцев путевых по ГОСТ1536-76, бортовых по ОСТ5Р.5283-76, штуцеров по ГОСТ2822-78												
Проводимая среда: вода морская с температурой от -2 до 50°С												
Рабочая среда привода: масло АУ, жидкость ПГВ с температурой от 0 до 51°С												
Примечание: ДБКПМ-3а, угол разв. 120°												
спецсплав	150	40	**527-35.1179-51**	**ИТШЛ.492225.002-51**	162	903	320	470	417	V	V	V
Технические условия на изготовление и поставку по ИТШЛ.492225.002ТУ (ТУ5.527-16740-82)												
Присоединительные размеры фланцев путевых по ГОСТ1536-76, бортовых по ОСТ5Р.5283-76, штуцеров по ГОСТ2822-78												
Проводимая среда: вода морская с температурой от -2 до 50°С												
Рабочая среда привода: масло АУ, жидкость ПГВ с температурой от 0 до 51°С												
Примечание: ДБКПМ-3а, угол разв. 180°												
спецсплав	150	40	**527-35.1179-52**	**ИТШЛ.492225.002-52**	162	903	320	470	417	V	V	V
Технические условия на изготовление и поставку по ИТШЛ.492225.002ТУ (ТУ5.527-16740-82)												
Присоединительные размеры фланцев путевых по ГОСТ1536-76, бортовых по ОСТ5Р.5283-76, штуцеров по ГОСТ2822-78												
Проводимая среда: вода морская с температурой от -2 до 50°С												
Рабочая среда привода: масло АУ, жидкость ПГВ с температурой от 0 до 51°С												
Примечание: ДБКПМ-3а, угол разв. 240°												
спецсплав	150	40	**527-35.1179-53**	**ИТШЛ.492225.002-53**	162	903	320	470	417	V	V	V
Технические условия на изготовление и поставку по ИТШЛ.492225.002ТУ (ТУ5.527-16740-82)												
Присоединительные размеры фланцев путевых по ГОСТ1536-76, бортовых по ОСТ5Р.5283-76, штуцеров по ГОСТ2822-78												
Проводимая среда: вода морская с температурой от -2 до 50°С												
Рабочая среда привода: масло АУ, жидкость ПГВ с температурой от 0 до 51°С												
Примечание: ДБКПМ-3а, угол разв. 300°												

Материал корпуса	DN, мм	PN, кгс/см²	Обозначение чертежа	Обозначение по ЕСКД	Масса, кг	Габаритные размеры, мм				Вид приемки		
						H	H1	L	L1	ТУ	РС	ВП
спецсплав	150	40	**527-35.1179-54**	**ИТШЛ.492225.002-54**	162	903	320	470	417	V	V	V
Технические условия на изготовление и поставку по ИТШЛ.492225.002ТУ (ТУ5.527-16740-82)												
Присоединительные размеры фланцев путевых по ГОСТ1536-76, бортовых по ОСТ5Р.5283-76, штуцеров по ГОСТ2822-78												
Проводимая среда: вода морская с температурой от -2 до 50°С												
Рабочая среда привода: масло АУ, жидкость ПГВ с температурой от 0 до 51°С												
Примечание: ДБКПТМ-3а, угол разв. 0°												
спецсплав	150	40	**527-35.1179-55**	**ИТШЛ.492225.002-55**	162	903	320	470	417	V	V	V
Технические условия на изготовление и поставку по ИТШЛ.492225.002ТУ (ТУ5.527-16740-82)												
Присоединительные размеры фланцев путевых по ГОСТ1536-76, бортовых по ОСТ5Р.5283-76, штуцеров по ГОСТ2822-78												
Проводимая среда: вода морская с температурой от -2 до 50°С												
Рабочая среда привода: масло АУ, жидкость ПГВ с температурой от 0 до 51°С												
Примечание: ДБКПТМ-3а, угол разв. 60°												
спецсплав	150	40	**527-35.1179-56**	**ИТШЛ.492225.002-56**	162	903	320	470	417	V	V	V
Технические условия на изготовление и поставку по ИТШЛ.492225.002ТУ (ТУ5.527-16740-82)												
Присоединительные размеры фланцев путевых по ГОСТ1536-76, бортовых по ОСТ5Р.5283-76, штуцеров по ГОСТ2822-78												
Проводимая среда: вода морская с температурой от -2 до 50°С												
Рабочая среда привода: масло АУ, жидкость ПГВ с температурой от 0 до 51°С												
Примечание: ДБКПТМ-3а, угол разв. 120°												
спецсплав	150	40	**527-35.1179-57**	**ИТШЛ.492225.002-57**	162	903	320	470	417	V	V	V
Технические условия на изготовление и поставку по ИТШЛ.492225.002ТУ (ТУ5.527-16740-82)												
Присоединительные размеры фланцев путевых по ГОСТ1536-76, бортовых по ОСТ5Р.5283-76, штуцеров по ГОСТ2822-78												
Проводимая среда: вода морская с температурой от -2 до 50°С												
Рабочая среда привода: масло АУ, жидкость ПГВ с температурой от 0 до 51°С												
Примечание: ДБКПТМ-3а, угол разв. 180°												
спецсплав	150	40	**527-35.1179-58**	**ИТШЛ.492225.002-58**	162	903	320	470	417	V	V	V
Технические условия на изготовление и поставку по ИТШЛ.492225.002ТУ (ТУ5.527-16740-82)												
Присоединительные размеры фланцев путевых по ГОСТ1536-76, бортовых по ОСТ5Р.5283-76, штуцеров по ГОСТ2822-78												
Проводимая среда: вода морская с температурой от -2 до 50°С												
Рабочая среда привода: масло АУ, жидкость ПГВ с температурой от 0 до 51°С												
Примечание: ДБКПТМ-3а, угол разв. 240°												
спецсплав	150	40	**527-35.1179-59**	**ИТШЛ.492225.002-59**	162	903	320	470	417	V	V	V
Технические условия на изготовление и поставку по ИТШЛ.492225.002ТУ (ТУ5.527-16740-82)												
Присоединительные размеры фланцев путевых по ГОСТ1536-76, бортовых по ОСТ5Р.5283-76, штуцеров по ГОСТ2822-78												
Проводимая среда: вода морская с температурой от -2 до 50°С												
Рабочая среда привода: масло АУ, жидкость ПГВ с температурой от 0 до 51°С												
Примечание: ДБКПТМ-3а, угол разв. 300°												

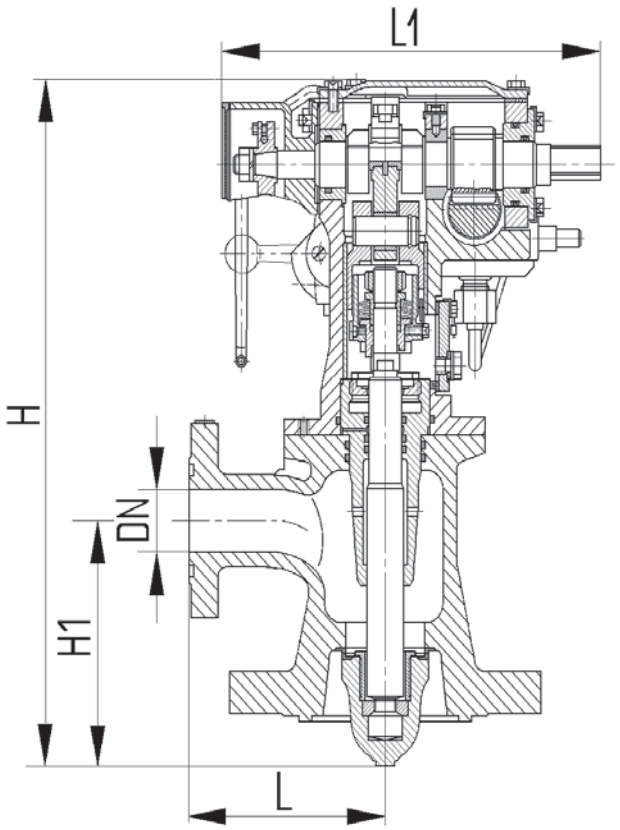

Рис. 3.2.7

Материал корпуса	DN, мм	PN, кгс/см²	Обозначение чертежа	Обозначение по ЕСКД	Масса, кг	Габаритные размеры, мм				Вид приемки		
						H	H1	L	L1	ТУ	РС	ВП
спецсплав	50	100	**527-35.1129**	**ИПЛТ.492215.008**	77	500	150	165	318	V		V
Технические условия на изготовление и поставку по ИПЛТ.492215.008ТУ (ТУ5.527-16739-82)												
Присоединительные размеры фланцев путевых по ГОСТ1536-76, бортовых по ОСТ5Р.5283-76, штуцеров по ГОСТ2822-78												
Проводимая среда: вода морская с температурой от -2 до 50°С, выхлопные газы с температурой до 100°С												
Рабочая среда гидропривода: масло МВП, жидкость ПГВ, масло АУП, масло АУ с температурой от 0 до 51°С												
Примечание: треб. №3, СПКМ-3а, угол разв. 0°												
спецсплав	50	100	**527-35.1129-01**	**ИПЛТ.492215.008-01**	77	500	150	165	318	V		V
Технические условия на изготовление и поставку по ИПЛТ.492215.008ТУ (ТУ5.527-16739-82)												
Присоединительные размеры фланцев путевых по ГОСТ1536-76, бортовых по ОСТ5Р.5283-76, штуцеров по ГОСТ2822-78												
Проводимая среда: вода морская с температурой от -2 до 50°С, выхлопные газы с температурой до 100°С												
Рабочая среда гидропривода: масло МВП, жидкость ПГВ, масло АУП, масло АУ с температурой от 0 до 51°С												
Примечание: треб. №3, СПКМ-3а, угол разв. 60°												
спецсплав	50	100	**527-35.1129-02**	**ИПЛТ.492215.008-02**	77	500	150	165	318	V		V
Технические условия на изготовление и поставку по ИПЛТ.492215.008ТУ (ТУ5.527-16739-82)												
Присоединительные размеры фланцев путевых по ГОСТ1536-76, бортовых по ОСТ5Р.5283-76, штуцеров по ГОСТ2822-78												
Проводимая среда: вода морская с температурой от -2 до 50°С, выхлопные газы с температурой до 100°С												
Рабочая среда гидропривода: масло МВП, жидкость ПГВ, масло АУП, масло АУ с температурой от 0 до 51°С												
Примечание: треб. №3, СПКМ-3а, угол разв. 120°												

Материал корпуса	DN, мм	PN, кгс/см^2	Обозначение чертежа	Обозначение по ЕСКД	Масса, кг	Габаритные размеры, мм				Вид приемки		
						H	H1	L	L1	ТУ	РС	ВП
спецсплав	50	100	**527-35.1129-03**	**ИПЛТ.492215.008-03**	77	500	150	165	318	V		V
Технические условия на изготовление и поставку по ИПЛТ.492215.008ТУ (ТУ5.527-16739-82)												
Присоединительные размеры фланцев путевых по ГОСТ1536-76, бортовых по ОСТ5Р.5283-76, штуцеров по ГОСТ2822-78												
Проводимая среда: вода морская с температурой от -2 до 50°С, выхлопные газы с температурой до 100°С												
Рабочая среда гидропривода: масло МВП, жидкость ПГВ, масло АУП, масло АУ с температурой от 0 до 51°С												
Примечание: треб. №3, СПКМ-3а, угол разв. 180°												
спецсплав	50	100	**527-35.1129-04**	**ИПЛТ.492215.008-04**	77	500	150	165	318	V		V
Технические условия на изготовление и поставку по ИПЛТ.492215.008ТУ (ТУ5.527-16739-82)												
Присоединительные размеры фланцев путевых по ГОСТ1536-76, бортовых по ОСТ5Р.5283-76, штуцеров по ГОСТ2822-78												
Проводимая среда: вода морская с температурой от -2 до 50°С, выхлопные газы с температурой до 100°С												
Рабочая среда гидропривода: масло МВП, жидкость ПГВ, масло АУП, масло АУ с температурой от 0 до 51°С												
Примечание: треб. №3, СПКМ-3а, угол разв. 240°												
спецсплав	50	100	**527-35.1129-05**	**ИПЛТ.492215.008-05**	77	500	150	165	318	V		V
Технические условия на изготовление и поставку по ИПЛТ.492215.008ТУ (ТУ5.527-16739-82)												
Присоединительные размеры фланцев путевых по ГОСТ1536-76, бортовых по ОСТ5Р.5283-76, штуцеров по ГОСТ2822-78												
Проводимая среда: вода морская с температурой от -2 до 50°С, выхлопные газы с температурой до 100°С												
Рабочая среда гидропривода: масло МВП, жидкость ПГВ, масло АУП, масло АУ с температурой от 0 до 51°С												
Примечание: треб. №3, СПКМ-3а, угол разв. 300°												
спецсплав	50	100	**527-35.1129-06**	**ИПЛТ.492215.008-06**	81	500	150	165	318	V		V
Технические условия на изготовление и поставку по ИПЛТ.492215.008ТУ (ТУ5.527-16739-82)												
Присоединительные размеры фланцев путевых по ГОСТ1536-76, бортовых по ОСТ5Р.5283-76, штуцеров по ГОСТ2822-78												
Проводимая среда: вода морская с температурой от -2 до 50°С, выхлопные газы с температурой до 100°С												
Рабочая среда гидропривода: масло МВП, жидкость ПГВ, масло АУП, масло АУ с температурой от 0 до 51°С												
Примечание: треб. №3, КСПКВ-3а, угол разв. 0°												
спецсплав	50	100	**527-35.1129-07**	**ИПЛТ.492215.008-07**	81	500	150	165	318	V		V
Технические условия на изготовление и поставку по ИПЛТ.492215.008ТУ (ТУ5.527-16739-82)												
Присоединительные размеры фланцев путевых по ГОСТ1536-76, бортовых по ОСТ5Р.5283-76, штуцеров по ГОСТ2822-78												
Проводимая среда: вода морская с температурой от -2 до 50°С, выхлопные газы с температурой до 100°С												
Рабочая среда гидропривода: масло МВП, жидкость ПГВ, масло АУП, масло АУ с температурой от 0 до 51°С												
Примечание: треб. №3, КСПКВ-3а, угол разв. 60°												
спецсплав	50	100	**527-35.1129-08**	**ИПЛТ.492215.008-08**	81	500	150	165	318	V		V
Технические условия на изготовление и поставку по ИПЛТ.492215.008ТУ (ТУ5.527-16739-82)												
Присоединительные размеры фланцев путевых по ГОСТ1536-76, бортовых по ОСТ5Р.5283-76, штуцеров по ГОСТ2822-78												
Проводимая среда: вода морская с температурой от -2 до 50°С, выхлопные газы с температурой до 100°С												
Рабочая среда гидропривода: масло МВП, жидкость ПГВ, масло АУП, масло АУ с температурой от 0 до 51°С												
Примечание: треб. №3, КСПКВ-3а, угол разв. 120°												
спецсплав	50	100	**527-35.1129-09**	**ИПЛТ.492215.008-09**	81	500	150	165	318	V		V
Технические условия на изготовление и поставку по ИПЛТ.492215.008ТУ (ТУ5.527-16739-82)												
Присоединительные размеры фланцев путевых по ГОСТ1536-76, бортовых по ОСТ5Р.5283-76, штуцеров по ГОСТ2822-78												
Проводимая среда: вода морская с температурой от -2 до 50°С, выхлопные газы с температурой до 100°С												
Рабочая среда гидропривода: масло МВП, жидкость ПГВ, масло АУП, масло АУ с температурой от 0 до 51°С												
Примечание: треб. №3, КСПКВ-3а, угол разв. 180°												

Материал корпуса	DN, мм	PN, кгс/см²	Обозначение чертежа	Обозначение по ЕСКД	Масса, кг	Габаритные размеры, мм				Вид приемки		
						H	H1	L	L1	ТУ	РС	ВП
спецсплав	50	100	**527-35.1129-10**	**ИПЛТ.492215.008-10**	81	500	150	165	318	V		V
Технические условия на изготовление и поставку по ИПЛТ.492215.008ТУ (ТУ5.527-16739-82)												
Присоединительные размеры фланцев путевых по ГОСТ1536-76, бортовых по ОСТ5Р.5283-76, штуцеров по ГОСТ2822-78												
Проводимая среда: вода морская с температурой от -2 до 50°С, выхлопные газы с температурой до 100°С												
Рабочая среда гидропривода: масло МВП, жидкость ПГВ, масло АУП, масло АУ с температурой от 0 до 51°С												
Примечание: треб. №3, КСПКВ-3а, угол разв. 240°												
спецсплав	50	100	**527-35.1129-11**	**ИПЛТ.492215.008-11**	81	500	150	165	318	V		V
Технические условия на изготовление и поставку по ИПЛТ.492215.008ТУ (ТУ5.527-16739-82)												
Присоединительные размеры фланцев путевых по ГОСТ1536-76, бортовых по ОСТ5Р.5283-76, штуцеров по ГОСТ2822-78												
Проводимая среда: вода морская с температурой от -2 до 50°С, выхлопные газы с температурой до 100°С												
Рабочая среда гидропривода: масло МВП, жидкость ПГВ, масло АУП, масло АУ с температурой от 0 до 51°С												
Примечание: треб. №3, КСПКВ-3а, угол разв. 300°												
спецсплав	50	100	**527-35.1145**	**ИПЛТ.492215.010**	105	640	155	190	442	V		V
Технические условия на изготовление и поставку по ИТШЛ.492225.002ТУ (ТУ5.527-16740-82)												
Присоединительные размеры фланцев путевых – специальные, бортовых по ОСТ5Р.5283-76, штуцеров по ГОСТ2822-78												
Проводимая среда: вода морская с температурой от -2 до 50°С, топливо дизельное с температурой от 0 до 60°С, масло турбинное Тп-46 с температурой от -2 до 75°С												
Рабочая среда гидропривода: жидкость ПГВ, масло АУ с температурой от 0 до 65°С												
Примечание: треб. №3, СПКМ-3а, угол разв. 0°												
спецсплав	50	100	**527-35.1145-01**	**ИПЛТ.492215.010-01**	105	640	155	190	442	V		V
Технические условия на изготовление и поставку по ИТШЛ.492225.002ТУ (ТУ5.527-16740-82)												
Присоединительные размеры фланцев путевых – специальные, бортовых по ОСТ5Р.5283-76, штуцеров по ГОСТ2822-78												
Проводимая среда: вода морская с температурой от -2 до 50°С, топливо дизельное с температурой от 0 до 60°С, масло турбинное Тп-46 с температурой от -2 до 75°С												
Рабочая среда гидропривода: жидкость ПГВ, масло АУ с температурой от 0 до 65°С												
Примечание: треб. №3, СПКМ-3а, угол разв. 60°												
спецсплав	50	100	**527-35.1145-02**	**ИПЛТ.492215.010-02**	105	640	155	190	442	V		V
Технические условия на изготовление и поставку по ИТШЛ.492225.002ТУ (ТУ5.527-16740-82)												
Присоединительные размеры фланцев путевых – специальные, бортовых по ОСТ5Р.5283-76, штуцеров по ГОСТ2822-78												
Проводимая среда: вода морская с температурой от -2 до 50°С, топливо дизельное с температурой от 0 до 60°С, масло турбинное Тп-46 с температурой от -2 до 75°С												
Рабочая среда гидропривода: жидкость ПГВ, масло АУ с температурой от 0 до 65°С												
Примечание: треб. №3, СПКМ-3а, угол разв. 120°												
спецсплав	50	100	**527-35.1145-03**	**ИПЛТ.492215.010-03**	105	640	155	190	442	V		V
Технические условия на изготовление и поставку по ИТШЛ.492225.002ТУ (ТУ5.527-16740-82)												
Присоединительные размеры фланцев путевых – специальные, бортовых по ОСТ5Р.5283-76, штуцеров по ГОСТ2822-78												
Проводимая среда: вода морская с температурой от -2 до 50°С, топливо дизельное с температурой от 0 до 60°С, масло турбинное Тп-46 с температурой от -2 до 75°С												
Рабочая среда гидропривода: жидкость ПГВ, масло АУ с температурой от 0 до 65°С												
Примечание: треб. №3, СПКМ-3а, угол разв. 180°												

Материал корпуса	DN, мм	PN, кгс/см²	Обозначение чертежа	Обозначение по ЕСКД	Масса, кг	Габаритные размеры, мм				Вид приемки		
						H	H1	L	L1	ТУ	РС	ВП
спецсплав	50	100	**527-35.1145-04**	**ИПЛТ.492215.010-04**	105	640	155	190	442	V		V
Технические условия на изготовление и поставку по ИТШЛ.492225.002ТУ (ТУ5.527-16740-82)												
Присоединительные размеры фланцев путевых – специальные, бортовых по ОСТ5Р.5283-76, штуцеров по ГОСТ2822-78												
Проводимая среда: вода морская с температурой от -2 до 50°С, топливо дизельное с температурой от 0 до 60°С, масло турбинное Тп-46 с температурой от -2 до 75°С												
Рабочая среда гидропривода: жидкость ПГВ, масло АУ с температурой от 0 до 65°С												
Примечание: треб. №3, СПКМ-3а, угол разв. 240°												
спецсплав	50	100	**527-35.1145-05**	**ИПЛТ.492215.010-05**	105	640	155	190	442	V		V
Технические условия на изготовление и поставку по ИТШЛ.492225.002ТУ (ТУ5.527-16740-82)												
Присоединительные размеры фланцев путевых – специальные, бортовых по ОСТ5Р.5283-76, штуцеров по ГОСТ2822-78												
Проводимая среда: вода морская с температурой от -2 до 50°С, топливо дизельное с температурой от 0 до 60°С, масло турбинное Тп-46 с температурой от -2 до 75°С												
Рабочая среда гидропривода: жидкость ПГВ, масло АУ с температурой от 0 до 65°С												
Примечание: треб. №3, СПКМ-3а, угол разв. 300°												
спецсплав	50	100	**527-35.1145-06**	**ИПЛТ.492215.010-06**	105	640	155	190	442	V		V
Технические условия на изготовление и поставку по ИТШЛ.492225.002ТУ (ТУ5.527-16740-82)												
Присоединительные размеры фланцев путевых – специальные, бортовых по ОСТ5Р.5283-76, штуцеров по ГОСТ2822-78												
Проводимая среда: вода морская с температурой от -2 до 50°С, топливо дизельное с температурой от 0 до 60°С, масло турбинное Тп-46 с температурой от -2 до 75°С												
Рабочая среда гидропривода: жидкость ПГВ, масло АУ с температурой от 0 до 65°С												
Примечание: СПКВМ-3а, угол разв. 0°												
спецсплав	50	100	**527-35.1145-07**	**ИПЛТ.492215.010-07**	105	640	155	190	442	V		V
Технические условия на изготовление и поставку по ИТШЛ.492225.002ТУ (ТУ5.527-16740-82)												
Присоединительные размеры фланцев путевых – специальные, бортовых по ОСТ5Р.5283-76, штуцеров по ГОСТ2822-78												
Проводимая среда: вода морская с температурой от -2 до 50°С, топливо дизельное с температурой от 0 до 60°С, масло турбинное Тп-46 с температурой от -2 до 75°С												
Рабочая среда гидропривода: жидкость ПГВ, масло АУ с температурой от 0 до 65°С												
Примечание: СПКМ-3а, угол разв. 60°												
спецсплав	50	100	**527-35.1145-08**	**ИПЛТ.492215.010-08**	105	640	155	190	442	V		V
Технические условия на изготовление и поставку по ИТШЛ.492225.002ТУ (ТУ5.527-16740-82)												
Присоединительные размеры фланцев путевых – специальные, бортовых по ОСТ5Р.5283-76, штуцеров по ГОСТ2822-78												
Проводимая среда: вода морская с температурой от -2 до 50°С, топливо дизельное с температурой от 0 до 60°С, масло турбинное Тп-46 с температурой от -2 до 75°С												
Рабочая среда гидропривода: жидкость ПГВ, масло АУ с температурой от 0 до 65°С												
Примечание: СПКВМ-3а, угол разв. 120°												
спецсплав	50	100	**527-35.1145-09**	**ИПЛТ.492215.010-09**	105	640	155	190	442	V		V
Технические условия на изготовление и поставку по ИТШЛ.492225.002ТУ (ТУ5.527-16740-82)												
Присоединительные размеры фланцев путевых – специальные, бортовых по ОСТ5Р.5283-76, штуцеров по ГОСТ2822-78												
Проводимая среда: вода морская с температурой от -2 до 50°С, топливо дизельное с температурой от 0 до 60°С, масло турбинное Тп-46 с температурой от -2 до 75°С												
Рабочая среда гидропривода: жидкость ПГВ, масло АУ с температурой от 0 до 65°С												
Примечание: СПКВМ-3а, угол разв. 180°												

Материал корпуса	DN, мм	PN, кгс/см²	Обозначение чертежа	Обозначение по ЕСКД	Масса, кг	Габаритные размеры, мм				Вид приемки		
						H	H1	L	L1	ТУ	РС	ВП
спецсплав	50	100	**527-35.1145-10**	**ИПЛТ.492215.010-10**	105	640	155	190	442	V		V
Технические условия на изготовление и поставку по ИТШЛ.492225.002ТУ (ТУ5.527-16740-82)												
Присоединительные размеры фланцев путевых – специальные, бортовых по ОСТ5Р.5283-76, штуцеров по ГОСТ2822-78												
Проводимая среда: вода морская с температурой от -2 до 50°С, топливо дизельное с температурой от 0 до 60°С, масло турбинное Тп-46 с температурой от -2 до 75°С												
Рабочая среда гидропривода: жидкость ПГВ, масло АУ с температурой от 0 до 65°С												
Примечание: СПКВМ-3а, угол разв. 240°												
спецсплав	50	100	**527-35.1145-11**	**ИПЛТ.492215.010-11**	105	640	155	190	442	V		V
Технические условия на изготовление и поставку по ИТШЛ.492225.002ТУ (ТУ5.527-16740-82)												
Присоединительные размеры фланцев путевых – специальные, бортовых по ОСТ5Р.5283-76, штуцеров по ГОСТ2822-78												
Проводимая среда: вода морская с температурой от -2 до 50°С, топливо дизельное с температурой от 0 до 60°С, масло турбинное Тп-46 с температурой от -2 до 75°С												
Рабочая среда гидропривода: жидкость ПГВ, масло АУ с температурой от 0 до 65°С												
Примечание: СПКВМ-3а, угол разв. 300°												
спецсплав	50	100	**527-35.1145-12**	**ИПЛТ.492215.010-12**	105	640	155	190	442	V		V
Технические условия на изготовление и поставку по ИТШЛ.492225.002ТУ (ТУ5.527-16740-82)												
Присоединительные размеры фланцев путевых – специальные, бортовых по ОСТ5Р.5283-76, штуцеров по ГОСТ2822-78												
Проводимая среда: вода морская с температурой от -2 до 50°С, топливо дизельное с температурой от 0 до 60°С, масло турбинное Тп-46 с температурой от -2 до 75°С												
Рабочая среда гидропривода: жидкость ПГВ, масло АУ с температурой от 0 до 65°С												
Примечание: КСПКВ-3а, угол разв. 0°												
спецсплав	50	100	**527-35.1145-13**	**ИПЛТ.492215.010-13**	105	640	155	190	442	V		V
Технические условия на изготовление и поставку по ИТШЛ.492225.002ТУ (ТУ5.527-16740-82)												
Присоединительные размеры фланцев путевых – специальные, бортовых по ОСТ5Р.5283-76, штуцеров по ГОСТ2822-78												
Проводимая среда: вода морская с температурой от -2 до 50°С, топливо дизельное с температурой от 0 до 60°С, масло турбинное Тп-46 с температурой от -2 до 75°С												
Рабочая среда гидропривода: жидкость ПГВ, масло АУ с температурой от 0 до 65°С												
Примечание: КСПКВ-3а, угол разв. 60°												
спецсплав	50	100	**527-35.1145-14**	**ИПЛТ.492215.010-14**	105	640	155	190	442	V		V
Технические условия на изготовление и поставку по ИТШЛ.492225.002ТУ (ТУ5.527-16740-82)												
Присоединительные размеры фланцев путевых – специальные, бортовых по ОСТ5Р.5283-76, штуцеров по ГОСТ2822-78												
Проводимая среда: вода морская с температурой от -2 до 50°С, топливо дизельное с температурой от 0 до 60°С, масло турбинное Тп-46 с температурой от -2 до 75°С												
Рабочая среда гидропривода: жидкость ПГВ, масло АУ с температурой от 0 до 65°С												
Примечание: КСПКВ-3а, угол разв. 120°												
спецсплав	50	100	**527-35.1145-15**	**ИПЛТ.492215.010-15**	105	640	155	190	442	V		V
Технические условия на изготовление и поставку по ИТШЛ.492225.002ТУ (ТУ5.527-16740-82)												
Присоединительные размеры фланцев путевых – специальные, бортовых по ОСТ5Р.5283-76, штуцеров по ГОСТ2822-78												
Проводимая среда: вода морская с температурой от -2 до 50°С, топливо дизельное с температурой от 0 до 60°С, масло турбинное Тп-46 с температурой от -2 до 75°С												
Рабочая среда гидропривода: жидкость ПГВ, масло АУ с температурой от 0 до 65°С												
Примечание: КСПКВ-3а, угол разв. 180°												

Материал корпуса	DN, мм	PN, кгс/см²	Обозначение чертежа	Обозначение по ЕСКД	Масса, кг	Габаритные размеры, мм				Вид приемки		
						H	H1	L	L1	ТУ	РС	ВП
спецсплав	50	100	**527-35.1145-16**	**ИПЛТ.492215.010-16**	105	640	155	190	442	V		V
Технические условия на изготовление и поставку по ИТШЛ.492225.002ТУ (ТУ5.527-16740-82)												
Присоединительные размеры фланцев путевых – специальные, бортовых по ОСТ5Р.5283-76, штуцеров по ГОСТ2822-78												
Проводимая среда: вода морская с температурой от -2 до 50°С, топливо дизельное с температурой от 0 до 60°С, масло турбинное Тп-46 с температурой от -2 до 75°С												
Рабочая среда гидропривода: жидкость ПГВ, масло АУ с температурой от 0 до 65°С												
Примечание: *КСПКВ-3а, угол разв. 240°*												
спецсплав	50	100	**527-35.1145-17**	**ИПЛТ.492215.010-17**	105	640	155	190	442	V		V
Технические условия на изготовление и поставку по ИТШЛ.492225.002ТУ (ТУ5.527-16740-82)												
Присоединительные размеры фланцев путевых – специальные, бортовых по ОСТ5Р.5283-76, штуцеров по ГОСТ2822-78												
Проводимая среда: вода морская с температурой от -2 до 50°С, топливо дизельное с температурой от 0 до 60°С, масло турбинное Тп-46 с температурой от -2 до 75°С												
Рабочая среда гидропривода: жидкость ПГВ, масло АУ с температурой от 0 до 65°С												
Примечание: *КСПКВ-3а, угол разв. 300°*												
спецсплав	50	100	**ИПЛТ.492215.011**	**ИПЛТ.492215.011**	105	640	160	195	422	V		V
Технические условия на изготовление и поставку по ИПЛТ.492225.044ТУ												
Присоединительные размеры фланцев путевых – специальные, бортовых по ОСТ5Р.5283-76, штуцеров по ГОСТ2822-78												
Проводимая среда: вода морская с температурой от -2 до 50°С, топливо дизельное Л-62 с температурой от 0 до 50°С, масло турбинное 46 с температурой от 0 до 75°С												
Рабочая среда гидропривода: жидкость ПГВ, масло АУ с температурой от 0 до 65°С												
Примечание: треб. №4, СПКВМ-3а, угол разв. 0°												
спецсплав	50	100	**ИПЛТ.492215.011-01**	**ИПЛТ.492215.011-01**	105	640	160	195	422	V		V
Технические условия на изготовление и поставку по ИПЛТ.492225.044ТУ												
Присоединительные размеры фланцев путевых – специальные, бортовых по ОСТ5Р.5283-76, штуцеров по ГОСТ2822-78												
Проводимая среда: вода морская с температурой от -2 до 50°С, топливо дизельное Л-62 с температурой от 0 до 50°С, масло турбинное 46 с температурой от 0 до 75°С												
Рабочая среда гидропривода: жидкость ПГВ, масло АУ с температурой от 0 до 65°С												
Примечание: треб. №4, СПКВМ-3а, угол разв. 60°												
спецсплав	50	100	**ИПЛТ.492215.011-02**	**ИПЛТ.492215.011-02**	105	640	160	195	422	V		V
Технические условия на изготовление и поставку по ИПЛТ.492225.044ТУ												
Присоединительные размеры фланцев путевых – специальные, бортовых по ОСТ5Р.5283-76, штуцеров по ГОСТ2822-78												
Проводимая среда: вода морская с температурой от -2 до 50°С, топливо дизельное Л-62 с температурой от 0 до 50°С, масло турбинное 46 с температурой от 0 до 75°С												
Рабочая среда гидропривода: жидкость ПГВ, масло АУ с температурой от 0 до 65°С												
Примечание: треб. №4, СПКВМ-3а, угол разв. 120°												
спецсплав	50	100	**ИПЛТ.492215.011-03**	**ИПЛТ.492215.011-03**	105	640	160	195	422	V		V
Технические условия на изготовление и поставку по ИПЛТ.492225.044ТУ												
Присоединительные размеры фланцев путевых – специальные, бортовых по ОСТ5Р.5283-76, штуцеров по ГОСТ2822-78												
Проводимая среда: вода морская с температурой от -2 до 50°С, топливо дизельное Л-62 с температурой от 0 до 50°С, масло турбинное 46 с температурой от 0 до 75°С												
Рабочая среда гидропривода: жидкость ПГВ, масло АУ с температурой от 0 до 65°С												
Примечание: треб. №4, СПКВМ-3а, угол разв. 180°												

Материал корпуса	DN, мм	PN, кгс/см^2	Обозначение чертежа	Обозначение по ЕСКД	Масса, кг	Габаритные размеры, мм				Вид приемки		
						H	H1	L	L1	ТУ	РС	ВП
спецсплав	50	100	**ИПЛТ.492215.011-04**	**ИПЛТ.492215.011-04**	105	640	160	195	422	V		V
Технические условия на изготовление и поставку по ИПЛТ.492225.044ТУ												
Присоединительные размеры фланцев путевых – специальные, бортовых по ОСТ5Р.5283-76, штуцеров по ГОСТ2822-78												
Проводимая среда: вода морская с температурой от -2 до 50°С, топливо дизельное Л-62 с температурой от 0 до 50°С, масло турбинное 46 с температурой от 0 до 75°С												
Рабочая среда гидропривода: жидкость ПГВ, масло АУ с температурой от 0 до 65°С												
Примечание: треб. №4, СПКВМ-3а, угол разв. 240°												
спецсплав	50	100	**ИПЛТ.492215.011-05**	**ИПЛТ.492215.011-05**	105	640	160	195	422	V		V
Технические условия на изготовление и поставку по ИПЛТ.492225.044ТУ												
Присоединительные размеры фланцев путевых – специальные, бортовых по ОСТ5Р.5283-76, штуцеров по ГОСТ2822-78												
Проводимая среда: вода морская с температурой от -2 до 50°С, топливо дизельное Л-62 с температурой от 0 до 50°С, масло турбинное 46 с температурой от 0 до 75°С												
Рабочая среда гидропривода: жидкость ПГВ, масло АУ с температурой от 0 до 65°С												
Примечание: треб. №4, СПКВМ-3а, угол разв. 300°												
спецсплав	50	100	**ИПЛТ.492215.014**	**ИПЛТ.492215.014**	107	640	160	195	417	V		V
Технические условия на изготовление и поставку по ИПЛТ.492215.014ТУ												
Присоединительные размеры фланцев путевых – специальные, бортовых по ОСТ5Р.5283-76, штуцеров по ГОСТ2822-78												
Проводимая среда: вода морская с температурой от -2 до 50°С, децилин с температурой от -2 до 50°С, эмульсия децилина в морской воде с температурой от -2 до 50°С												
Рабочая среда гидропривода: жидкость ПГВ, масло АУ с температурой от 0 до 65°С												
Примечание: треб. №4, ПГС, ВУСП-1К, угол разв. 0°												
спецсплав	50	100	**ИПЛТ.492215.014-01**	**ИПЛТ.492215.014-01**	107	640	160	195	417	V		V
Технические условия на изготовление и поставку по ИПЛТ.492215.014ТУ												
Присоединительные размеры фланцев путевых – специальные, бортовых по ОСТ5Р.5283-76, штуцеров по ГОСТ2822-78												
Проводимая среда: вода морская с температурой от -2 до 50°С, децилин с температурой от -2 до 50°С, эмульсия децилина в морской воде с температурой от -2 до 50°С												
Рабочая среда гидропривода: жидкость ПГВ, масло АУ с температурой от 0 до 65°С												
Примечание: треб. №4, ПГС, ВУСП-1К, угол разв. 60°												
спецсплав	50	100	**ИПЛТ.492215.014-02**	**ИПЛТ.492215.014-02**	107	640	160	195	417	V		V
Технические условия на изготовление и поставку по ИПЛТ.492215.014ТУ												
Присоединительные размеры фланцев путевых – специальные, бортовых по ОСТ5Р.5283-76, штуцеров по ГОСТ2822-78												
Проводимая среда: вода морская с температурой от -2 до 50°С, децилин с температурой от -2 до 50°С, эмульсия децилина в морской воде с температурой от -2 до 50°С												
Рабочая среда гидропривода: жидкость ПГВ, масло АУ с температурой от 0 до 65°С												
Примечание: треб. №4, ПГС, ВУСП-1К, угол разв. 120°												
спецсплав	50	100	**ИПЛТ.492215.014-03**	**ИПЛТ.492215.014-03**	107	640	160	195	417	V		V
Технические условия на изготовление и поставку по ИПЛТ.492215.014ТУ												
Присоединительные размеры фланцев путевых – специальные, бортовых по ОСТ5Р.5283-76, штуцеров по ГОСТ2822-78												
Проводимая среда: вода морская с температурой от -2 до 50°С, децилин с температурой от -2 до 50°С, эмульсия децилина в морской воде с температурой от -2 до 50°С												
Рабочая среда гидропривода: жидкость ПГВ, масло АУ с температурой от 0 до 65°С												
Примечание: треб. №4, ПГС, ВУСП-1К, угол разв. 180°												

Материал корпуса	DN, мм	PN, кгс/см²	Обозначение чертежа	Обозначение по ЕСКД	Масса, кг	Габаритные размеры, мм				Вид приемки		
						H	H1	L	L1	ТУ	РС	ВП
спецсплав	50	100	**ИПЛТ.492215.014-04**	**ИПЛТ.492215.014-04**	107	640	160	195	417	V		V
Технические условия на изготовление и поставку по ИПЛТ.492215.014ТУ												
Присоединительные размеры фланцев путевых – специальные, бортовых по ОСТ5Р.5283-76, штуцеров по ГОСТ2822-78												
Проводимая среда: вода морская с температурой от -2 до 50°С, децилин с температурой от -2 до 50°С, эмульсия децилина в морской воде с температурой от -2 до 50°С												
Рабочая среда гидропривода: жидкость ПГВ, масло АУ с температурой от 0 до 65°С												
Примечание: треб. №4, ПГС, ВУСП-1К, угол разв. 240°												
спецсплав	50	100	**ИПЛТ.492215.014-05**	**ИПЛТ.492215.014-05**	107	640	160	195	417	V		V
Технические условия на изготовление и поставку по ИПЛТ.492215.014ТУ												
Присоединительные размеры фланцев путевых – специальные, бортовых по ОСТ5Р.5283-76, штуцеров по ГОСТ2822-78												
Проводимая среда: вода морская с температурой от -2 до 50°С, децилин с температурой от -2 до 50°С, эмульсия децилина в морской воде с температурой от -2 до 50°С												
Рабочая среда гидропривода: жидкость ПГВ, масло АУ с температурой от 0 до 65°С												
Примечание: треб. №4, ПГС, ВУСП-1К, угол разв. 300°												
спецсплав	80	100	**527-35.1146**	**ИПЛТ.492225.037**	120	690	185	200	442	V		V
Технические условия на изготовление и поставку по ИТШЛ.492225.002ТУ (ТУ5.527-16740-82)												
Присоединительные размеры фланцев путевых – специальные, бортовых по ОСТ5Р.5283-76, штуцеров по ГОСТ2822-78												
Проводимая среда: вода морская с температурой от -2 до 50°С, топливо дизельное ДС с температурой от 0 до 60°С												
Рабочая среда гидропривода: жидкость ПГВ, масло АУ с температурой от 0 до 50°С												
Примечание: треб. №3, СПКМ-3а, угол разв. 0°												
спецсплав	80	100	**527-35.1146-01**	**ИПЛТ.492225.037-01**	120	690	185	200	442	V		V
Технические условия на изготовление и поставку по ИТШЛ.492225.002ТУ (ТУ5.527-16740-82)												
Присоединительные размеры фланцев путевых – специальные, бортовых по ОСТ5Р.5283-76, штуцеров по ГОСТ2822-78												
Проводимая среда: вода морская с температурой от -2 до 50°С, топливо дизельное ДС с температурой от 0 до 60°С												
Рабочая среда гидропривода: жидкость ПГВ, масло АУ с температурой от 0 до 50°С												
Примечание: треб. №3, СПКМ-3а, угол разв. 60°												
спецсплав	80	100	**527-35.1146-02**	**ИПЛТ.492225.037-02**	120	690	185	200	442	V		V
Технические условия на изготовление и поставку по ИТШЛ.492225.002ТУ (ТУ5.527-16740-82)												
Присоединительные размеры фланцев путевых – специальные, бортовых по ОСТ5Р.5283-76, штуцеров по ГОСТ2822-78												
Проводимая среда: вода морская с температурой от -2 до 50°С, топливо дизельное ДС с температурой от 0 до 60°С												
Рабочая среда гидропривода: жидкость ПГВ, масло АУ с температурой от 0 до 50°С												
Примечание: треб. №3, СПКМ-3а, угол разв. 120°												
спецсплав	80	100	**527-35.1146-03**	**ИПЛТ.492225.037-03**	120	690	185	200	442	V		V
Технические условия на изготовление и поставку по ИТШЛ.492225.002ТУ (ТУ5.527-16740-82)												
Присоединительные размеры фланцев путевых – специальные, бортовых по ОСТ5Р.5283-76, штуцеров по ГОСТ2822-78												
Проводимая среда: вода морская с температурой от -2 до 50°С, топливо дизельное ДС с температурой от 0 до 60°С												
Рабочая среда гидропривода: жидкость ПГВ, масло АУ с температурой от 0 до 50°С												
Примечание: треб. №3, СПКМ-3а, угол разв. 180°												
спецсплав	80	100	**527-35.1146-04**	**ИПЛТ.492225.037-04**	120	690	185	200	442	V		V
Технические условия на изготовление и поставку по ИТШЛ.492225.002ТУ (ТУ5.527-16740-82)												
Присоединительные размеры фланцев путевых – специальные, бортовых по ОСТ5Р.5283-76, штуцеров по ГОСТ2822-78												
Проводимая среда: вода морская с температурой от -2 до 50°С, топливо дизельное ДС с температурой от 0 до 60°С												
Рабочая среда гидропривода: жидкость ПГВ, масло АУ с температурой от 0 до 50°С												
Примечание: треб. №3, СПКМ-3а, угол разв. 240°												

Материал корпуса	DN, мм	PN, кгс/см²	Обозначение чертежа	Обозначение по ЕСКД	Масса, кг	Габаритные размеры, мм				Вид приемки		
						H	H1	L	L1	ТУ	РС	ВП
спецсплав	80	100	**527-35.1146-05**	**ИПЛТ.492225.037-05**	120	690	185	200	442	V		V
Технические условия на изготовление и поставку по ИТШЛ.492225.002ТУ (ТУ5.527-16740-82)												
Присоединительные размеры фланцев путевых – специальные, бортовых по ОСТ5Р.5283-76, штуцеров по ГОСТ2822-78												
Проводимая среда: вода морская с температурой от -2 до 50°С, топливо дизельное ДС с температурой от 0 до 60°С												
Рабочая среда гидропривода: жидкость ПГВ, масло АУ с температурой от 0 до 50°С												
Примечание: треб. №3, СПКМ-3а, угол разв. 300°												
спецсплав	80	100	**ИПЛТ.492225.045**	**ИПЛТ.492225.045**	135	670	190	230	422	V		V
Технические условия на изготовление и поставку по ИПЛТ.492225.044ТУ												
Присоединительные размеры фланцев путевых – специальные, бортовых по ОСТ5Р.5283-76, штуцеров по ГОСТ2822-78												
Проводимая среда: вода морская с температурой от -2 до 50°С, топливо дизельное Л-62 с температурой от 0 до 50°С, масло турбинное 46 с температурой от 0 до 75°С												
Рабочая среда гидропривода: жидкость ПГВ, масло АУ с температурой от 0 до 65°С												
Примечание: треб. №4, СПКВМ-3а, угол разв. 0°												
спецсплав	80	100	**ИПЛТ.492225.045-01**	**ИПЛТ.492225.045-01**	135	670	190	230	422	V		V
Технические условия на изготовление и поставку по ИПЛТ.492225.044ТУ												
Присоединительные размеры фланцев путевых – специальные, бортовых по ОСТ5Р.5283-76, штуцеров по ГОСТ2822-78												
Проводимая среда: вода морская с температурой от -2 до 50°С, топливо дизельное Л-62 с температурой от 0 до 50°С, масло турбинное 46 с температурой от 0 до 75°С												
Рабочая среда гидропривода: жидкость ПГВ, масло АУ с температурой от 0 до 65°С												
Примечание: треб. №4, СПКВМ-3а, угол разв. 60°												
спецсплав	80	100	**ИПЛТ.492225.045-02**	**ИПЛТ.492225.045-02**	135	670	190	230	422	V		V
Технические условия на изготовление и поставку по ИПЛТ.492225.044ТУ												
Присоединительные размеры фланцев путевых – специальные, бортовых по ОСТ5Р.5283-76, штуцеров по ГОСТ2822-78												
Проводимая среда: вода морская с температурой от -2 до 50°С, топливо дизельное Л-62 с температурой от 0 до 50°С, масло турбинное 46 с температурой от 0 до 75°С												
Рабочая среда гидропривода: жидкость ПГВ, масло АУ с температурой от 0 до 65°С												
Примечание: треб. №4, СПКВМ-3а, угол разв. 120°												
спецсплав	80	100	**ИПЛТ.492225.045-03**	**ИПЛТ.492225.045-03**	135	670	190	230	422	V		V
Технические условия на изготовление и поставку по ИПЛТ.492225.044ТУ												
Присоединительные размеры фланцев путевых – специальные, бортовых по ОСТ5Р.5283-76, штуцеров по ГОСТ2822-78												
Проводимая среда: вода морская с температурой от -2 до 50°С, топливо дизельное Л-62 с температурой от 0 до 50°С, масло турбинное 46 с температурой от 0 до 75°С												
Рабочая среда гидропривода: жидкость ПГВ, масло АУ с температурой от 0 до 65°С												
Примечание: треб. №4, СПКВМ-3а, угол разв. 180°												
спецсплав	80	100	**ИПЛТ.492225.045-04**	**ИПЛТ.492225.045-04**	135	670	190	230	422	V		V
Технические условия на изготовление и поставку по ИПЛТ.492225.044ТУ												
Присоединительные размеры фланцев путевых – специальные, бортовых по ОСТ5Р.5283-76, штуцеров по ГОСТ2822-78												
Проводимая среда: вода морская с температурой от -2 до 50°С, топливо дизельное Л-62 с температурой от 0 до 50°С, масло турбинное 46 с температурой от 0 до 75°С												
Рабочая среда гидропривода: жидкость ПГВ, масло АУ с температурой от 0 до 65°С												
Примечание: треб. №4, СПКВМ-3а, угол разв. 240°												
спецсплав	80	100	**ИПЛТ.492225.045-05**	**ИПЛТ.492225.045-05**	135	670	190	230	422	V		V
Технические условия на изготовление и поставку по ИПЛТ.492225.044ТУ												
Присоединительные размеры фланцев путевых – специальные, бортовых по ОСТ5Р.5283-76, штуцеров по ГОСТ2822-78												
Проводимая среда: вода морская с температурой от -2 до 50°С, топливо дизельное Л-62 с температурой от 0 до 50°С, масло турбинное 46 с температурой от 0 до 75°С												
Рабочая среда гидропривода: жидкость ПГВ, масло АУ с температурой от 0 до 65°С												
Примечание: треб. №4, СПКВМ-3а, угол разв. 300°												

Материал корпуса	DN, мм	PN, кгс/см^2	Обозначение чертежа	Обозначение по ЕСКД	Масса, кг	Габаритные размеры, мм				Вид приемки		
						H	H1	L	L1	ТУ	РС	ВП
спецсплав	100	100	**527-35.1147**	**ИПЛТ.492225.016**	115	740	230	230	442	V		V
Технические условия на изготовление и поставку по ИТШЛ.492225.002ТУ (ТУ5.527-16740-82)												
Присоединительные размеры фланцев путевых – специальные, бортовых по ОСТ5Р.5283-76, штуцеров по ГОСТ2822-78												
Проводимая среда: вода морская с температурой от -2 до 50°С												
Рабочая среда гидропривода: жидкость ПГВ, масло АУ с температурой от 0 до 65°С												
Примечание: треб. №3, СПКМ-3а, угол разв. 0°												
спецсплав	100	100	**527-35.1147-01**	**ИПЛТ.492225.016-01**	115	740	230	230	442	V		V
Технические условия на изготовление и поставку по ИТШЛ.492225.002ТУ (ТУ5.527-16740-82)												
Присоединительные размеры фланцев путевых – специальные, бортовых по ОСТ5Р.5283-76, штуцеров по ГОСТ2822-78												
Проводимая среда: вода морская с температурой от -2 до 50°С												
Рабочая среда гидропривода: жидкость ПГВ, масло АУ с температурой от 0 до 65°С												
Примечание: треб. №3, СПКМ-3а, угол разв. 60°												
спецсплав	100	100	**527-35.1147-02**	**ИПЛТ.492225.016-02**	115	740	230	230	442	V		V
Технические условия на изготовление и поставку по ИТШЛ.492225.002ТУ (ТУ5.527-16740-82)												
Присоединительные размеры фланцев путевых – специальные, бортовых по ОСТ5Р.5283-76, штуцеров по ГОСТ2822-78												
Проводимая среда: вода морская с температурой от -2 до 50°С												
Рабочая среда гидропривода: жидкость ПГВ, масло АУ с температурой от 0 до 65°С												
Примечание: треб. №3, СПКМ-3а, угол разв. 120°												
спецсплав	100	100	**527-35.1147-03**	**ИПЛТ.492225.016-03**	115	740	230	230	442	V		V
Технические условия на изготовление и поставку по ИТШЛ.492225.002ТУ (ТУ5.527-16740-82)												
Присоединительные размеры фланцев путевых – специальные, бортовых по ОСТ5Р.5283-76, штуцеров по ГОСТ2822-78												
Проводимая среда: вода морская с температурой от -2 до 50°С												
Рабочая среда гидропривода: жидкость ПГВ, масло АУ с температурой от 0 до 65°С												
Примечание: треб. №3, СПКМ-3а, угол разв. 180°												
спецсплав	100	100	**527-35.1147-04**	**ИПЛТ.492225.016-04**	115	740	230	230	442	V		V
Технические условия на изготовление и поставку по ИТШЛ.492225.002ТУ (ТУ5.527-16740-82)												
Присоединительные размеры фланцев путевых – специальные, бортовых по ОСТ5Р.5283-76, штуцеров по ГОСТ2822-78												
Проводимая среда: вода морская с температурой от -2 до 50°С												
Рабочая среда гидропривода: жидкость ПГВ, масло АУ с температурой от 0 до 65°С												
Примечание: треб. №3, СПКМ-3а, угол разв. 240°												
спецсплав	100	100	**527-35.1147-05**	**ИПЛТ.492225.016-05**	115	740	230	230	442	V		V
Технические условия на изготовление и поставку по ИТШЛ.492225.002ТУ (ТУ5.527-16740-82)												
Присоединительные размеры фланцев путевых – специальные, бортовых по ОСТ5Р.5283-76, штуцеров по ГОСТ2822-78												
Проводимая среда: вода морская с температурой от -2 до 50°С												
Рабочая среда гидропривода: жидкость ПГВ, масло АУ с температурой от 0 до 65°С												
Примечание: треб. №3, СПКМ-3а, угол разв. 300°												
спецсплав	100	100	**527-35.1147-06**	**ИПЛТ.492225.016-06**	115	740	230	230	442	V		V
Технические условия на изготовление и поставку по ИТШЛ.492225.002ТУ (ТУ5.527-16740-82)												
Присоединительные размеры фланцев путевых – специальные, бортовых по ОСТ5Р.5283-76, штуцеров по ГОСТ2822-78												
Проводимая среда: вода морская с температурой от -2 до 50°С												
Рабочая среда гидропривода: жидкость ПГВ, масло АУ с температурой от 0 до 65°С												
Примечание: СПКВМ-3а, угол разв. 0°												

Материал корпуса	DN, мм	PN, кгс/см^2	Обозначение чертежа	Обозначение по ЕСКД	Масса, кг	Габаритные размеры, мм				Вид приемки		
						H	H1	L	L1	ТУ	РС	ВП
спецсплав	100	100	**527-35.1147-07**	**ИПЛТ.492225.016-07**	115	740	230	230	442	V		V
Технические условия на изготовление и поставку по ИТШЛ.492225.002ТУ (ТУ5.527-16740-82)												
Присоединительные размеры фланцев путевых – специальные, бортовых по ОСТ5Р.5283-76, штуцеров по ГОСТ2822-78												
Проводимая среда: вода морская с температурой от -2 до 50°С												
Рабочая среда гидропривода: жидкость ПГВ, масло АУ с температурой от 0 до 65°С												
Примечание: СПКВМ-3а, угол разв. 60°												
спецсплав	100	100	**527-35.1147-08**	**ИПЛТ.492225.016-08**	115	740	230	230	442	V		V
Технические условия на изготовление и поставку по ИТШЛ.492225.002ТУ (ТУ5.527-16740-82)												
Присоединительные размеры фланцев путевых – специальные, бортовых по ОСТ5Р.5283-76, штуцеров по ГОСТ2822-78												
Проводимая среда: вода морская с температурой от -2 до 50°С												
Рабочая среда гидропривода: жидкость ПГВ, масло АУ с температурой от 0 до 65°С												
Примечание: СПКВМ-3а, угол разв. 120°												
спецсплав	100	100	**527-35.1147-09**	**ИПЛТ.492225.016-09**	115	740	230	230	442	V		V
Технические условия на изготовление и поставку по ИТШЛ.492225.002ТУ (ТУ5.527-16740-82)												
Присоединительные размеры фланцев путевых – специальные, бортовых по ОСТ5Р.5283-76, штуцеров по ГОСТ2822-78												
Проводимая среда: вода морская с температурой от -2 до 50°С												
Рабочая среда гидропривода: жидкость ПГВ, масло АУ с температурой от 0 до 65°С												
Примечание: СПКВМ-3а, угол разв. 180°												
спецсплав	100	100	**527-35.1147-10**	**ИПЛТ.492225.016-10**	115	740	230	230	442	V		V
Технические условия на изготовление и поставку по ИТШЛ.492225.002ТУ (ТУ5.527-16740-82)												
Присоединительные размеры фланцев путевых – специальные, бортовых по ОСТ5Р.5283-76, штуцеров по ГОСТ2822-78												
Проводимая среда: вода морская с температурой от -2 до 50°С												
Рабочая среда гидропривода: жидкость ПГВ, масло АУ с температурой от 0 до 65°С												
Примечание: СПКВМ-3а, угол разв. 240°												
спецсплав	100	100	**527-35.1147-11**	**ИПЛТ.492225.016-11**	115	740	230	230	442	V		V
Технические условия на изготовление и поставку по ИТШЛ.492225.002ТУ (ТУ5.527-16740-82)												
Присоединительные размеры фланцев путевых – специальные, бортовых по ОСТ5Р.5283-76, штуцеров по ГОСТ2822-78												
Проводимая среда: вода морская с температурой от -2 до 50°С												
Рабочая среда гидропривода: жидкость ПГВ, масло АУ с температурой от 0 до 65°С												
Примечание: СПКВМ-3а, угол разв. 300°												
спецсплав	100	100	**527-35.1147-12**	**ИПЛТ.492225.016-12**	115	740	230	230	442	V		V
Технические условия на изготовление и поставку по ИТШЛ.492225.002ТУ (ТУ5.527-16740-82)												
Присоединительные размеры фланцев путевых – специальные, бортовых по ОСТ5Р.5283-76, штуцеров по ГОСТ2822-78												
Проводимая среда: вода морская с температурой от -2 до 50°С												
Рабочая среда гидропривода: жидкость ПГВ, масло АУ с температурой от 0 до 65°С												
Примечание: КСПКВ-3а, угол разв. 0°												
спецсплав	100	100	**527-35.1147-13**	**ИПЛТ.492225.016-13**	115	740	230	230	442	V		V
Технические условия на изготовление и поставку по ИТШЛ.492225.002ТУ (ТУ5.527-16740-82)												
Присоединительные размеры фланцев путевых – специальные, бортовых по ОСТ5Р.5283-76, штуцеров по ГОСТ2822-78												
Проводимая среда: вода морская с температурой от -2 до 50°С												
Рабочая среда гидропривода: жидкость ПГВ, масло АУ с температурой от 0 до 65°С												
Примечание: КСПКВ-3а, угол разв. 60°												

Материал корпуса	DN, мм	PN, кгс/см²	Обозначение чертежа	Обозначение по ЕСКД	Масса, кг	Габаритные размеры, мм				Вид приемки		
						H	H1	L	L1	ТУ	РС	ВП
спецсплав	100	100	**527-35.1147-14**	**ИПЛТ.492225.016-14**	115	740	230	230	442	V		V
Технические условия на изготовление и поставку по ИТШЛ.492225.002ТУ (ТУ5.527-16740-82)												
Присоединительные размеры фланцев путевых – специальные, бортовых по ОСТ5Р.5283-76, штуцеров по ГОСТ2822-78												
Проводимая среда: вода морская с температурой от -2 до 50°С												
Рабочая среда гидропривода: жидкость ПГВ, масло АУ с температурой от 0 до 65°С												
Примечание: КСПКВ-3а, угол разв. 120°												
спецсплав	100	100	**527-35.1147-15**	**ИПЛТ.492225.016-15**	115	740	230	230	442	V		V
Технические условия на изготовление и поставку по ИТШЛ.492225.002ТУ (ТУ5.527-16740-82)												
Присоединительные размеры фланцев путевых – специальные, бортовых по ОСТ5Р.5283-76, штуцеров по ГОСТ2822-78												
Проводимая среда: вода морская с температурой от -2 до 50°С												
Рабочая среда гидропривода: жидкость ПГВ, масло АУ с температурой от 0 до 65°С												
Примечание: КСПКВ-3а, угол разв. 180°												
спецсплав	100	100	**527-35.1147-16**	**ИПЛТ.492225.016-16**	115	740	230	230	442	V		V
Технические условия на изготовление и поставку по ИТШЛ.492225.002ТУ (ТУ5.527-16740-82)												
Присоединительные размеры фланцев путевых – специальные, бортовых по ОСТ5Р.5283-76, штуцеров по ГОСТ2822-78												
Проводимая среда: вода морская с температурой от -2 до 50°С												
Рабочая среда гидропривода: жидкость ПГВ, масло АУ с температурой от 0 до 65°С												
Примечание: КСПКВ-3а, угол разв. 240°												
спецсплав	100	100	**527-35.1147-17**	**ИПЛТ.492225.016-17**	115	740	230	230	442	V		V
Технические условия на изготовление и поставку по ИТШЛ.492225.002ТУ (ТУ5.527-16740-82)												
Присоединительные размеры фланцев путевых – специальные, бортовых по ОСТ5Р.5283-76, штуцеров по ГОСТ2822-78												
Проводимая среда: вода морская с температурой от -2 до 50°С												
Рабочая среда гидропривода: жидкость ПГВ, масло АУ с температурой от 0 до 65°С												
Примечание: КСПКВ-3а, угол разв. 300°												
спецсплав	100	100	**ИПЛТ.492225.044**	**ИПЛТ.492225.044**	150	740	250	250	422	V		V
Технические условия на изготовление и поставку по ИПЛТ.492225.044ТУ												
Присоединительные размеры фланцев путевых – специальные, бортовых по ОСТ5Р.5283-76, штуцеров по ГОСТ2822-78												
Проводимая среда: вода морская с температурой от -2 до 50°С, топливо дизельное Л-62 с температурой от 0 до 50°С, масло турбинное 46 с температурой от 0 до 75°С												
Рабочая среда гидропривода: жидкость ПГВ, масло АУ с температурой от 0 до 65°С												
Примечание: треб. №4, СПКВМ-3а, угол разв. 0°												
спецсплав	100	100	**ИПЛТ.492225.044-01**	**ИПЛТ.492225.044-01**	150	740	250	250	422	V		V
Технические условия на изготовление и поставку по ИПЛТ.492225.044ТУ												
Присоединительные размеры фланцев путевых – специальные, бортовых по ОСТ5Р.5283-76, штуцеров по ГОСТ2822-78												
Проводимая среда: вода морская с температурой от -2 до 50°С, топливо дизельное Л-62 с температурой от 0 до 50°С, масло турбинное 46 с температурой от 0 до 75°С												
Рабочая среда гидропривода: жидкость ПГВ, масло АУ с температурой от 0 до 65°С												
Примечание: треб. №4, СПКВМ-3а, угол разв. 60°												
спецсплав	100	100	**ИПЛТ.492225.044-02**	**ИПЛТ.492225.044-02**	150	740	250	250	422	V		V
Технические условия на изготовление и поставку по ИПЛТ.492225.044ТУ												
Присоединительные размеры фланцев путевых – специальные, бортовых по ОСТ5Р.5283-76, штуцеров по ГОСТ2822-78												
Проводимая среда: вода морская с температурой от -2 до 50°С, топливо дизельное Л-62 с температурой от 0 до 50°С, масло турбинное 46 с температурой от 0 до 75°С												
Рабочая среда гидропривода: жидкость ПГВ, масло АУ с температурой от 0 до 65°С												
Примечание: треб. №4, СПКВМ-3а, угол разв. 120°												

Материал корпуса	DN, мм	PN, кгс/см^2	Обозначение чертежа	Обозначение по ЕСКД	Масса, кг	Габаритные размеры, мм				Вид приемки		
						H	H1	L	L1	ТУ	РС	ВП
спецсплав	100	100	**ИПЛТ.492225.044-03**	**ИПЛТ.492225.044-03**	150	740	250	250	422	V		V
Технические условия на изготовление и поставку по ИПЛТ.492225.044ТУ												
Присоединительные размеры фланцев путевых – специальные, бортовых по ОСТ5Р.5283-76, штуцеров по ГОСТ2822-78												
Проводимая среда: вода морская с температурой от -2 до 50°С, топливо дизельное Л-62 с температурой от 0 до 50°С, масло турбинное 46 с температурой от 0 до 75°С												
Рабочая среда гидропривода: жидкость ПГВ, масло АУ с температурой от 0 до 65°С												
Примечание: треб. №4, СПКВМ-3а, угол разв. 180°												
спецсплав	100	100	**ИПЛТ.492225.044-04**	**ИПЛТ.492225.044-04**	150	740	250	250	422	V		V
Технические условия на изготовление и поставку по ИПЛТ.492225.044ТУ												
Присоединительные размеры фланцев путевых – специальные, бортовых по ОСТ5Р.5283-76, штуцеров по ГОСТ2822-78												
Проводимая среда: вода морская с температурой от -2 до 50°С, топливо дизельное Л-62 с температурой от 0 до 50°С, масло турбинное 46 с температурой от 0 до 75°С												
Рабочая среда гидропривода: жидкость ПГВ, масло АУ с температурой от 0 до 65°С												
Примечание: треб. №4, СПКВМ-3а, угол разв. 240°												
спецсплав	100	100	**ИПЛТ.492225.044-05**	**ИПЛТ.492225.044-05**	150	740	250	250	422	V		V
Технические условия на изготовление и поставку по ИПЛТ.492225.044ТУ												
Присоединительные размеры фланцев путевых – специальные, бортовых по ОСТ5Р.5283-76, штуцеров по ГОСТ2822-78												
Проводимая среда: вода морская с температурой от -2 до 50°С, топливо дизельное Л-62 с температурой от 0 до 50°С, масло турбинное 46 с температурой от 0 до 75°С												
Рабочая среда гидропривода: жидкость ПГВ, масло АУ с температурой от 0 до 65°С												
Примечание: треб. №4, СПКВМ-3а, угол разв. 300°												
спецсплав	100	100	**ИПЛТ.492225.056**	**ИПЛТ.492225.056**	152	740	250	250	417	V		V
Технические условия на изготовление и поставку по ИПЛТ.492215.014ТУ												
Присоединительные размеры фланцев путевых – специальные, бортовых по ОСТ5Р.5283-76, штуцеров по ГОСТ2822-78												
Проводимая среда: вода морская с температурой от -2 до 50°С, децилин с температурой от -2 до 50°С, эмульсия децилина в морской воде с температурой от -2 до 50°С												
Рабочая среда гидропривода: жидкость ПГВ, масло АУ с температурой от 0 до 65°С												
Примечание: треб. №4, ПГС, ВУСП-1К, угол разв. 0°												
спецсплав	100	100	**ИПЛТ.492225.056-01**	**ИПЛТ.492225.056-01**	152	740	250	250	417	V		V
Технические условия на изготовление и поставку по ИПЛТ.492215.014ТУ												
Присоединительные размеры фланцев путевых – специальные, бортовых по ОСТ5Р.5283-76, штуцеров по ГОСТ2822-78												
Проводимая среда: вода морская с температурой от -2 до 50°С, децилин с температурой от -2 до 50°С, эмульсия децилина в морской воде с температурой от -2 до 50°С												
Рабочая среда гидропривода: жидкость ПГВ, масло АУ с температурой от 0 до 65°С												
Примечание: треб. №4, ПГС, ВУСП-1К, угол разв. 60°												
спецсплав	100	100	**ИПЛТ.492225.056-02**	**ИПЛТ.492225.056-02**	152	740	250	250	417	V		V
Технические условия на изготовление и поставку по ИПЛТ.492215.014ТУ												
Присоединительные размеры фланцев путевых – специальные, бортовых по ОСТ5Р.5283-76, штуцеров по ГОСТ2822-78												
Проводимая среда: вода морская с температурой от -2 до 50°С, децилин с температурой от -2 до 50°С, эмульсия децилина в морской воде с температурой от -2 до 50°С												
Рабочая среда гидропривода: жидкость ПГВ, масло АУ с температурой от 0 до 65°С												
Примечание: треб. №4, ПГС, ВУСП-1К, угол разв. 120°												

Материал корпуса	DN, мм	PN, кгс/см^2	Обозначение чертежа	Обозначение по ЕСКД	Масса, кг	Габаритные размеры, мм				Вид приемки		
						H	H1	L	L1	ТУ	РС	ВП
спецсплав	100	100	**ИПЛТ.492225.056-03**	**ИПЛТ.492225.056-03**	152	740	250	250	417	V		V
Технические условия на изготовление и поставку по ИПЛТ.492215.014ТУ												
Присоединительные размеры фланцев путевых – специальные, бортовых по ОСТ5Р.5283-76, штуцеров по ГОСТ2822-78												
Проводимая среда: вода морская с температурой от -2 до 50°С, децилин с температурой от -2 до 50°С, эмульсия децилина в морской воде с температурой от -2 до 50°С												
Рабочая среда гидропривода: жидкость ПГВ, масло АУ с температурой от 0 до 65°С												
Примечание: треб. №4, ПГС, ВУСП-1К, угол разв. 180°												
спецсплав	100	100	**ИПЛТ.492225.056-04**	**ИПЛТ.492225.056-04**	152	740	250	250	417	V		V
Технические условия на изготовление и поставку по ИПЛТ.492215.014ТУ												
Присоединительные размеры фланцев путевых – специальные, бортовых по ОСТ5Р.5283-76, штуцеров по ГОСТ2822-78												
Проводимая среда: вода морская с температурой от -2 до 50°С, децилин с температурой от -2 до 50°С, эмульсия децилина в морской воде с температурой от -2 до 50°С												
Рабочая среда гидропривода: жидкость ПГВ, масло АУ с температурой от 0 до 65°С												
Примечание: треб. №4, ПГС, ВУСП-1К, угол разв. 240°												
спецсплав	100	100	**ИПЛТ.492225.056-05**	**ИПЛТ.492225.056-05**	152	740	250	250	417	V		V
Технические условия на изготовление и поставку по ИПЛТ.492215.014ТУ												
Присоединительные размеры фланцев путевых – специальные, бортовых по ОСТ5Р.5283-76, штуцеров по ГОСТ2822-78												
Проводимая среда: вода морская с температурой от -2 до 50°С, децилин с температурой от -2 до 50°С, эмульсия децилина в морской воде с температурой от -2 до 50°С												
Рабочая среда гидропривода: жидкость ПГВ, масло АУ с температурой от 0 до 65°С												
Примечание: треб. №4, ПГС, ВУСП-1К, угол разв. 300°												
спецсплав	150	100	**527-35.1130**	**ИПЛТ.492225.018**	205	796	290	305	442	V		V
Технические условия на изготовление и поставку по ИТШЛ.492225.002ТУ (ТУ5.527-16740-82)												
Присоединительные размеры фланцев путевых – специальные, бортовых по ОСТ5Р.5283-76, штуцеров по ГОСТ2822-78												
Проводимая среда: вода морская с температурой от -2 до 50°С												
Рабочая среда гидропривода: жидкость ПГВ, масло АУ с температурой от 0 до 50°С												
Примечание: СПКМ-3а, угол разв. 0°												
спецсплав	150	100	**527-35.1130-01**	**ИПЛТ.492225.018-01**	205	796	290	305	442	V		V
Технические условия на изготовление и поставку по ИТШЛ.492225.002ТУ (ТУ5.527-16740-82)												
Присоединительные размеры фланцев путевых – специальные, бортовых по ОСТ5Р.5283-76, штуцеров по ГОСТ2822-78												
Проводимая среда: вода морская с температурой от -2 до 50°С												
Рабочая среда гидропривода: жидкость ПГВ, масло АУ с температурой от 0 до 50°С												
Примечание: СПКМ-3а, угол разв. 60°												
спецсплав	150	100	**527-35.1130-02**	**ИПЛТ.492225.018-02**	205	796	290	305	442	V		V
Технические условия на изготовление и поставку по ИТШЛ.492225.002ТУ (ТУ5.527-16740-82)												
Присоединительные размеры фланцев путевых – специальные, бортовых по ОСТ5Р.5283-76, штуцеров по ГОСТ2822-78												
Проводимая среда: вода морская с температурой от -2 до 50°С												
Рабочая среда гидропривода: жидкость ПГВ, масло АУ с температурой от 0 до 50°С												
Примечание: СПКМ-3а, угол разв. 120°												

Материал корпуса	DN, мм	PN, кгс/см^2	Обозначение чертежа	Обозначение по ЕСКД	Масса, кг	Габаритные размеры, мм				Вид приемки		
						H	H1	L	L1	ТУ	РС	ВП
спецсплав	150	100	**527-35.1130-03**	**ИПЛТ.492225.018-03**	205	796	290	305	442	V		V
Технические условия на изготовление и поставку по ИТШЛ.492225.002ТУ (ТУ5.527-16740-82)												
Присоединительные размеры фланцев путевых – специальные, бортовых по ОСТ5Р.5283-76, штуцеров по ГОСТ2822-78												
Проводимая среда: вода морская с температурой от -2 до 50°С												
Рабочая среда гидропривода: жидкость ПГВ, масло АУ с температурой от 0 до 50°С												
Примечание: СПКМ-3а, угол разв. 180°												
спецсплав	150	100	**527-35.1130-04**	**ИПЛТ.492225.018-04**	205	796	290	305	442	V		V
Технические условия на изготовление и поставку по ИТШЛ.492225.002ТУ (ТУ5.527-16740-82)												
Присоединительные размеры фланцев путевых – специальные, бортовых по ОСТ5Р.5283-76, штуцеров по ГОСТ2822-78												
Проводимая среда: вода морская с температурой от -2 до 50°С												
Рабочая среда гидропривода: жидкость ПГВ, масло АУ с температурой от 0 до 50°С												
Примечание: СПКМ-3а, угол разв. 240°												
спецсплав	150	100	**527-35.1130-05**	**ИПЛТ.492225.018-05**	205	796	290	305	442	V		V
Технические условия на изготовление и поставку по ИТШЛ.492225.002ТУ (ТУ5.527-16740-82)												
Присоединительные размеры фланцев путевых – специальные, бортовых по ОСТ5Р.5283-76, штуцеров по ГОСТ2822-78												
Проводимая среда: вода морская с температурой от -2 до 50°С												
Рабочая среда гидропривода: жидкость ПГВ, масло АУ с температурой от 0 до 50°С												
Примечание: СПКМ-3а, угол разв. 300°												
спецсплав	150	100	**527-35.1130-06**	**ИПЛТ.492225.018-06**	205	796	290	305	442	V		V
Технические условия на изготовление и поставку по ИТШЛ.492225.002ТУ (ТУ5.527-16740-82)												
Присоединительные размеры фланцев путевых – специальные, бортовых по ОСТ5Р.5283-76, штуцеров по ГОСТ2822-78												
Проводимая среда: вода морская с температурой от -2 до 50°С												
Рабочая среда гидропривода: жидкость ПГВ, масло АУ с температурой от 0 до 50°С												
Примечание: КСПКВ-3а, угол разв. 0°												
спецсплав	150	100	**527-35.1130-07**	**ИПЛТ.492225.018-07**	205	796	290	305	442	V		V
Технические условия на изготовление и поставку по ИТШЛ.492225.002ТУ (ТУ5.527-16740-82)												
Присоединительные размеры фланцев путевых – специальные, бортовых по ОСТ5Р.5283-76, штуцеров по ГОСТ2822-78												
Проводимая среда: вода морская с температурой от -2 до 50°С												
Рабочая среда гидропривода: жидкость ПГВ, масло АУ с температурой от 0 до 50°С												
Примечание: КСПКВ-3а, угол разв. 60°												
спецсплав	150	100	**527-35.1130-08**	**ИПЛТ.492225.018-08**	205	796	290	305	442	V		V
Технические условия на изготовление и поставку по ИТШЛ.492225.002ТУ (ТУ5.527-16740-82)												
Присоединительные размеры фланцев путевых – специальные, бортовых по ОСТ5Р.5283-76, штуцеров по ГОСТ2822-78												
Проводимая среда: вода морская с температурой от -2 до 50°С												
Рабочая среда гидропривода: жидкость ПГВ, масло АУ с температурой от 0 до 50°С												
Примечание: КСПКВ-3а, угол разв. 120°												
спецсплав	150	100	**527-35.1130-09**	**ИПЛТ.492225.018-09**	205	796	290	305	442	V		V
Технические условия на изготовление и поставку по ИТШЛ.492225.002ТУ (ТУ5.527-16740-82)												
Присоединительные размеры фланцев путевых – специальные, бортовых по ОСТ5Р.5283-76, штуцеров по ГОСТ2822-78												
Проводимая среда: вода морская с температурой от -2 до 50°С												
Рабочая среда гидропривода: жидкость ПГВ, масло АУ с температурой от 0 до 50°С												
Примечание: КСПКВ-3а, угол разв. 180°												

Материал корпуса	DN, мм	PN, кгс/см^2	Обозначение чертежа	Обозначение по ЕСКД	Масса, кг	Габаритные размеры, мм				Вид приемки		
						H	H1	L	L1	ТУ	РС	ВП
спецсплав	150	100	**527-35.1130-10**	**ИПЛТ.492225.018-10**	205	796	290	305	442	V		V
Технические условия на изготовление и поставку по ИТШЛ.492225.002ТУ (ТУ5.527-16740-82)												
Присоединительные размеры фланцев путевых – специальные, бортовых по ОСТ5Р.5283-76, штуцеров по ГОСТ2822-78												
Проводимая среда: вода морская с температурой от -2 до 50°С												
Рабочая среда гидропривода: жидкость ПГВ, масло АУ с температурой от 0 до 50°С												
Примечание: КСПКВ-3а, угол разв. 240°												
спецсплав	150	100	**527-35.1130-11**	**ИПЛТ.492225.018-11**	205	796	290	305	442	V		V
Технические условия на изготовление и поставку по ИТШЛ.492225.002ТУ (ТУ5.527-16740-82)												
Присоединительные размеры фланцев путевых – специальные, бортовых по ОСТ5Р.5283-76, штуцеров по ГОСТ2822-78												
Проводимая среда: вода морская с температурой от -2 до 50°С												
Рабочая среда гидропривода: жидкость ПГВ, масло АУ с температурой от 0 до 50°С												
Примечание: КСПКВ-3а, угол разв. 300°												
спецсплав	150	100	**527-35.1130-12**	**ИПЛТ.492225.018-12**	205	796	290	305	442	V		V
Технические условия на изготовление и поставку по ИТШЛ.492225.002ТУ (ТУ5.527-16740-82)												
Присоединительные размеры фланцев путевых – специальные, бортовых по ОСТ5Р.5283-76, штуцеров по ГОСТ2822-78												
Проводимая среда: вода морская с температурой от -2 до 50°С												
Рабочая среда гидропривода: жидкость ПГВ, масло АУ с температурой от 0 до 50°С												
Примечание: ПГС, КСПКВ-3а, угол разв. 0°												
спецсплав	150	100	**527-35.1130-13**	**ИПЛТ.492225.018-13**	205	796	290	305	442	V		V
Технические условия на изготовление и поставку по ИТШЛ.492225.002ТУ (ТУ5.527-16740-82)												
Присоединительные размеры фланцев путевых – специальные, бортовых по ОСТ5Р.5283-76, штуцеров по ГОСТ2822-78												
Проводимая среда: вода морская с температурой от -2 до 50°С												
Рабочая среда гидропривода: жидкость ПГВ, масло АУ с температурой от 0 до 50°С												
Примечание: ПГС, КСПКВ-3а, угол разв. 60°												
спецсплав	150	100	**527-35.1130-14**	**ИПЛТ.492225.018-14**	205	796	290	305	442	V		V
Технические условия на изготовление и поставку по ИТШЛ.492225.002ТУ (ТУ5.527-16740-82)												
Присоединительные размеры фланцев путевых – специальные, бортовых по ОСТ5Р.5283-76, штуцеров по ГОСТ2822-78												
Проводимая среда: вода морская с температурой от -2 до 50°С												
Рабочая среда гидропривода: жидкость ПГВ, масло АУ с температурой от 0 до 50°С												
Примечание: ПГС, КСПКВ-3а, угол разв. 120°												
спецсплав	150	100	**527-35.1130-15**	**ИПЛТ.492225.018-15**	205	796	290	305	442	V		V
Технические условия на изготовление и поставку по ИТШЛ.492225.002ТУ (ТУ5.527-16740-82)												
Присоединительные размеры фланцев путевых – специальные, бортовых по ОСТ5Р.5283-76, штуцеров по ГОСТ2822-78												
Проводимая среда: вода морская с температурой от -2 до 50°С												
Рабочая среда гидропривода: жидкость ПГВ, масло АУ с температурой от 0 до 50°С												
Примечание: ПГС, КСПКВ-3а, угол разв. 180°												
спецсплав	150	100	**527-35.1130-16**	**ИПЛТ.492225.018-16**	205	796	290	305	442	V		V
Технические условия на изготовление и поставку по ИТШЛ.492225.002ТУ (ТУ5.527-16740-82)												
Присоединительные размеры фланцев путевых – специальные, бортовых по ОСТ5Р.5283-76, штуцеров по ГОСТ2822-78												
Проводимая среда: вода морская с температурой от -2 до 50°С												
Рабочая среда гидропривода: жидкость ПГВ, масло АУ с температурой от 0 до 50°С												
Примечание: ПГС, КСПКВ-3а, угол разв. 240°												

Материал корпуса	DN, мм	PN, кгс/см^2	Обозначение чертежа	Обозначение по ЕСКД	Масса, кг	Габаритные размеры, мм				Вид приемки		
						H	H1	L	L1	ТУ	РС	ВП
спецсплав	150	100	**527-35.1130-17**	**ИПЛТ.492225.018-17**	205	796	290	305	442	V		V
Технические условия на изготовление и поставку по ИТШЛ.492225.002ТУ (ТУ5.527-16740-82)												
Присоединительные размеры фланцев путевых – специальные, бортовых по ОСТ5Р.5283-76, штуцеров по ГОСТ2822-78												
Проводимая среда: вода морская с температурой от -2 до 50°С												
Рабочая среда гидропривода: жидкость ПГВ, масло АУ с температурой от 0 до 50°С												
Примечание: ПГС, КСПКВ-3а, угол разв. 300°												
спецсплав	150	100	**ИПЛТ.492225.046**	**ИПЛТ.492225.046**	213	850	315	354	422	V		V
Технические условия на изготовление и поставку по ИПЛТ.492225.044ТУ												
Присоединительные размеры фланцев путевых – специальные, бортовых по ОСТ5Р.5283-76, штуцеров по ГОСТ2822-78												
Проводимая среда: вода морская с температурой от -2 до 50°С, масло турбинное 46 с температурой от 0 до 75°С, топливо дизельное Л-62 с температурой от 0 до 50°С												
Рабочая среда гидропривода: жидкость ПГВ, масло АУ с температурой от 0 до 65°С												
Примечание: треб. №4, СПКВМ-3а, угол разв. 0°												
спецсплав	150	100	**ИПЛТ.492225.046-01**	**ИПЛТ.492225.046-01**	213	850	315	354	422	V		V
Технические условия на изготовление и поставку по ИПЛТ.492225.044ТУ												
Присоединительные размеры фланцев путевых – специальные, бортовых по ОСТ5Р.5283-76, штуцеров по ГОСТ2822-78												
Проводимая среда: вода морская с температурой от -2 до 50°С, масло турбинное 46 с температурой от 0 до 75°С, топливо дизельное Л-62 с температурой от 0 до 50°С												
Рабочая среда гидропривода: жидкость ПГВ, масло АУ с температурой от 0 до 65°С												
Примечание: треб. №4, СПКВМ-3а, угол разв. 60°												
спецсплав	150	100	**ИПЛТ.492225.046-02**	**ИПЛТ.492225.046-02**	213	850	315	354	422	V		V
Технические условия на изготовление и поставку по ИПЛТ.492225.044ТУ												
Присоединительные размеры фланцев путевых – специальные, бортовых по ОСТ5Р.5283-76, штуцеров по ГОСТ2822-78												
Проводимая среда: вода морская с температурой от -2 до 50°С, масло турбинное 46 с температурой от 0 до 75°С, топливо дизельное Л-62 с температурой от 0 до 50°С												
Рабочая среда гидропривода: жидкость ПГВ, масло АУ с температурой от 0 до 65°С												
Примечание: треб. №4, СПКВМ-3а, угол разв. 120°												
спецсплав	150	100	**ИПЛТ.492225.046-03**	**ИПЛТ.492225.046-03**	213	850	315	354	422	V		V
Технические условия на изготовление и поставку по ИПЛТ.492225.044ТУ												
Присоединительные размеры фланцев путевых – специальные, бортовых по ОСТ5Р.5283-76, штуцеров по ГОСТ2822-78												
Проводимая среда: вода морская с температурой от -2 до 50°С, масло турбинное 46 с температурой от 0 до 75°С, топливо дизельное Л-62 с температурой от 0 до 50°С												
Рабочая среда гидропривода: жидкость ПГВ, масло АУ с температурой от 0 до 65°С												
Примечание: треб. №4, СПКВМ-3а, угол разв. 180°												
спецсплав	150	100	**ИПЛТ.492225.046-04**	**ИПЛТ.492225.046-04**	213	850	315	354	422	V		V
Технические условия на изготовление и поставку по ИПЛТ.492225.044ТУ												
Присоединительные размеры фланцев путевых – специальные, бортовых по ОСТ5Р.5283-76, штуцеров по ГОСТ2822-78												
Проводимая среда: вода морская с температурой от -2 до 50°С, масло турбинное 46 с температурой от 0 до 75°С, топливо дизельное Л-62 с температурой от 0 до 50°С												
Рабочая среда гидропривода: жидкость ПГВ, масло АУ с температурой от 0 до 65°С												
Примечание: треб. №4, СПКВМ-3а, угол разв. 240°												

Материал корпуса	DN, мм	PN, кгс/см^2	Обозначение чертежа	Обозначение по ЕСКД	Масса, кг	Габаритные размеры, мм				Вид приемки		
						H	H1	L	L1	ТУ	РС	ВП
спецсплав	150	100	**ИПЛТ.492225.046-05**	**ИПЛТ.492225.046-05**	213	850	315	354	422	V		V
Технические условия на изготовление и поставку по ИПЛТ.492225.044ТУ												
Присоединительные размеры фланцев путевых – специальные, бортовых по ОСТ5Р.5283-76, штуцеров по ГОСТ2822-78												
Проводимая среда: вода морская с температурой от -2 до 50°С, масло турбинное 46 с температурой от 0 до 75°С, топливо дизельное Л-62 с температурой от 0 до 50°С												
Рабочая среда гидропривода: жидкость ПГВ, масло АУ с температурой от 0 до 65°С												
Примечание: треб. №4, СПКВМ-3а, угол разв. 300°												
спецсплав	150	100	**ИПЛТ.492225.057**	**ИПЛТ.492225.057**	215	850	315	354	417	V		V
Технические условия на изготовление и поставку по ИПЛТ.492215.014ТУ												
Присоединительные размеры фланцев путевых – специальные, бортовых по ОСТ5Р.5283-76, штуцеров по ГОСТ2822-78												
Проводимая среда: вода морская с температурой от -2 до 50°С, децилин с температурой от -2 до 50°С, эмульсия децилина в морской воде с температурой от -2 до 50°С												
Рабочая среда гидропривода: жидкость ПГВ, масло АУ с температурой от 0 до 65°С												
Примечание: треб. №4, ПГС, ВУСП-1К, угол разв. 0°												
спецсплав	150	100	**ИПЛТ.492225.057-01**	**ИПЛТ.492225.057-01**	215	850	315	354	417	V		V
Технические условия на изготовление и поставку по ИПЛТ.492215.014ТУ												
Присоединительные размеры фланцев путевых – специальные, бортовых по ОСТ5Р.5283-76, штуцеров по ГОСТ2822-78												
Проводимая среда: вода морская с температурой от -2 до 50°С, децилин с температурой от -2 до 50°С, эмульсия децилина в морской воде с температурой от -2 до 50°С												
Рабочая среда гидропривода: жидкость ПГВ, масло АУ с температурой от 0 до 65°С												
Примечание: треб. №4, ПГС, ВУСП-1К, угол разв. 60°												
спецсплав	150	100	**ИПЛТ.492225.057-02**	**ИПЛТ.492225.057-02**	215	850	315	354	417	V		V
Технические условия на изготовление и поставку по ИПЛТ.492215.014ТУ												
Присоединительные размеры фланцев путевых – специальные, бортовых по ОСТ5Р.5283-76, штуцеров по ГОСТ2822-78												
Проводимая среда: вода морская с температурой от -2 до 50°С, децилин с температурой от -2 до 50°С, эмульсия децилина в морской воде с температурой от -2 до 50°С												
Рабочая среда гидропривода: жидкость ПГВ, масло АУ с температурой от 0 до 65°С												
Примечание: треб. №4, ПГС, ВУСП-1К, угол разв. 120°												
спецсплав	150	100	**ИПЛТ.492225.057-03**	**ИПЛТ.492225.057-03**	215	850	315	354	417	V		V
Технические условия на изготовление и поставку по ИПЛТ.492215.014ТУ												
Присоединительные размеры фланцев путевых – специальные, бортовых по ОСТ5Р.5283-76, штуцеров по ГОСТ2822-78												
Проводимая среда: вода морская с температурой от -2 до 50°С, децилин с температурой от -2 до 50°С, эмульсия децилина в морской воде с температурой от -2 до 50°С												
Рабочая среда гидропривода: жидкость ПГВ, масло АУ с температурой от 0 до 65°С												
Примечание: треб. №4, ПГС, ВУСП-1К, угол разв. 180°												
спецсплав	150	100	**ИПЛТ.492225.057-04**	**ИПЛТ.492225.057-04**	215	850	315	354	417	V		V
Технические условия на изготовление и поставку по ИПЛТ.492215.014ТУ												
Присоединительные размеры фланцев путевых – специальные, бортовых по ОСТ5Р.5283-76, штуцеров по ГОСТ2822-78												
Проводимая среда: вода морская с температурой от -2 до 50°С, децилин с температурой от -2 до 50°С, эмульсия децилина в морской воде с температурой от -2 до 50°С												
Рабочая среда гидропривода: жидкость ПГВ, масло АУ с температурой от 0 до 65°С												
Примечание: треб. №4, ПГС, ВУСП-1К, угол разв. 240°												

Материал корпуса	DN, мм	PN, кгс/см^2	Обозначение чертежа	Обозначение по ЕСКД	Масса, кг	Габаритные размеры, мм				Вид приемки		
						H	H1	L	L1	ТУ	РС	ВП
спецсплав	150	100	**ИПЛТ.492225.057-05**	**ИПЛТ.492225.057-05**	215	850	315	354	417	V		V
Технические условия на изготовление и поставку по ИПЛТ.492215.014ТУ												
Присоединительные размеры фланцев путевых – специальные, бортовых по ОСТ5Р.5283-76, штуцеров по ГОСТ2822-78												
Проводимая среда: вода морская с температурой от -2 до 50°С, децилин с температурой от -2 до 50°С, эмульсия децилина в морской воде с температурой от -2 до 50°С												
Рабочая среда гидропривода: жидкость ПГВ, масло АУ с температурой от 0 до 65°С												
Примечание: треб. №4, ПГС, ВУСП-1К, угол разв. 300°												
спецсплав	200	100	**527-35.1148**	**ИПЛТ.492225.041**	310	990	335	365	442	V		V
Технические условия на изготовление и поставку по ИТШЛ.492225.002ТУ (ТУ5.527-16740-82)												
Присоединительные размеры фланцев путевых – специальные, бортовых по ОСТ5Р.5283-76, штуцеров по ГОСТ2822-78												
Проводимая среда: вода морская с температурой от -2 до 50°С												
Рабочая среда гидропривода: жидкость ПГВ, масло АУ с температурой от 0 до 50°С												
Примечание: треб. №3, СПКМ-3а, угол разв. 0°												
спецсплав	200	100	**527-35.1148-01**	**ИПЛТ.492225.041-01**	310	990	335	365	442	V		V
Технические условия на изготовление и поставку по ИТШЛ.492225.002ТУ (ТУ5.527-16740-82)												
Присоединительные размеры фланцев путевых – специальные, бортовых по ОСТ5Р.5283-76, штуцеров по ГОСТ2822-78												
Проводимая среда: вода морская с температурой от -2 до 50°С												
Рабочая среда гидропривода: жидкость ПГВ, масло АУ с температурой от 0 до 50°С												
Примечание: треб. №3, СПКМ-3а, угол разв. 60°												
спецсплав	200	100	**527-35.1148-02**	**ИПЛТ.492225.041-02**	310	990	335	365	442	V		V
Технические условия на изготовление и поставку по ИТШЛ.492225.002ТУ (ТУ5.527-16740-82)												
Присоединительные размеры фланцев путевых – специальные, бортовых по ОСТ5Р.5283-76, штуцеров по ГОСТ2822-78												
Проводимая среда: вода морская с температурой от -2 до 50°С												
Рабочая среда гидропривода: жидкость ПГВ, масло АУ с температурой от 0 до 50°С												
Примечание: треб. №3, СПКМ-3а, угол разв. 120°												
спецсплав	200	100	**527-35.1148-03**	**ИПЛТ.492225.041-03**	310	990	335	365	442	V		V
Технические условия на изготовление и поставку по ИТШЛ.492225.002ТУ (ТУ5.527-16740-82)												
Присоединительные размеры фланцев путевых – специальные, бортовых по ОСТ5Р.5283-76, штуцеров по ГОСТ2822-78												
Проводимая среда: вода морская с температурой от -2 до 50°С												
Рабочая среда гидропривода: жидкость ПГВ, масло АУ с температурой от 0 до 50°С												
Примечание: треб. №3, СПКМ-3а, угол разв. 180°												
спецсплав	200	100	**527-35.1148-04**	**ИПЛТ.492225.041-04**	310	990	335	365	442	V		V
Технические условия на изготовление и поставку по ИТШЛ.492225.002ТУ (ТУ5.527-16740-82)												
Присоединительные размеры фланцев путевых – специальные, бортовых по ОСТ5Р.5283-76, штуцеров по ГОСТ2822-78												
Проводимая среда: вода морская с температурой от -2 до 50°С												
Рабочая среда гидропривода: жидкость ПГВ, масло АУ с температурой от 0 до 50°С												
Примечание: треб. №3, СПКМ-3а, угол разв. 240°												
спецсплав	200	100	**527-35.1148-05**	**ИПЛТ.492225.041-05**	310	990	335	365	442	V		V
Технические условия на изготовление и поставку по ИТШЛ.492225.002ТУ (ТУ5.527-16740-82)												
Присоединительные размеры фланцев путевых – специальные, бортовых по ОСТ5Р.5283-76, штуцеров по ГОСТ2822-78												
Проводимая среда: вода морская с температурой от -2 до 50°С												
Рабочая среда гидропривода: жидкость ПГВ, масло АУ с температурой от 0 до 50°С												
Примечание: треб. №3, СПКМ-3а, угол разв. 300°												

Материал корпуса	DN, мм	PN, кгс/см²	Обозначение чертежа	Обозначение по ЕСКД	Масса, кг	Габаритные размеры, мм				Вид приемки		
						H	H1	L	L1	ТУ	РС	ВП
спецсплав	200	100	**527-35.1148-06**	**ИПЛТ.492225.041-06**	310	990	335	365	442	V		V
Технические условия на изготовление и поставку по ИТШЛ.492225.002ТУ (ТУ5.527-16740-82)												
Присоединительные размеры фланцев путевых – специальные, бортовых по ОСТ5Р.5283-76, штуцеров по ГОСТ2822-78												
Проводимая среда: вода морская с температурой от -2 до 50°С												
Рабочая среда гидропривода: жидкость ПГВ, масло АУ с температурой от 0 до 50°С												
Примечание: КСПКВ-3а, угол разв. 0°												
спецсплав	200	100	**527-35.1148-07**	**ИПЛТ.492225.041-07**	310	990	335	365	442	V		V
Технические условия на изготовление и поставку по ИТШЛ.492225.002ТУ (ТУ5.527-16740-82)												
Присоединительные размеры фланцев путевых – специальные, бортовых по ОСТ5Р.5283-76, штуцеров по ГОСТ2822-78												
Проводимая среда: вода морская с температурой от -2 до 50°С												
Рабочая среда гидропривода: жидкость ПГВ, масло АУ с температурой от 0 до 50°С												
Примечание: КСПКВ-3а, угол разв. 60°												
спецсплав	200	100	**527-35.1148-08**	**ИПЛТ.492225.041-08**	310	990	335	365	442	V		V
Технические условия на изготовление и поставку по ИТШЛ.492225.002ТУ (ТУ5.527-16740-82)												
Присоединительные размеры фланцев путевых – специальные, бортовых по ОСТ5Р.5283-76, штуцеров по ГОСТ2822-78												
Проводимая среда: вода морская с температурой от -2 до 50°С												
Рабочая среда гидропривода: жидкость ПГВ, масло АУ с температурой от 0 до 50°С												
Примечание: КСПКВ-3а, угол разв. 120°												
спецсплав	200	100	**527-35.1148-09**	**ИПЛТ.492225.041-09**	310	990	335	365	442	V		V
Технические условия на изготовление и поставку по ИТШЛ.492225.002ТУ (ТУ5.527-16740-82)												
Присоединительные размеры фланцев путевых – специальные, бортовых по ОСТ5Р.5283-76, штуцеров по ГОСТ2822-78												
Проводимая среда: вода морская с температурой от -2 до 50°С												
Рабочая среда гидропривода: жидкость ПГВ, масло АУ с температурой от 0 до 50°С												
Примечание: КСПКВ-3а, угол разв. 180°												
спецсплав	200	100	**527-35.1148-10**	**ИПЛТ.492225.041-10**	310	990	335	365	442	V		V
Технические условия на изготовление и поставку по ИТШЛ.492225.002ТУ (ТУ5.527-16740-82)												
Присоединительные размеры фланцев путевых – специальные, бортовых по ОСТ5Р.5283-76, штуцеров по ГОСТ2822-78												
Проводимая среда: вода морская с температурой от -2 до 50°С												
Рабочая среда гидропривода: жидкость ПГВ, масло АУ с температурой от 0 до 50°С												
Примечание: КСПКВ-3а, угол разв. 240°												
спецсплав	200	100	**527-35.1148-11**	**ИПЛТ.492225.041-11**	310	990	335	365	442	V		V
Технические условия на изготовление и поставку по ИТШЛ.492225.002ТУ (ТУ5.527-16740-82)												
Присоединительные размеры фланцев путевых – специальные, бортовых по ОСТ5Р.5283-76, штуцеров по ГОСТ2822-78												
Проводимая среда: вода морская с температурой от -2 до 50°С												
Рабочая среда гидропривода: жидкость ПГВ, масло АУ с температурой от 0 до 50°С												
Примечание: КСПКВ-3а, угол разв. 300°												
спецсплав	200	100	**ИПЛТ.492225.047**	**ИПЛТ.492225.047**	340	1046	375	445	422	V		V
Технические условия на изготовление и поставку по ИПЛТ.492225.044ТУ												
Присоединительные размеры фланцев путевых – специальные, бортовых по ОСТ5Р.5283-76, штуцеров по ГОСТ2822-78												
Проводимая среда: вода морская с температурой от -2 до 50°С, топливо дизельное Л-62 с температурой от 0 до 50°С, масло турбинное 46 с температурой от 0 до 75°С												
Рабочая среда гидропривода: жидкость ПГВ, масло АУ с температурой от 0 до 65°С												
Примечание: треб. №4, СПКВМ-3а, угол разв. 0°												

Материал корпуса	DN, мм	PN, кгс/см^2	Обозначение чертежа	Обозначение по ЕСКД	Масса, кг	Габаритные размеры, мм				Вид приемки		
						H	H1	L	L1	ТУ	РС	ВП
спецсплав	200	100	**ИПЛТ.492225.047-01**	**ИПЛТ.492225.047-01**	340	1046	375	445	422	V		V
Технические условия на изготовление и поставку по ИПЛТ.492225.044ТУ												
Присоединительные размеры фланцев путевых – специальные, бортовых по ОСТ5Р.5283-76, штуцеров по ГОСТ2822-78												
Проводимая среда: вода морская с температурой от -2 до 50°С, топливо дизельное Л-62 с температурой от 0 до 50°С, масло турбинное 46 с температурой от 0 до 75°С												
Рабочая среда гидропривода: жидкость ПГВ, масло АУ с температурой от 0 до 65°С												
Примечание: треб. №4, СПКВМ-3а, угол разв. 60°												
спецсплав	200	100	**ИПЛТ.492225.047-02**	**ИПЛТ.492225.047-02**	340	1046	375	445	422	V		V
Технические условия на изготовление и поставку по ИПЛТ.492225.044ТУ												
Присоединительные размеры фланцев путевых – специальные, бортовых по ОСТ5Р.5283-76, штуцеров по ГОСТ2822-78												
Проводимая среда: вода морская с температурой от -2 до 50°С, топливо дизельное Л-62 с температурой от 0 до 50°С, масло турбинное 46 с температурой от 0 до 75°С												
Рабочая среда гидропривода: жидкость ПГВ, масло АУ с температурой от 0 до 65°С												
Примечание: треб. №4, СПКВМ-3а, угол разв. 120°												
спецсплав	200	100	**ИПЛТ.492225.047-03**	**ИПЛТ.492225.047-03**	340	1046	375	445	422	V		V
Технические условия на изготовление и поставку по ИПЛТ.492225.044ТУ												
Присоединительные размеры фланцев путевых – специальные, бортовых по ОСТ5Р.5283-76, штуцеров по ГОСТ2822-78												
Проводимая среда: вода морская с температурой от -2 до 50°С, топливо дизельное Л-62 с температурой от 0 до 50°С, масло турбинное 46 с температурой от 0 до 75°С												
Рабочая среда гидропривода: жидкость ПГВ, масло АУ с температурой от 0 до 65°С												
Примечание: треб. №4, СПКВМ-3а, угол разв. 180°												
спецсплав	200	100	**ИПЛТ.492225.047-04**	**ИПЛТ.492225.047-04**	340	1046	375	445	422	V		V
Технические условия на изготовление и поставку по ИПЛТ.492225.044ТУ												
Присоединительные размеры фланцев путевых – специальные, бортовых по ОСТ5Р.5283-76, штуцеров по ГОСТ2822-78												
Проводимая среда: вода морская с температурой от -2 до 50°С, топливо дизельное Л-62 с температурой от 0 до 50°С, масло турбинное 46 с температурой от 0 до 75°С												
Рабочая среда гидропривода: жидкость ПГВ, масло АУ с температурой от 0 до 65°С												
Примечание: треб. №4, СПКВМ-3а, угол разв. 240°												
спецсплав	200	100	**ИПЛТ.492225.047-05**	**ИПЛТ.492225.047-05**	340	1046	375	445	422	V		V
Технические условия на изготовление и поставку по ИПЛТ.492225.044ТУ												
Присоединительные размеры фланцев путевых – специальные, бортовых по ОСТ5Р.5283-76, штуцеров по ГОСТ2822-78												
Проводимая среда: вода морская с температурой от -2 до 50°С, топливо дизельное Л-62 с температурой от 0 до 50°С, масло турбинное 46 с температурой от 0 до 75°С												
Рабочая среда гидропривода: жидкость ПГВ, масло АУ с температурой от 0 до 65°С												
Примечание: треб. №4, СПКВМ-3а, угол разв. 300°												
спецсплав	250	63	**ИПЛТ.492235.009**	**ИПЛТ.492235.009**	470	1140	380	460	455	V		V
Технические условия на изготовление и поставку по ИПЛТ.492225.044ТУ												
Присоединительные размеры фланцев - специальные, штуцеров по ГОСТ2822-78												
Проводимая среда: вода морская с температурой от -2 до 50°С, топливо дизельное Л-62 с температурой от 0 до 50°С, масло турбинное 46 с температурой от 0 до 75°С												
Рабочая среда гидропривода: жидкость ПГВ, масло АУ с температурой от 0 до 65°С												
Примечание: треб. №4, СПКВМ-3а, угол разв. 0°												

Материал корпуса	DN, мм	PN, кгс/см^2	Обозначение чертежа	Обозначение по ЕСКД	Масса, кг	Габаритные размеры, мм				Вид приемки		
						H	H1	L	L1	ТУ	РС	ВП
спецсплав	250	63	**ИПЛТ.492235.009-01**	**ИПЛТ.492235.009-01**	470	1140	380	460	455	V		V
Технические условия на изготовление и поставку по ИПЛТ.492225.044ТУ												
Присоединительные размеры фланцев - специальные, штуцеров по ГОСТ2822-78												
Проводимая среда: вода морская с температурой от -2 до 50°С, топливо дизельное Л-62 с температурой от 0 до 50°С, масло турбинное 46 с температурой от 0 до 75°С												
Рабочая среда гидропривода: жидкость ПГВ, масло АУ с температурой от 0 до 65°С												
Примечание: треб. №4, СПКВМ-3а, угол разв. 60°												
спецсплав	250	63	**ИПЛТ.492235.009-02**	**ИПЛТ.492235.009-02**	470	1140	380	460	455	V		V
Технические условия на изготовление и поставку по ИПЛТ.492225.044ТУ												
Присоединительные размеры фланцев - специальные, штуцеров по ГОСТ2822-78												
Проводимая среда: вода морская с температурой от -2 до 50°С, топливо дизельное Л-62 с температурой от 0 до 50°С, масло турбинное 46 с температурой от 0 до 75°С												
Рабочая среда гидропривода: жидкость ПГВ, масло АУ с температурой от 0 до 65°С												
Примечание: треб. №4, СПКВМ-3а, угол разв. 120°												
спецсплав	250	63	**ИПЛТ.492235.009-03**	**ИПЛТ.492235.009-03**	470	1140	380	460	455	V		V
Технические условия на изготовление и поставку по ИПЛТ.492225.044ТУ												
Присоединительные размеры фланцев - специальные, штуцеров по ГОСТ2822-78												
Проводимая среда: вода морская с температурой от -2 до 50°С, топливо дизельное Л-62 с температурой от 0 до 50°С, масло турбинное 46 с температурой от 0 до 75°С												
Рабочая среда гидропривода: жидкость ПГВ, масло АУ с температурой от 0 до 65°С												
Примечание: треб. №4, СПКВМ-3а, угол разв. 180°												
спецсплав	250	63	**ИПЛТ.492235.009-04**	**ИПЛТ.492235.009-04**	470	1140	380	460	455	V		V
Технические условия на изготовление и поставку по ИПЛТ.492225.044ТУ												
Присоединительные размеры фланцев - специальные, штуцеров по ГОСТ2822-78												
Проводимая среда: вода морская с температурой от -2 до 50°С, топливо дизельное Л-62 с температурой от 0 до 50°С, масло турбинное 46 с температурой от 0 до 75°С												
Рабочая среда гидропривода: жидкость ПГВ, масло АУ с температурой от 0 до 65°С												
Примечание: треб. №4, СПКВМ-3а, угол разв. 240°												
спецсплав	250	63	**ИПЛТ.492235.009-05**	**ИПЛТ.492235.009-05**	470	1140	380	460	455	V		V
Технические условия на изготовление и поставку по ИПЛТ.492225.044ТУ												
Присоединительные размеры фланцев - специальные, штуцеров по ГОСТ2822-78												
Проводимая среда: вода морская с температурой от -2 до 50°С, топливо дизельное Л-62 с температурой от 0 до 50°С, масло турбинное 46 с температурой от 0 до 75°С												
Рабочая среда гидропривода: жидкость ПГВ, масло АУ с температурой от 0 до 65°С												
Примечание: треб. №4, СПКВМ-3а, угол разв. 300°												

3.3 Кингстоны с гидроприводом фланцевые сильфонные

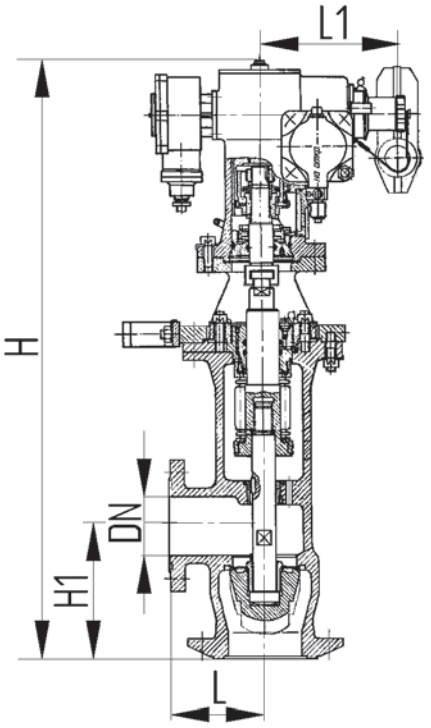

Рис. 3.3.1

Материал корпуса	DN, мм	PN, кгс/см²	Обозначение чертежа	Обозначение по ЕСКД	Масса, кг	Габаритные размеры, мм				Вид приемки		
						H	H1	L	L1	ТУ	РС	ВП
спецсплав	100	40	**527-35.1088**	**ИПЛТ.492255.007**	125	1010	220	160	254	V		V
Технические условия на изготовление и поставку по ИПЛТ.492225.042ТУ (ТУ5.520-16694-81)												
Присоединительные размеры фланцев путевых по ГОСТ1536-76, бортовых по ОСТ5Р.5283-76, штуцеров по ГОСТ2822-78												
Проводимая среда: воздух с температурой от -2 до 32°С, воздух с парами компонента по ГОСТВ.17656-72 с температурой от -2 до 32°С; вода морская с температурой от -2 до 32°С, вода морская с компонентами ГОСТВ.17656-72,17803-72 с температурой от -2 до 32°С, азот с парами компонента по ГОСТВ 17803-72 с температурой от -2 до 32°С												
Рабочая среда гидропривода: жидкость ПГВ с температурой от -2 до 45°С												
Примечание: ПГС, ВУСП-1К, угол разв. 0°												
спецсплав	100	40	**527-35.1088-01**	**ИПЛТ.492255.007-01**	125	1010	220	160	254	V		V
Технические условия на изготовление и поставку по ИПЛТ.492225.042ТУ (ТУ5.520-16694-81)												
Присоединительные размеры фланцев путевых по ГОСТ1536-76, бортовых по ОСТ5Р.5283-76, штуцеров по ГОСТ2822-78												
Проводимая среда: воздух с температурой от -2 до 32°С, воздух с парами компонента по ГОСТВ.17656-72 с температурой от -2 до 32°С; вода морская с температурой от -2 до 32°С, вода морская с компонентами ГОСТВ.17656-72,17803-72 с температурой от -2 до 32°С, азот с парами компонента по ГОСТВ 17803-72 с температурой от -2 до 32°С												
Рабочая среда гидропривода: жидкость ПГВ с температурой от -2 до 45°С												
Примечание: ПГС, ВУСП-1К, угол разв. 30°												

Материал корпуса	DN, мм	PN, кгс/см²	Обозначение чертежа	Обозначение по ЕСКД	Масса, кг	Габаритные размеры, мм				Вид приемки		
						H	H1	L	L1	ТУ	РС	ВП
спецсплав	100	40	**527-35.1088-02**	**ИПЛТ.492255.007-02**	125	1010	220	160	254	V		V
Технические условия на изготовление и поставку по ИПЛТ.492225.042ТУ (ТУ5.520-16694-81)												
Присоединительные размеры фланцев путевых по ГОСТ1536-76, бортовых по ОСТ5Р.5283-76, штуцеров по ГОСТ2822-78												
Проводимая среда: воздух с температурой от -2 до 32°С, воздух с парами компонента по ГОСТВ.17656-72 с температурой от -2 до 32°С; вода морская с температурой от -2 до 32°С, вода морская с компонентами ГОСТВ.17656-72,17803-72 с температурой от -2 до 32°С, азот с парами компонента по ГОСТВ 17803-72 с температурой от -2 до 32°С												
Рабочая среда гидропривода: жидкость ПГВ с температурой от -2 до 45°С												
Примечание: ПГС, ВУСП-1К, угол разв. 60°												
спецсплав	100	40	**527-35.1088-03**	**ИПЛТ.492255.007-03**	125	1010	220	160	254	V		V
Технические условия на изготовление и поставку по ИПЛТ.492225.042ТУ (ТУ5.520-16694-81)												
Присоединительные размеры фланцев путевых по ГОСТ1536-76, бортовых по ОСТ5Р.5283-76, штуцеров по ГОСТ2822-78												
Проводимая среда: воздух с температурой от -2 до 32°С, воздух с парами компонента по ГОСТВ.17656-72 с температурой от -2 до 32°С; вода морская с температурой от -2 до 32°С, вода морская с компонентами ГОСТВ.17656-72,17803-72 с температурой от -2 до 32°С, азот с парами компонента по ГОСТВ 17803-72 с температурой от -2 до 32°С												
Рабочая среда гидропривода: жидкость ПГВ с температурой от -2 до 45°С												
Примечание: ПГС, ВУСП-1К, угол разв. 90°												
спецсплав	100	40	**527-35.1088-04**	**ИПЛТ.492255.007-04**	125	1010	220	160	254	V		V
Технические условия на изготовление и поставку по ИПЛТ.492225.042ТУ (ТУ5.520-16694-81)												
Присоединительные размеры фланцев путевых по ГОСТ1536-76, бортовых по ОСТ5Р.5283-76, штуцеров по ГОСТ2822-78												
Проводимая среда: воздух с температурой от -2 до 32°С, воздух с парами компонента по ГОСТВ.17656-72 с температурой от -2 до 32°С; вода морская с температурой от -2 до 32°С, вода морская с компонентами ГОСТВ.17656-72,17803-72 с температурой от -2 до 32°С, азот с парами компонента по ГОСТВ 17803-72 с температурой от -2 до 32°С												
Рабочая среда гидропривода: жидкость ПГВ с температурой от -2 до 45°С												
Примечание: ПГС, ВУСП-1К, угол разв. 120°												
спецсплав	100	40	**527-35.1088-05**	**ИПЛТ.492255.007-05**	125	1010	220	160	254	V		V
Технические условия на изготовление и поставку по ИПЛТ.492225.042ТУ (ТУ5.520-16694-81)												
Присоединительные размеры фланцев путевых по ГОСТ1536-76, бортовых по ОСТ5Р.5283-76, штуцеров по ГОСТ2822-78												
Проводимая среда: воздух с температурой от -2 до 32°С, воздух с парами компонента по ГОСТВ.17656-72 с температурой от -2 до 32°С; вода морская с температурой от -2 до 32°С, вода морская с компонентами ГОСТВ.17656-72,17803-72 с температурой от -2 до 32°С, азот с парами компонента по ГОСТВ 17803-72 с температурой от -2 до 32°С												
Рабочая среда гидропривода: жидкость ПГВ с температурой от -2 до 45°С												
Примечание: ПГС, ВУСП-1К, угол разв. 150°												
спецсплав	100	40	**527-35.1088-06**	**ИПЛТ.492255.007-06**	125	1010	220	160	254	V		V
Технические условия на изготовление и поставку по ИПЛТ.492225.042ТУ (ТУ5.520-16694-81)												
Присоединительные размеры фланцев путевых по ГОСТ1536-76, бортовых по ОСТ5Р.5283-76, штуцеров по ГОСТ2822-78												
Проводимая среда: воздух с температурой от -2 до 32°С, воздух с парами компонента по ГОСТВ.17656-72 с температурой от -2 до 32°С; вода морская с температурой от -2 до 32°С, вода морская с компонентами ГОСТВ.17656-72,17803-72 с температурой от -2 до 32°С, азот с парами компонента по ГОСТВ 17803-72 с температурой от -2 до 32°С												
Рабочая среда гидропривода: жидкость ПГВ с температурой от -2 до 45°С												
Примечание: ПГС, ВУСП-1К, угол разв. 180°												
спецсплав	100	40	**527-35.1088-07**	**ИПЛТ.492255.007-07**	125	1010	220	160	254	V		V
Технические условия на изготовление и поставку по ИПЛТ.492225.042ТУ (ТУ5.520-16694-81)												
Присоединительные размеры фланцев путевых по ГОСТ1536-76, бортовых по ОСТ5Р.5283-76, штуцеров по ГОСТ2822-78												
Проводимая среда: воздух с температурой от -2 до 32°С, воздух с парами компонента по ГОСТВ.17656-72 с температурой от -2 до 32°С; вода морская с температурой от -2 до 32°С, вода морская с компонентами ГОСТВ.17656-72,17803-72 с температурой от -2 до 32°С, азот с парами компонента по ГОСТВ 17803-72 с температурой от -2 до 32°С												
Рабочая среда гидропривода: жидкость ПГВ с температурой от -2 до 45°С												
Примечание: ПГС, ВУСП-1К, угол разв. 210°												

Материал корпуса	DN, мм	PN, кгс/см²	Обозначение чертежа	Обозначение по ЕСКД	Масса, кг	Габаритные размеры, мм				Вид приемки		
						H	H1	L	L1	ТУ	РС	ВП
спецсплав	100	40	**527-35.1088-08**	**ИПЛТ.492255.007-08**	125	1010	220	160	254	V		V
Технические условия на изготовление и поставку по ИПЛТ.492225.042ТУ (ТУ5.520-16694-81)												
Присоединительные размеры фланцев путевых по ГОСТ1536-76, бортовых по ОСТ5Р.5283-76, штуцеров по ГОСТ2822-78												
Проводимая среда: воздух с температурой от -2 до 32°С, воздух с парами компонента по ГОСТВ.17656-72 с температурой от -2 до 32°С; вода морская с температурой от -2 до 32°С, вода морская с компонентами ГОСТВ.17656-72,17803-72 с температурой от -2 до 32°С, азот с парами компонента по ГОСТВ 17803-72 с температурой от -2 до 32°С												
Рабочая среда гидропривода: жидкость ПГВ с температурой от -2 до 45°С												
Примечание: ПГС, ВУСП-1К, угол разв. 240°												
спецсплав	100	40	**527-35.1088-09**	**ИПЛТ.492255.007-09**	125	1010	220	160	254	V		V
Технические условия на изготовление и поставку по ИПЛТ.492225.042ТУ (ТУ5.520-16694-81)												
Присоединительные размеры фланцев путевых по ГОСТ1536-76, бортовых по ОСТ5Р.5283-76, штуцеров по ГОСТ2822-78												
Проводимая среда: воздух с температурой от -2 до 32°С, воздух с парами компонента по ГОСТВ.17656-72 с температурой от -2 до 32°С; вода морская с температурой от -2 до 32°С, вода морская с компонентами ГОСТВ.17656-72,17803-72 с температурой от -2 до 32°С, азот с парами компонента по ГОСТВ 17803-72 с температурой от -2 до 32°С												
Рабочая среда гидропривода: жидкость ПГВ с температурой от -2 до 45°С												
Примечание: ПГС, ВУСП-1К, угол разв. 270°												
спецсплав	100	40	**527-35.1088-10**	**ИПЛТ.492255.007-10**	125	1010	220	160	254	V		V
Технические условия на изготовление и поставку по ИПЛТ.492225.042ТУ (ТУ5.520-16694-81)												
Присоединительные размеры фланцев путевых по ГОСТ1536-76, бортовых по ОСТ5Р.5283-76, штуцеров по ГОСТ2822-78												
Проводимая среда: воздух с температурой от -2 до 32°С, воздух с парами компонента по ГОСТВ.17656-72 с температурой от -2 до 32°С; вода морская с температурой от -2 до 32°С, вода морская с компонентами ГОСТВ.17656-72,17803-72 с температурой от -2 до 32°С, азот с парами компонента по ГОСТВ 17803-72 с температурой от -2 до 32°С												
Рабочая среда гидропривода: жидкость ПГВ с температурой от -2 до 45°С												
Примечание: ПГС, ВУСП-1К, угол разв. 300°												
спецсплав	100	40	**527-35.1088-11**	**ИПЛТ.492255.007-11**	125	1010	220	160	254	V		V
Технические условия на изготовление и поставку по ИПЛТ.492225.042ТУ (ТУ5.520-16694-81)												
Присоединительные размеры фланцев путевых по ГОСТ1536-76, бортовых по ОСТ5Р.5283-76, штуцеров по ГОСТ2822-78												
Проводимая среда: воздух с температурой от -2 до 32°С, воздух с парами компонента по ГОСТВ.17656-72 с температурой от -2 до 32°С; вода морская с температурой от -2 до 32°С, вода морская с компонентами ГОСТВ.17656-72,17803-72 с температурой от -2 до 32°С, азот с парами компонента по ГОСТВ 17803-72 с температурой от -2 до 32°С												
Рабочая среда гидропривода: жидкость ПГВ с температурой от -2 до 45°С												
Примечание: ПГС, ВУСП-1К, угол разв. 330°												
спецсплав	100	40	**527-35.976**	**ИПЛТ.492255.012**	155	991	221	160	220	V		V
Технические условия на изготовление и поставку по ИПЛТ.492215.008ТУ (ТУ5.527-16739-82)												
Присоединительные размеры фланцев путевых по ГОСТ1536-76, бортовых по ОСТ5Р.5283-76, штуцеров по ГОСТ2822-78												
Проводимая среда: вода морская с температурой от -2 до 32°С, растворы спецсред в морской воде с температурой от -2 до 32°С												
Рабочая среда гидропривода: жидкость ПГВ с температурой от 0 до 60°С, масло МВП с температурой от 0 до 60°С, масло АУ с температурой от 0 до 60°С												
Примечание: СКПУМ-Д3в-Р, угол разв. 270°												
спецсплав	100	40	**527-35.976-01**	**ИПЛТ.492255.012-01**	155	991	221	160	220	V		V
Технические условия на изготовление и поставку по ИПЛТ.492215.008ТУ (ТУ5.527-16739-82)												
Присоединительные размеры фланцев путевых по ГОСТ1536-76, бортовых по ОСТ5Р.5283-76, штуцеров по ГОСТ2822-78												
Проводимая среда: вода морская с температурой от -2 до 32°С, растворы спецсред в морской воде с температурой от -2 до 32°С												
Рабочая среда гидропривода: жидкость ПГВ с температурой от 0 до 60°С, масло МВП с температурой от 0 до 60°С, масло АУ с температурой от 0 до 60°С												
Примечание: СКПУМ-Д3в-Р, угол разв. 300°												

Материал корпуса	DN, мм	PN, кгс/см²	Обозначение чертежа	Обозначение по ЕСКД	Масса, кг	Габаритные размеры, мм				Вид приемки		
						H	H1	L	L1	ТУ	РС	ВП
спецсплав	100	40	**527-35.976-02**	**ИПЛТ.492255.012-02**	155	991	221	160	220	V		V
Технические условия на изготовление и поставку по ИПЛТ.492215.008ТУ (ТУ5.527-16739-82)												
Присоединительные размеры фланцев путевых по ГОСТ1536-76, бортовых по ОСТ5Р.5283-76, штуцеров по ГОСТ2822-78												
Проводимая среда: вода морская с температурой от -2 до 32°С, растворы спецсред в морской воде с температурой от -2 до 32°С												
Рабочая среда гидропривода: жидкость ПГВ с температурой от 0 до 60°С, масло МВП с температурой от 0 до 60°С, масло АУ с температурой от 0 до 60°С												
Примечание: СКПУМ-Д3в-Р, угол разв. 330°												
спецсплав	100	40	**527-35.976-03**	**ИПЛТ.492255.012-03**	155	991	221	160	220	V		V
Технические условия на изготовление и поставку по ИПЛТ.492215.008ТУ (ТУ5.527-16739-82)												
Присоединительные размеры фланцев путевых по ГОСТ1536-76, бортовых по ОСТ5Р.5283-76, штуцеров по ГОСТ2822-78												
Проводимая среда: вода морская с температурой от -2 до 32°С, растворы спецсред в морской воде с температурой от -2 до 32°С												
Рабочая среда гидропривода: жидкость ПГВ с температурой от 0 до 60°С, масло МВП с температурой от 0 до 60°С, масло АУ с температурой от 0 до 60°С												
Примечание: СКПУМ-Д3в-Р, угол разв. 0°												
спецсплав	100	40	**527-35.976-04**	**ИПЛТ.492255.012-04**	155	991	221	160	220	V		V
Технические условия на изготовление и поставку по ИПЛТ.492215.008ТУ (ТУ5.527-16739-82)												
Присоединительные размеры фланцев путевых по ГОСТ1536-76, бортовых по ОСТ5Р.5283-76, штуцеров по ГОСТ2822-78												
Проводимая среда: вода морская с температурой от -2 до 32°С, растворы спецсред в морской воде с температурой от -2 до 32°С												
Рабочая среда гидропривода: жидкость ПГВ с температурой от 0 до 60°С, масло МВП с температурой от 0 до 60°С, масло АУ с температурой от 0 до 60°С												
Примечание: СКПУМ-Д3в-Р, угол разв. 30°												
спецсплав	100	40	**527-35.976-05**	**ИПЛТ.492255.012-05**	155	991	221	160	220	V		V
Технические условия на изготовление и поставку по ИПЛТ.492215.008ТУ (ТУ5.527-16739-82)												
Присоединительные размеры фланцев путевых по ГОСТ1536-76, бортовых по ОСТ5Р.5283-76, штуцеров по ГОСТ2822-78												
Проводимая среда: вода морская с температурой от -2 до 32°С, растворы спецсред в морской воде с температурой от -2 до 32°С												
Рабочая среда гидропривода: жидкость ПГВ с температурой от 0 до 60°С, масло МВП с температурой от 0 до 60°С, масло АУ с температурой от 0 до 60°С												
Примечание: СКПУМ-Д3в-Р, угол разв. 60°												
спецсплав	100	40	**527-35.976-06**	**ИПЛТ.492255.012-06**	155	991	221	160	220	V		V
Технические условия на изготовление и поставку по ИПЛТ.492215.008ТУ (ТУ5.527-16739-82)												
Присоединительные размеры фланцев путевых по ГОСТ1536-76, бортовых по ОСТ5Р.5283-76, штуцеров по ГОСТ2822-78												
Проводимая среда: вода морская с температурой от -2 до 32°С, растворы спецсред в морской воде с температурой от -2 до 32°С												
Рабочая среда гидропривода: жидкость ПГВ с температурой от 0 до 60°С, масло МВП с температурой от 0 до 60°С, масло АУ с температурой от 0 до 60°С												
Примечание: СКПУМ-Д3в-Р, угол разв. 90°												
спецсплав	100	40	**527-35.976-07**	**ИПЛТ.492255.012-07**	155	991	221	160	220	V		V
Технические условия на изготовление и поставку по ИПЛТ.492215.008ТУ (ТУ5.527-16739-82)												
Присоединительные размеры фланцев путевых по ГОСТ1536-76, бортовых по ОСТ5Р.5283-76, штуцеров по ГОСТ2822-78												
Проводимая среда: вода морская с температурой от -2 до 32°С, растворы спецсред в морской воде с температурой от -2 до 32°С												
Рабочая среда гидропривода: жидкость ПГВ с температурой от 0 до 60°С, масло МВП с температурой от 0 до 60°С, масло АУ с температурой от 0 до 60°С												
Примечание: СКПУМ-Д3в-Р, угол разв. 120°												

Материал корпуса	DN, мм	PN, кгс/см²	Обозначение чертежа	Обозначение по ЕСКД	Масса, кг	Габаритные размеры, мм				Вид приемки		
						H	H1	L	L1	ТУ	РС	ВП
спецсплав	100	40	**527-35.976-08**	**ИПЛТ.492255.012-08**	155	991	221	160	220	V		V
Технические условия на изготовление и поставку по ИПЛТ.492215.008ТУ (ТУ5.527-16739-82)												
Присоединительные размеры фланцев путевых по ГОСТ1536-76, бортовых по ОСТ5Р.5283-76, штуцеров по ГОСТ2822-78												
Проводимая среда: вода морская с температурой от -2 до 32°С, растворы спецсред в морской воде с температурой от -2 до 32°С												
Рабочая среда гидропривода: жидкость ПГВ с температурой от 0 до 60°С, масло МВП с температурой от 0 до 60°С, масло АУ с температурой от 0 до 60°С												
Примечание: СКПУМ-Д3в-Р, угол разв. 150°												
спецсплав	100	40	**527-35.976-09**	**ИПЛТ.492255.012-09**	155	991	221	160	220	V		V
Технические условия на изготовление и поставку по ИПЛТ.492215.008ТУ (ТУ5.527-16739-82)												
Присоединительные размеры фланцев путевых по ГОСТ1536-76, бортовых по ОСТ5Р.5283-76, штуцеров по ГОСТ2822-78												
Проводимая среда: вода морская с температурой от -2 до 32°С, растворы спецсред в морской воде с температурой от -2 до 32°С												
Рабочая среда гидропривода: жидкость ПГВ с температурой от 0 до 60°С, масло МВП с температурой от 0 до 60°С, масло АУ с температурой от 0 до 60°С												
Примечание: СКПУМ-Д3в-Р, угол разв. 180°												
спецсплав	100	40	**527-35.976-10**	**ИПЛТ.492255.012-10**	155	991	221	160	220	V		V
Технические условия на изготовление и поставку по ИПЛТ.492215.008ТУ (ТУ5.527-16739-82)												
Присоединительные размеры фланцев путевых по ГОСТ1536-76, бортовых по ОСТ5Р.5283-76, штуцеров по ГОСТ2822-78												
Проводимая среда: вода морская с температурой от -2 до 32°С, растворы спецсред в морской воде с температурой от -2 до 32°С												
Рабочая среда гидропривода: жидкость ПГВ с температурой от 0 до 60°С, масло МВП с температурой от 0 до 60°С, масло АУ с температурой от 0 до 60°С												
Примечание: СКПУМ-Д3в-Р, угол разв. 210°												
спецсплав	100	40	**527-35.976-11**	**ИПЛТ.492255.012-11**	155	991	221	160	220	V		V
Технические условия на изготовление и поставку по ИПЛТ.492215.008ТУ (ТУ5.527-16739-82)												
Присоединительные размеры фланцев путевых по ГОСТ1536-76, бортовых по ОСТ5Р.5283-76, штуцеров по ГОСТ2822-78												
Проводимая среда: вода морская с температурой от -2 до 32°С, растворы спецсред в морской воде с температурой от -2 до 32°С												
Рабочая среда гидропривода: жидкость ПГВ с температурой от 0 до 60°С, масло МВП с температурой от 0 до 60°С, масло АУ с температурой от 0 до 60°С												
Примечание: СКПУМ-Д3в-Р, угол разв. 240°												
спецсплав	100	40	**527-35.976-12**	**ИПЛТ.492255.012-12**	155	991	221	160	220	V		V
Технические условия на изготовление и поставку по ИПЛТ.492215.008ТУ (ТУ5.527-16739-82)												
Присоединительные размеры фланцев путевых по ГОСТ1536-76, бортовых по ОСТ5Р.5283-76, штуцеров по ГОСТ2822-78												
Проводимая среда: вода морская с температурой от -2 до 32°С, растворы спецсред в морской воде с температурой от -2 до 32°С												
Рабочая среда гидропривода: жидкость ПГВ с температурой от 0 до 60°С, масло МВП с температурой от 0 до 60°С, масло АУ с температурой от 0 до 60°С												
Примечание: ПГС, СКПУМ-Д3в-Р, угол разв. 270°												
спецсплав	100	40	**527-35.976-13**	**ИПЛТ.492255.012-13**	155	991	221	160	220	V		V
Технические условия на изготовление и поставку по ИПЛТ.492215.008ТУ (ТУ5.527-16739-82)												
Присоединительные размеры фланцев путевых по ГОСТ1536-76, бортовых по ОСТ5Р.5283-76, штуцеров по ГОСТ2822-78												
Проводимая среда: вода морская с температурой от -2 до 32°С, растворы спецсред в морской воде с температурой от -2 до 32°С												
Рабочая среда гидропривода: жидкость ПГВ с температурой от 0 до 60°С, масло МВП с температурой от 0 до 60°С, масло АУ с температурой от 0 до 60°С												
Примечание: ПГС, СКПУМ-Д3в-Р, угол разв. 300°												

Материал корпуса	DN, мм	PN, кгс/см²	Обозначение чертежа	Обозначение по ЕСКД	Масса, кг	Габаритные размеры, мм				Вид приемки		
						H	H1	L	L1	ТУ	РС	ВП
спецсплав	100	40	**527-35.976-14**	**ИПЛТ.492255.012-14**	155	991	221	160	220	V		V
Технические условия на изготовление и поставку по ИПЛТ.492215.008ТУ (ТУ5.527-16739-82)												
Присоединительные размеры фланцев путевых по ГОСТ1536-76, бортовых по ОСТ5Р.5283-76, штуцеров по ГОСТ2822-78												
Проводимая среда: вода морская с температурой от -2 до 32°С, растворы спецсред в морской воде с температурой от -2 до 32°С												
Рабочая среда гидропривода: жидкость ПГВ с температурой от 0 до 60°С, масло МВП с температурой от 0 до 60°С, масло АУ с температурой от 0 до 60°С												
Примечание: ПГС, СКПУМ-Д3в-Р, угол разв. 330°												
спецсплав	100	40	**527-35.976-15**	**ИПЛТ.492255.012-15**	155	991	221	160	220	V		V
Технические условия на изготовление и поставку по ИПЛТ.492215.008ТУ (ТУ5.527-16739-82)												
Присоединительные размеры фланцев путевых по ГОСТ1536-76, бортовых по ОСТ5Р.5283-76, штуцеров по ГОСТ2822-78												
Проводимая среда: вода морская с температурой от -2 до 32°С, растворы спецсред в морской воде с температурой от -2 до 32°С												
Рабочая среда гидропривода: жидкость ПГВ с температурой от 0 до 60°С, масло МВП с температурой от 0 до 60°С, масло АУ с температурой от 0 до 60°С												
Примечание: ПГС, СКПУМ-Д3в-Р, угол разв. 0°												
спецсплав	100	40	**527-35.976-16**	**ИПЛТ.492255.012-16**	155	991	221	160	220	V		V
Технические условия на изготовление и поставку по ИПЛТ.492215.008ТУ (ТУ5.527-16739-82)												
Присоединительные размеры фланцев путевых по ГОСТ1536-76, бортовых по ОСТ5Р.5283-76, штуцеров по ГОСТ2822-78												
Проводимая среда: вода морская с температурой от -2 до 32°С, растворы спецсред в морской воде с температурой от -2 до 32°С												
Рабочая среда гидропривода: жидкость ПГВ с температурой от 0 до 60°С, масло МВП с температурой от 0 до 60°С, масло АУ с температурой от 0 до 60°С												
Примечание: ПГС, СКПУМ-Д3в-Р, угол разв. 30°												
спецсплав	100	40	**527-35.976-17**	**ИПЛТ.492255.012-17**	155	991	221	160	220	V		V
Технические условия на изготовление и поставку по ИПЛТ.492215.008ТУ (ТУ5.527-16739-82)												
Присоединительные размеры фланцев путевых по ГОСТ1536-76, бортовых по ОСТ5Р.5283-76, штуцеров по ГОСТ2822-78												
Проводимая среда: вода морская с температурой от -2 до 32°С, растворы спецсред в морской воде с температурой от -2 до 32°С												
Рабочая среда гидропривода: жидкость ПГВ с температурой от 0 до 60°С, масло МВП с температурой от 0 до 60°С, масло АУ с температурой от 0 до 60°С												
Примечание: ПГС, СКПУМ-Д3в-Р, угол разв. 60°												
спецсплав	100	40	**527-35.976-18**	**ИПЛТ.492255.012-18**	155	991	221	160	220	V		V
Технические условия на изготовление и поставку по ИПЛТ.492215.008ТУ (ТУ5.527-16739-82)												
Присоединительные размеры фланцев путевых по ГОСТ1536-76, бортовых по ОСТ5Р.5283-76, штуцеров по ГОСТ2822-78												
Проводимая среда: вода морская с температурой от -2 до 32°С, растворы спецсред в морской воде с температурой от -2 до 32°С												
Рабочая среда гидропривода: жидкость ПГВ с температурой от 0 до 60°С, масло МВП с температурой от 0 до 60°С, масло АУ с температурой от 0 до 60°С												
Примечание: ПГС, СКПУМ-Д3в-Р, угол разв. 90°												
спецсплав	100	40	**527-35.976-19**	**ИПЛТ.492255.012-19**	155	991	221	160	220	V		V
Технические условия на изготовление и поставку по ИПЛТ.492215.008ТУ (ТУ5.527-16739-82)												
Присоединительные размеры фланцев путевых по ГОСТ1536-76, бортовых по ОСТ5Р.5283-76, штуцеров по ГОСТ2822-78												
Проводимая среда: вода морская с температурой от -2 до 32°С, растворы спецсред в морской воде с температурой от -2 до 32°С												
Рабочая среда гидропривода: жидкость ПГВ с температурой от 0 до 60°С, масло МВП с температурой от 0 до 60°С, масло АУ с температурой от 0 до 60°С												
Примечание: ПГС, СКПУМ-Д3в-Р, угол разв. 120°												

Материал корпуса	DN, мм	PN, кгс/см²	Обозначение чертежа	Обозначение по ЕСКД	Масса, кг	Габаритные размеры, мм				Вид приемки		
						H	H1	L	L1	ТУ	РС	ВП
спецсплав	100	40	**527-35.976-20**	**ИПЛТ.492255.012-20**	155	991	221	160	220	V		V
Технические условия на изготовление и поставку по ИПЛТ.492215.008ТУ (ТУ5.527-16739-82)												
Присоединительные размеры фланцев путевых по ГОСТ1536-76, бортовых по ОСТ5Р.5283-76, штуцеров по ГОСТ2822-78												
Проводимая среда: вода морская с температурой от -2 до 32°С, растворы спецсред в морской воде с температурой от -2 до 32°С												
Рабочая среда гидропривода: жидкость ПГВ с температурой от 0 до 60°С, масло МВП с температурой от 0 до 60°С, масло АУ с температурой от 0 до 60°С												
Примечание: ПГС, СКПУМ-Д3в-Р, угол разв. 150°												
спецсплав	100	40	**527-35.976-21**	**ИПЛТ.492255.012-21**	155	991	221	160	220	V		V
Технические условия на изготовление и поставку по ИПЛТ.492215.008ТУ (ТУ5.527-16739-82)												
Присоединительные размеры фланцев путевых по ГОСТ1536-76, бортовых по ОСТ5Р.5283-76, штуцеров по ГОСТ2822-78												
Проводимая среда: вода морская с температурой от -2 до 32°С, растворы спецсред в морской воде с температурой от -2 до 32°С												
Рабочая среда гидропривода: жидкость ПГВ с температурой от 0 до 60°С, масло МВП с температурой от 0 до 60°С, масло АУ с температурой от 0 до 60°С												
Примечание: ПГС, СКПУМ-Д3в-Р, угол разв. 180°												
спецсплав	100	40	**527-35.976-22**	**ИПЛТ.492255.012-22**	155	991	221	160	220	V		V
Технические условия на изготовление и поставку по ИПЛТ.492215.008ТУ (ТУ5.527-16739-82)												
Присоединительные размеры фланцев путевых по ГОСТ1536-76, бортовых по ОСТ5Р.5283-76, штуцеров по ГОСТ2822-78												
Проводимая среда: вода морская с температурой от -2 до 32°С, растворы спецсред в морской воде с температурой от -2 до 32°С												
Рабочая среда гидропривода: жидкость ПГВ с температурой от 0 до 60°С, масло МВП с температурой от 0 до 60°С, масло АУ с температурой от 0 до 60°С												
Примечание: ПГС, СКПУМ-Д3в-Р, угол разв. 210°												
спецсплав	100	40	**527-35.976-23**	**ИПЛТ.492255.012-23**	155	991	221	160	220	V		V
Технические условия на изготовление и поставку по ИПЛТ.492215.008ТУ (ТУ5.527-16739-82)												
Присоединительные размеры фланцев путевых по ГОСТ1536-76, бортовых по ОСТ5Р.5283-76, штуцеров по ГОСТ2822-78												
Проводимая среда: вода морская с температурой от -2 до 32°С, растворы спецсред в морской воде с температурой от -2 до 32°С												
Рабочая среда гидропривода: жидкость ПГВ с температурой от 0 до 60°С, масло МВП с температурой от 0 до 60°С, масло АУ с температурой от 0 до 60°С												
Примечание: ПГС, СКПУМ-Д3в-Р, угол разв. 240°												
спецсплав	150	40	**527-35.1089**	**ИПЛТ.492255.008**	185	1305	255	235	292	V		V
Технические условия на изготовление и поставку по ИПЛТ.492225.042ТУ (ТУ5.520-16694-81)												
Присоединительные размеры фланцев путевых по ГОСТ1536-76, бортовых по ОСТ5Р.5283-76, штуцеров по ГОСТ2822-78												
Проводимая среда: воздух с температурой от -2 до 32°С, воздух с парами компонента по ГОСТВ.17656-72 с температурой от -2 до 32°С, азот с парами компонента по ГОСТВ 17803-72 с температурой от -2 до 32°С; вода морская с температурой от -2 до 32°С, вода морская с компонентами ГОСТВ.17656-72,17803-72 с температурой от -2 до 32°С												
Рабочая среда гидропривода: жидкость ПГВ с температурой от -2 до 45°С												
Примечание: ПГС, ВУСП-1К, угол разв. 0°												
спецсплав	150	40	**527-35.1089-01**	**ИПЛТ.492255.008-01**	185	1305	255	235	292	V		V
Технические условия на изготовление и поставку по ИПЛТ.492225.042ТУ (ТУ5.520-16694-81)												
Присоединительные размеры фланцев путевых по ГОСТ1536-76, бортовых по ОСТ5Р.5283-76, штуцеров по ГОСТ2822-78												
Проводимая среда: воздух с температурой от -2 до 32°С, воздух с парами компонента по ГОСТВ.17656-72 с температурой от -2 до 32°С, азот с парами компонента по ГОСТВ 17803-72 с температурой от -2 до 32°С; вода морская с температурой от -2 до 32°С, вода морская с компонентами ГОСТВ.17656-72,17803-72 с температурой от -2 до 32°С												
Рабочая среда гидропривода: жидкость ПГВ с температурой от -2 до 45°С												
Примечание: ПГС, ВУСП-1К, угол разв. 30°												

Материал корпуса	DN, мм	PN, кгс/см²	Обозначение чертежа	Обозначение по ЕСКД	Масса, кг	Габаритные размеры, мм				Вид приемки		
						H	H1	L	L1	ТУ	РС	ВП
спецсплав	150	40	**527-35.1089-02**	**ИПЛТ.492255.008-02**	185	1305	255	235	292	V		V
Технические условия на изготовление и поставку по ИПЛТ.492225.042ТУ (ТУ5.520-16694-81)												
Присоединительные размеры фланцев путевых по ГОСТ1536-76, бортовых по ОСТ5Р.5283-76, штуцеров по ГОСТ2822-78												
Проводимая среда: воздух с температурой от -2 до 32°С, воздух с парами компонента по ГОСТВ.17656-72 с температурой от -2 до 32°С, азот с парами компонента по ГОСТВ 17803-72 с температурой от -2 до 32°С; вода морская с температурой от -2 до 32°С, вода морская с компонентами ГОСТВ.17656-72,17803-72 с температурой от -2 до 32°С												
Рабочая среда гидропривода: жидкость ПГВ с температурой от -2 до 45°С												
Примечание: ПГС, ВУСП-1К, угол разв. 60°												
спецсплав	150	40	**527-35.1089-03**	**ИПЛТ.492255.008-03**	185	1305	255	235	292	V		V
Технические условия на изготовление и поставку по ИПЛТ.492225.042ТУ (ТУ5.520-16694-81)												
Присоединительные размеры фланцев путевых по ГОСТ1536-76, бортовых по ОСТ5Р.5283-76, штуцеров по ГОСТ2822-78												
Проводимая среда: воздух с температурой от -2 до 32°С, воздух с парами компонента по ГОСТВ.17656-72 с температурой от -2 до 32°С, азот с парами компонента по ГОСТВ 17803-72 с температурой от -2 до 32°С; вода морская с температурой от -2 до 32°С, вода морская с компонентами ГОСТВ.17656-72,17803-72 с температурой от -2 до 32°С												
Рабочая среда гидропривода: жидкость ПГВ с температурой от -2 до 45°С												
Примечание: ПГС, ВУСП-1К, угол разв. 90°												
спецсплав	150	40	**527-35.1089-04**	**ИПЛТ.492255.008-04**	185	1305	255	235	292	V		V
Технические условия на изготовление и поставку по ИПЛТ.492225.042ТУ (ТУ5.520-16694-81)												
Присоединительные размеры фланцев путевых по ГОСТ1536-76, бортовых по ОСТ5Р.5283-76, штуцеров по ГОСТ2822-78												
Проводимая среда: воздух с температурой от -2 до 32°С, воздух с парами компонента по ГОСТВ.17656-72 с температурой от -2 до 32°С, азот с парами компонента по ГОСТВ 17803-72 с температурой от -2 до 32°С; вода морская с температурой от -2 до 32°С, вода морская с компонентами ГОСТВ.17656-72,17803-72 с температурой от -2 до 32°С												
Рабочая среда гидропривода: жидкость ПГВ с температурой от -2 до 45°С												
Примечание: ПГС, ВУСП-1К, угол разв. 120°												
спецсплав	150	40	**527-35.1089-05**	**ИПЛТ.492255.008-05**	185	1305	255	235	292	V		V
Технические условия на изготовление и поставку по ИПЛТ.492225.042ТУ (ТУ5.520-16694-81)												
Присоединительные размеры фланцев путевых по ГОСТ1536-76, бортовых по ОСТ5Р.5283-76, штуцеров по ГОСТ2822-78												
Проводимая среда: воздух с температурой от -2 до 32°С, воздух с парами компонента по ГОСТВ.17656-72 с температурой от -2 до 32°С, азот с парами компонента по ГОСТВ 17803-72 с температурой от -2 до 32°С; вода морская с температурой от -2 до 32°С, вода морская с компонентами ГОСТВ.17656-72,17803-72 с температурой от -2 до 32°С												
Рабочая среда гидропривода: жидкость ПГВ с температурой от -2 до 45°С												
Примечание: ПГС, ВУСП-1К, угол разв. 150°												
спецсплав	150	40	**527-35.1089-06**	**ИПЛТ.492255.008-06**	185	1305	255	235	292	V		V
Технические условия на изготовление и поставку по ИПЛТ.492225.042ТУ (ТУ5.520-16694-81)												
Присоединительные размеры фланцев путевых по ГОСТ1536-76, бортовых по ОСТ5Р.5283-76, штуцеров по ГОСТ2822-78												
Проводимая среда: воздух с температурой от -2 до 32°С, воздух с парами компонента по ГОСТВ.17656-72 с температурой от -2 до 32°С, азот с парами компонента по ГОСТВ 17803-72 с температурой от -2 до 32°С; вода морская с температурой от -2 до 32°С, вода морская с компонентами ГОСТВ.17656-72,17803-72 с температурой от -2 до 32°С												
Рабочая среда гидропривода: жидкость ПГВ с температурой от -2 до 45°С												
Примечание: ПГС, ВУСП-1К, угол разв. 180°												
спецсплав	150	40	**527-35.1089-07**	**ИПЛТ.492255.008-07**	185	1305	255	235	292	V		V
Технические условия на изготовление и поставку по ИПЛТ.492225.042ТУ (ТУ5.520-16694-81)												
Присоединительные размеры фланцев путевых по ГОСТ1536-76, бортовых по ОСТ5Р.5283-76, штуцеров по ГОСТ2822-78												
Проводимая среда: воздух с температурой от -2 до 32°С, воздух с парами компонента по ГОСТВ.17656-72 с температурой от -2 до 32°С, азот с парами компонента по ГОСТВ 17803-72 с температурой от -2 до 32°С; вода морская с температурой от -2 до 32°С, вода морская с компонентами ГОСТВ.17656-72,17803-72 с температурой от -2 до 32°С												
Рабочая среда гидропривода: жидкость ПГВ с температурой от -2 до 45°С												
Примечание: ПГС, ВУСП-1К, угол разв. 210°												

Материал корпуса	DN, мм	PN, кгс/см²	Обозначение чертежа	Обозначение по ЕСКД	Масса, кг	Габаритные размеры, мм				Вид приемки		
						H	H1	L	L1	ТУ	РС	ВП
спецсплав	150	40	**527-35.1089-08**	**ИПЛТ.492255.008-08**	185	1305	255	235	292	V		V
Технические условия на изготовление и поставку по ИПЛТ.492225.042ТУ (ТУ5.520-16694-81)												
Присоединительные размеры фланцев путевых по ГОСТ1536-76, бортовых по ОСТ5Р.5283-76, штуцеров по ГОСТ2822-78												
Проводимая среда: воздух с температурой от -2 до 32°С, воздух с парами компонента по ГОСТВ.17656-72 с температурой от -2 до 32°С, азот с парами компонента по ГОСТВ 17803-72 с температурой от -2 до 32°С; вода морская с температурой от -2 до 32°С, вода морская с компонентами ГОСТВ.17656-72,17803-72 с температурой от -2 до 32°С												
Рабочая среда гидропривода: жидкость ПГВ с температурой от -2 до 45°С												
Примечание: ПГС, ВУСП-1К, угол разв. 240°												
спецсплав	150	40	**527-35.1089-09**	**ИПЛТ.492255.008-09**	185	1305	255	235	292	V		V
Технические условия на изготовление и поставку по ИПЛТ.492225.042ТУ (ТУ5.520-16694-81)												
Присоединительные размеры фланцев путевых по ГОСТ1536-76, бортовых по ОСТ5Р.5283-76, штуцеров по ГОСТ2822-78												
Проводимая среда: воздух с температурой от -2 до 32°С, воздух с парами компонента по ГОСТВ.17656-72 с температурой от -2 до 32°С, азот с парами компонента по ГОСТВ 17803-72 с температурой от -2 до 32°С; вода морская с температурой от -2 до 32°С, вода морская с компонентами ГОСТВ.17656-72,17803-72 с температурой от -2 до 32°С												
Рабочая среда гидропривода: жидкость ПГВ с температурой от -2 до 45°С												
Примечание: ПГС, ВУСП-1К, угол разв. 270°												
спецсплав	150	40	**527-35.1089-10**	**ИПЛТ.492255.008-10**	185	1305	255	235	292	V		V
Технические условия на изготовление и поставку по ИПЛТ.492225.042ТУ (ТУ5.520-16694-81)												
Присоединительные размеры фланцев путевых по ГОСТ1536-76, бортовых по ОСТ5Р.5283-76, штуцеров по ГОСТ2822-78												
Проводимая среда: воздух с температурой от -2 до 32°С, воздух с парами компонента по ГОСТВ.17656-72 с температурой от -2 до 32°С, азот с парами компонента по ГОСТВ 17803-72 с температурой от -2 до 32°С; вода морская с температурой от -2 до 32°С, вода морская с компонентами ГОСТВ.17656-72,17803-72 с температурой от -2 до 32°С												
Рабочая среда гидропривода: жидкость ПГВ с температурой от -2 до 45°С												
Примечание: ПГС, ВУСП-1К, угол разв. 300°												
спецсплав	150	40	**527-35.1089-11**	**ИПЛТ.492255.008-11**	185	1305	255	235	292	V		V
Технические условия на изготовление и поставку по ИПЛТ.492225.042ТУ (ТУ5.520-16694-81)												
Присоединительные размеры фланцев путевых по ГОСТ1536-76, бортовых по ОСТ5Р.5283-76, штуцеров по ГОСТ2822-78												
Проводимая среда: воздух с температурой от -2 до 32°С, воздух с парами компонента по ГОСТВ.17656-72 с температурой от -2 до 32°С, азот с парами компонента по ГОСТВ 17803-72 с температурой от -2 до 32°С; вода морская с температурой от -2 до 32°С, вода морская с компонентами ГОСТВ.17656-72,17803-72 с температурой от -2 до 32°С												
Рабочая среда гидропривода: жидкость ПГВ с температурой от -2 до 45°С												
Примечание: ПГС, ВУСП-1К, угол разв. 330°												
спецсплав	150	40	**527-35.977**	**ИПЛТ.492255.006**	225	1296	256	235	250	V		V
Технические условия на изготовление и поставку по ИПЛТ.492215.008ТУ (ТУ5.527-16739-82)												
Присоединительные размеры фланцев путевых по ГОСТ1536-76, бортовых по ОСТ5Р.5283-76, штуцеров по ГОСТ2822-78												
Проводимая среда: вода морская с температурой от -2 до 32°С, растворы спецсред в морской воде с температурой от -2 до 32°С												
Рабочая среда гидропривода: жидкость ПГВ с температурой от 0 до 60°С, масло МВП с температурой от 0 до 60°С, масло АУ с температурой от 0 до 60°С												
Примечание: СКПУМ-Д3в-Р, угол разв. 270°												
спецсплав	150	40	**527-35.977-01**	**ИПЛТ.492255.006-01**	225	1296	256	235	250	V		V
Технические условия на изготовление и поставку по ИПЛТ.492215.008ТУ (ТУ5.527-16739-82)												
Присоединительные размеры фланцев путевых по ГОСТ1536-76, бортовых по ОСТ5Р.5283-76, штуцеров по ГОСТ2822-78												
Проводимая среда: вода морская с температурой от -2 до 32°С, растворы спецсред в морской воде с температурой от -2 до 32°С												
Рабочая среда гидропривода: жидкость ПГВ с температурой от 0 до 60°С, масло МВП с температурой от 0 до 60°С, масло АУ с температурой от 0 до 60°С												
Примечание: СКПУМ-Д3в-Р, угол разв. 300°												

Материал корпуса	DN, мм	PN, кгс/см²	Обозначение чертежа	Обозначение по ЕСКД	Масса, кг	Габаритные размеры, мм				Вид приемки		
						H	H1	L	L1	ТУ	РС	ВП
спецсплав	150	40	**527-35.977-02**	**ИПЛТ.492255.006-02**	225	1296	256	235	250	V		V
Технические условия на изготовление и поставку по ИПЛТ.492215.008ТУ (ТУ5.527-16739-82)												
Присоединительные размеры фланцев путевых по ГОСТ1536-76, бортовых по ОСТ5Р.5283-76, штуцеров по ГОСТ2822-78												
Проводимая среда: вода морская с температурой от -2 до 32°С, растворы спецсред в морской воде с температурой от -2 до 32°С												
Рабочая среда гидропривода: жидкость ПГВ с температурой от 0 до 60°С, масло МВП с температурой от 0 до 60°С, масло АУ с температурой от 0 до 60°С												
Примечание: СКПУМ-Д3в-Р, угол разв. 330°												
спецсплав	150	40	**527-35.977-03**	**ИПЛТ.492255.006-03**	225	1296	256	235	250	V		V
Технические условия на изготовление и поставку по ИПЛТ.492215.008ТУ (ТУ5.527-16739-82)												
Присоединительные размеры фланцев путевых по ГОСТ1536-76, бортовых по ОСТ5Р.5283-76, штуцеров по ГОСТ2822-78												
Проводимая среда: вода морская с температурой от -2 до 32°С, растворы спецсред в морской воде с температурой от -2 до 32°С												
Рабочая среда гидропривода: жидкость ПГВ с температурой от 0 до 60°С, масло МВП с температурой от 0 до 60°С, масло АУ с температурой от 0 до 60°С												
Примечание: СКПУМ-Д3в-Р, угол разв. 0°												
спецсплав	150	40	**527-35.977-04**	**ИПЛТ.492255.006-04**	225	1296	256	235	250	V		V
Технические условия на изготовление и поставку по ИПЛТ.492215.008ТУ (ТУ5.527-16739-82)												
Присоединительные размеры фланцев путевых по ГОСТ1536-76, бортовых по ОСТ5Р.5283-76, штуцеров по ГОСТ2822-78												
Проводимая среда: вода морская с температурой от -2 до 32°С, растворы спецсред в морской воде с температурой от -2 до 32°С												
Рабочая среда гидропривода: жидкость ПГВ с температурой от 0 до 60°С, масло МВП с температурой от 0 до 60°С, масло АУ с температурой от 0 до 60°С												
Примечание: СКПУМ-Д3в-Р, угол разв. 30°												
спецсплав	150	40	**527-35.977-05**	**ИПЛТ.492255.006-05**	225	1296	256	235	250	V		V
Технические условия на изготовление и поставку по ИПЛТ.492215.008ТУ (ТУ5.527-16739-82)												
Присоединительные размеры фланцев путевых по ГОСТ1536-76, бортовых по ОСТ5Р.5283-76, штуцеров по ГОСТ2822-78												
Проводимая среда: вода морская с температурой от -2 до 32°С, растворы спецсред в морской воде с температурой от -2 до 32°С												
Рабочая среда гидропривода: жидкость ПГВ с температурой от 0 до 60°С, масло МВП с температурой от 0 до 60°С, масло АУ с температурой от 0 до 60°С												
Примечание: СКПУМ-Д3в-Р, угол разв. 60°												
спецсплав	150	40	**527-35.977-06**	**ИПЛТ.492255.006-06**	225	1296	256	235	250	V		V
Технические условия на изготовление и поставку по ИПЛТ.492215.008ТУ (ТУ5.527-16739-82)												
Присоединительные размеры фланцев путевых по ГОСТ1536-76, бортовых по ОСТ5Р.5283-76, штуцеров по ГОСТ2822-78												
Проводимая среда: вода морская с температурой от -2 до 32°С, растворы спецсред в морской воде с температурой от -2 до 32°С												
Рабочая среда гидропривода: жидкость ПГВ с температурой от 0 до 60°С, масло МВП с температурой от 0 до 60°С, масло АУ с температурой от 0 до 60°С												
Примечание: СКПУМ-Д3в-Р, угол разв. 90°												
спецсплав	150	40	**527-35.977-07**	**ИПЛТ.492255.006-07**	225	1296	256	235	250	V		V
Технические условия на изготовление и поставку по ИПЛТ.492215.008ТУ (ТУ5.527-16739-82)												
Присоединительные размеры фланцев путевых по ГОСТ1536-76, бортовых по ОСТ5Р.5283-76, штуцеров по ГОСТ2822-78												
Проводимая среда: вода морская с температурой от -2 до 32°С, растворы спецсред в морской воде с температурой от -2 до 32°С												
Рабочая среда гидропривода: жидкость ПГВ с температурой от 0 до 60°С, масло МВП с температурой от 0 до 60°С, масло АУ с температурой от 0 до 60°С												
Примечание: СКПУМ-Д3в-Р, угол разв. 120°												

Материал корпуса	DN, мм	PN, кгс/см²	Обозначение чертежа	Обозначение по ЕСКД	Масса, кг	Габаритные размеры, мм				Вид приемки		
						H	H1	L	L1	ТУ	РС	ВП
спецсплав	150	40	**527-35.977-08**	**ИПЛТ.492255.006-08**	225	1296	256	235	250	V		V
Технические условия на изготовление и поставку по ИПЛТ.492215.008ТУ (ТУ5.527-16739-82)												
Присоединительные размеры фланцев путевых по ГОСТ1536-76, бортовых по ОСТ5Р.5283-76, штуцеров по ГОСТ2822-78												
Проводимая среда: вода морская с температурой от -2 до 32°С, растворы спецсред в морской воде с температурой от -2 до 32°С												
Рабочая среда гидропривода: жидкость ПГВ с температурой от 0 до 60°С, масло МВП с температурой от 0 до 60°С, масло АУ с температурой от 0 до 60°С												
Примечание: СКПУМ-Д3в-Р, угол разв. 150°												
спецсплав	150	40	**527-35.977-09**	**ИПЛТ.492255.006-09**	225	1296	256	235	250	V		V
Технические условия на изготовление и поставку по ИПЛТ.492215.008ТУ (ТУ5.527-16739-82)												
Присоединительные размеры фланцев путевых по ГОСТ1536-76, бортовых по ОСТ5Р.5283-76, штуцеров по ГОСТ2822-78												
Проводимая среда: вода морская с температурой от -2 до 32°С, растворы спецсред в морской воде с температурой от -2 до 32°С												
Рабочая среда гидропривода: жидкость ПГВ с температурой от 0 до 60°С, масло МВП с температурой от 0 до 60°С, масло АУ с температурой от 0 до 60°С												
Примечание: СКПУМ-Д3в-Р, угол разв. 180°												
спецсплав	150	40	**527-35.977-10**	**ИПЛТ.492255.006-10**	225	1296	256	235	250	V		V
Технические условия на изготовление и поставку по ИПЛТ.492215.008ТУ (ТУ5.527-16739-82)												
Присоединительные размеры фланцев путевых по ГОСТ1536-76, бортовых по ОСТ5Р.5283-76, штуцеров по ГОСТ2822-78												
Проводимая среда: вода морская с температурой от -2 до 32°С, растворы спецсред в морской воде с температурой от -2 до 32°С												
Рабочая среда гидропривода: жидкость ПГВ с температурой от 0 до 60°С, масло МВП с температурой от 0 до 60°С, масло АУ с температурой от 0 до 60°С												
Примечание: СКПУМ-Д3в-Р, угол разв. 210°												
спецсплав	150	40	**527-35.977-11**	**ИПЛТ.492255.006-11**	225	1296	256	235	250	V		V
Технические условия на изготовление и поставку по ИПЛТ.492215.008ТУ (ТУ5.527-16739-82)												
Присоединительные размеры фланцев путевых по ГОСТ1536-76, бортовых по ОСТ5Р.5283-76, штуцеров по ГОСТ2822-78												
Проводимая среда: вода морская с температурой от -2 до 32°С, растворы спецсред в морской воде с температурой от -2 до 32°С												
Рабочая среда гидропривода: жидкость ПГВ с температурой от 0 до 60°С, масло МВП с температурой от 0 до 60°С, масло АУ с температурой от 0 до 60°С												
Примечание: СКПУМ-Д3в-Р, угол разв. 240°												
спецсплав	150	40	**527-35.977-12**	**ИПЛТ.492255.006-12**	225	1296	256	235	250	V		V
Технические условия на изготовление и поставку по ИПЛТ.492215.008ТУ (ТУ5.527-16739-82)												
Присоединительные размеры фланцев путевых по ГОСТ1536-76, бортовых по ОСТ5Р.5283-76, штуцеров по ГОСТ2822-78												
Проводимая среда: вода морская с температурой от -2 до 32°С, растворы спецсред в морской воде с температурой от -2 до 32°С												
Рабочая среда гидропривода: жидкость ПГВ с температурой от 0 до 60°С, масло МВП с температурой от 0 до 60°С, масло АУ с температурой от 0 до 60°С												
Примечание: ПГС, СКПУМ-Д3в-Р, угол разв. 270°												
спецсплав	150	40	**527-35.977-13**	**ИПЛТ.492255.006-13**	225	1296	256	235	250	V		V
Технические условия на изготовление и поставку по ИПЛТ.492215.008ТУ (ТУ5.527-16739-82)												
Присоединительные размеры фланцев путевых по ГОСТ1536-76, бортовых по ОСТ5Р.5283-76, штуцеров по ГОСТ2822-78												
Проводимая среда: вода морская с температурой от -2 до 32°С, растворы спецсред в морской воде с температурой от -2 до 32°С												
Рабочая среда гидропривода: жидкость ПГВ с температурой от 0 до 60°С, масло МВП с температурой от 0 до 60°С, масло АУ с температурой от 0 до 60°С												
Примечание: ПГС, СКПУМ-Д3в-Р, угол разв. 300°												

Материал корпуса	DN, мм	PN, кгс/см^2	Обозначение чертежа	Обозначение по ЕСКД	Масса, кг	Габаритные размеры, мм				Вид приемки		
						H	H1	L	L1	ТУ	РС	ВП
спецсплав	150	40	**527-35.977-14**	**ИПЛТ.492255.006-14**	225	1296	256	235	250	V		V
Технические условия на изготовление и поставку по ИПЛТ.492215.008ТУ (ТУ5.527-16739-82)												
Присоединительные размеры фланцев путевых по ГОСТ1536-76, бортовых по ОСТ5Р.5283-76, штуцеров по ГОСТ2822-78												
Проводимая среда: вода морская с температурой от -2 до 32°С, растворы спецсред в морской воде с температурой от -2 до 32°С												
Рабочая среда гидропривода: жидкость ПГВ с температурой от 0 до 60°С, масло МВП с температурой от 0 до 60°С, масло АУ с температурой от 0 до 60°С												
Примечание: ПГС, СКПУМ-Д3в-Р, угол разв. 330°												
спецсплав	150	40	**527-35.977-15**	**ИПЛТ.492255.006-15**	225	1296	256	235	250	V		V
Технические условия на изготовление и поставку по ИПЛТ.492215.008ТУ (ТУ5.527-16739-82)												
Присоединительные размеры фланцев путевых по ГОСТ1536-76, бортовых по ОСТ5Р.5283-76, штуцеров по ГОСТ2822-78												
Проводимая среда: вода морская с температурой от -2 до 32°С, растворы спецсред в морской воде с температурой от -2 до 32°С												
Рабочая среда гидропривода: жидкость ПГВ с температурой от 0 до 60°С, масло МВП с температурой от 0 до 60°С, масло АУ с температурой от 0 до 60°С												
Примечание: ПГС, СКПУМ-Д3в-Р, угол разв. 0°												
спецсплав	150	40	**527-35.977-16**	**ИПЛТ.492255.006-16**	225	1296	256	235	250	V		V
Технические условия на изготовление и поставку по ИПЛТ.492215.008ТУ (ТУ5.527-16739-82)												
Присоединительные размеры фланцев путевых по ГОСТ1536-76, бортовых по ОСТ5Р.5283-76, штуцеров по ГОСТ2822-78												
Проводимая среда: вода морская с температурой от -2 до 32°С, растворы спецсред в морской воде с температурой от -2 до 32°С												
Рабочая среда гидропривода: жидкость ПГВ с температурой от 0 до 60°С, масло МВП с температурой от 0 до 60°С, масло АУ с температурой от 0 до 60°С												
Примечание: ПГС, СКПУМ-Д3в-Р, угол разв. 30°												
спецсплав	150	40	**527-35.977-17**	**ИПЛТ.492255.006-17**	225	1296	256	235	250	V		V
Технические условия на изготовление и поставку по ИПЛТ.492215.008ТУ (ТУ5.527-16739-82)												
Присоединительные размеры фланцев путевых по ГОСТ1536-76, бортовых по ОСТ5Р.5283-76, штуцеров по ГОСТ2822-78												
Проводимая среда: вода морская с температурой от -2 до 32°С, растворы спецсред в морской воде с температурой от -2 до 32°С												
Рабочая среда гидропривода: жидкость ПГВ с температурой от 0 до 60°С, масло МВП с температурой от 0 до 60°С, масло АУ с температурой от 0 до 60°С												
Примечание: ПГС, СКПУМ-Д3в-Р, угол разв. 60°												
спецсплав	150	40	**527-35.977-18**	**ИПЛТ.492255.006-18**	225	1296	256	235	250	V		V
Технические условия на изготовление и поставку по ИПЛТ.492215.008ТУ (ТУ5.527-16739-82)												
Присоединительные размеры фланцев путевых по ГОСТ1536-76, бортовых по ОСТ5Р.5283-76, штуцеров по ГОСТ2822-78												
Проводимая среда: вода морская с температурой от -2 до 32°С, растворы спецсред в морской воде с температурой от -2 до 32°С												
Рабочая среда гидропривода: жидкость ПГВ с температурой от 0 до 60°С, масло МВП с температурой от 0 до 60°С, масло АУ с температурой от 0 до 60°С												
Примечание: ПГС, СКПУМ-Д3в-Р, угол разв. 90°												
спецсплав	150	40	**527-35.977-19**	**ИПЛТ.492255.006-19**	225	1296	256	235	250	V		V
Технические условия на изготовление и поставку по ИПЛТ.492215.008ТУ (ТУ5.527-16739-82)												
Присоединительные размеры фланцев путевых по ГОСТ1536-76, бортовых по ОСТ5Р.5283-76, штуцеров по ГОСТ2822-78												
Проводимая среда: вода морская с температурой от -2 до 32°С, растворы спецсред в морской воде с температурой от -2 до 32°С												
Рабочая среда гидропривода: жидкость ПГВ с температурой от 0 до 60°С, масло МВП с температурой от 0 до 60°С, масло АУ с температурой от 0 до 60°С												
Примечание: ПГС, СКПУМ-Д3в-Р, угол разв. 120°												

Материал корпуса	DN, мм	PN, кгс/см^2	Обозначение чертежа	Обозначение по ЕСКД	Масса, кг	Габаритные размеры, мм				Вид приемки		
						H	H1	L	L1	ТУ	РС	ВП
спецсплав	150	40	**527-35.977-20**	**ИПЛТ.492255.006-20**	225	1296	256	235	250	V		V
Технические условия на изготовление и поставку по ИПЛТ.492215.008ТУ (ТУ5.527-16739-82)												
Присоединительные размеры фланцев путевых по ГОСТ1536-76, бортовых по ОСТ5Р.5283-76, штуцеров по ГОСТ2822-78												
Проводимая среда: вода морская с температурой от -2 до 32°С, растворы спецсред в морской воде с температурой от -2 до 32°С												
Рабочая среда гидропривода: жидкость ПГВ с температурой от 0 до 60°С, масло МВП с температурой от 0 до 60°С, масло АУ с температурой от 0 до 60°С												
Примечание: ПГС, СКПУМ-Д3в-Р, угол разв. 150°												
спецсплав	150	40	**527-35.977-21**	**ИПЛТ.492255.006-21**	225	1296	256	235	250	V		V
Технические условия на изготовление и поставку по ИПЛТ.492215.008ТУ (ТУ5.527-16739-82)												
Присоединительные размеры фланцев путевых по ГОСТ1536-76, бортовых по ОСТ5Р.5283-76, штуцеров по ГОСТ2822-78												
Проводимая среда: вода морская с температурой от -2 до 32°С, растворы спецсред в морской воде с температурой от -2 до 32°С												
Рабочая среда гидропривода: жидкость ПГВ с температурой от 0 до 60°С, масло МВП с температурой от 0 до 60°С, масло АУ с температурой от 0 до 60°С												
Примечание: ПГС, СКПУМ-Д3в-Р, угол разв. 180°												
спецсплав	150	40	**527-35.977-22**	**ИПЛТ.492255.006-22**	225	1296	256	235	250	V		V
Технические условия на изготовление и поставку по ИПЛТ.492215.008ТУ (ТУ5.527-16739-82)												
Присоединительные размеры фланцев путевых по ГОСТ1536-76, бортовых по ОСТ5Р.5283-76, штуцеров по ГОСТ2822-78												
Проводимая среда: вода морская с температурой от -2 до 32°С, растворы спецсред в морской воде с температурой от -2 до 32°С												
Рабочая среда гидропривода: жидкость ПГВ с температурой от 0 до 60°С, масло МВП с температурой от 0 до 60°С, масло АУ с температурой от 0 до 60°С												
Примечание: ПГС, СКПУМ-Д3в-Р, угол разв. 210°												
спецсплав	150	40	**527-35.977-23**	**ИПЛТ.492255.006-23**	225	1296	256	235	250	V		V
Технические условия на изготовление и поставку по ИПЛТ.492215.008ТУ (ТУ5.527-16739-82)												
Присоединительные размеры фланцев путевых по ГОСТ1536-76, бортовых по ОСТ5Р.5283-76, штуцеров по ГОСТ2822-78												
Проводимая среда: вода морская с температурой от -2 до 32°С, растворы спецсред в морской воде с температурой от -2 до 32°С												
Рабочая среда гидропривода: жидкость ПГВ с температурой от 0 до 60°С, масло МВП с температурой от 0 до 60°С, масло АУ с температурой от 0 до 60°С												
Примечание: ПГС, СКПУМ-Д3в-Р, угол разв. 240°												

3.4 Кингстоны с пневмоприводом фланцевые бессальниковые

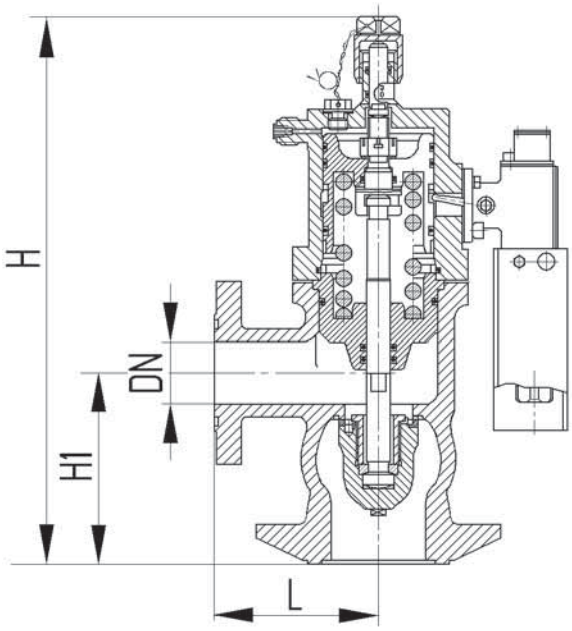

Рис. 3.4.1

Материал корпуса	DN, мм	PN, кгс/см²	Обозначение чертежа	Обозначение по ЕСКД	Масса, кг	Габаритные размеры, мм				Вид приемки		
						H	H1	L	L1	ТУ	РС	ВП
спецсплав	50	40	**527-35.1045-06**	**ИПЛТ.492215.012-06**	28,2	450	160	135		V		V
Технические условия на изготовление и поставку по ОСТ5.5571-87 и ОСТВД5.5571-87												
Присоединительные размеры фланцев путевых по ГОСТ1536-76, бортовых по ОСТ5Р.5283-76, штуцеров по ГОСТ2822-78												
Проводимая среда: вода морская с температурой от -2 до 32°С												
Рабочая среда привода: воздух с температурой от 0 до 50°С												
Примечание: ДБКПТМ-3а, угол разв. 0°												

4 Систематизированный перечень изделий по обозначениям (номерам чертежей)

4.1 Перечень изделий по номерам чертежей, полученным при разработке

527-35.1037. 63
527-35.1037-01 63
527-35.1039. 47
527-35.1039-01 47
527-35.1039-02 47
527-35.1039-03 48
527-35.1039-04 48
527-35.1039-05 48
527-35.1039-06 48
527-35.1039-07 48
527-35.1039-08 48
527-35.1039-09 48
527-35.1039-10 49
527-35.1039-11 49
527-35.1039-12 49
527-35.1039-13 49
527-35.1039-14 49
527-35.1039-15 49
527-35.1039-16 49
527-35.1039-17 50
527-35.1039-18 50
527-35.1039-19 50
527-35.1039-20 50
527-35.1039-21 50
527-35.1039-22 50
527-35.1039-23 50
527-35.1039-24 51
527-35.1039-25 51
527-35.1039-26 51
527-35.1039-27 51
527-35.1039-28 51
527-35.1039-29 51
527-35.1039-30 51
527-35.1039-31 52
527-35.1039-32 52
527-35.1039-33 52
527-35.1039-34 52
527-35.1039-35 52
527-35.1039-36 52
527-35.1039-37 52
527-35.1039-38 53
527-35.1039-39 53
527-35.1039-40 53
527-35.1039-41 53
527-35.1039-42 53
527-35.1039-43 53
527-35.1039-44 53
527-35.1039-45 54
527-35.1039-46 54
527-35.1039-47 54
527-35.1040. 54
527-35.1040-01 54
527-35.1040-02 54
527-35.1040-03 54
527-35.1040-04 55
527-35.1040-05 55
527-35.1040-06 55
527-35.1040-07 55
527-35.1040-08 55
527-35.1040-09 55
527-35.1040-10 55
527-35.1040-11 56
527-35.1040-12 56
527-35.1040-13 56
527-35.1040-14 56
527-35.1040-15 56
527-35.1040-16 56
527-35.1040-17 56
527-35.1045. 88
527-35.1045-01 88
527-35.1045-02 88
527-35.1045-03 88
527-35.1045-04 89
527-35.1045-05 89
527-35.1045-06 129
527-35.1065. 31
527-35.1066. 31
527-35.1066-01 31
527-35.1067. 32
527-35.1068. 32
527-35.1069. 33
527-35.1070. 33
527-35.1071. 33
527-35.1086. 57
527-35.1086-01 57
527-35.1086-02 57
527-35.1086-03 57
527-35.1086-04 57
527-35.1086-05 57
527-35.1087. 57
527-35.1087-01 58
527-35.1087-02 58
527-35.1087-03 58
527-35.1087-04 58
527-35.1087-05 58
527-35.1087-06 58
527-35.1087-07 58
527-35.1087-08 59
527-35.1087-09 59
527-35.1087-10 59
527-35.1087-11 59
527-35.1088. 116
527-35.1088-01 116
527-35.1088-02 117
527-35.1088-03 117
527-35.1088-04 117
527-35.1088-05 117
527-35.1088-06 117
527-35.1088-07 117
527-35.1088-08 118
527-35.1088-09 118
527-35.1088-10 118
527-35.1088-11 118
527-35.1089. 122
527-35.1089-01 122
527-35.1089-02 123
527-35.1089-03 123
527-35.1089-04 123
527-35.1089-05 123
527-35.1089-06 123
527-35.1089-07 123
527-35.1089-08 124
527-35.1089-09 124
527-35.1089-10 124
527-35.1089-11 124
527-35.1090. 59
527-35.1090-01 59
527-35.1090-02 59
527-35.1090-03 60

527-35.1090-04 60
527-35.1090-05 60
527-35.1090-06 60
527-35.1090-07 60
527-35.1090-08 60
527-35.1090-09 60
527-35.1090-10 61
527-35.1090-11 61
527-35.1090-12 61
527-35.1090-13 61
527-35.1090-14 61
527-35.1090-15 61
527-35.1090-16 61
527-35.1090-17 62
527-35.1090-18 62
527-35.1090-19 62
527-35.1090-20 62
527-35.1090-21 62
527-35.1090-22 62
527-35.1090-23 62
527-35.1129. 94
527-35.1129-01 94
527-35.1129-02 94
527-35.1129-03 95
527-35.1129-04 95
527-35.1129-05 95
527-35.1129-06 95
527-35.1129-07 95
527-35.1129-08 95
527-35.1129-09 95
527-35.1129-10 96
527-35.1129-11 96
527-35.1130. 107
527-35.1130-01 107
527-35.1130-02 107
527-35.1130-03 108
527-35.1130-04 108
527-35.1130-05 108
527-35.1130-06 108
527-35.1130-07 108
527-35.1130-08 108
527-35.1130-09 108
527-35.1130-10 109
527-35.1130-11 109
527-35.1130-12 109
527-35.1130-13 109
527-35.1130-14 109
527-35.1130-15 109
527-35.1130-16 109
527-35.1130-17 110
527-35.1145. 96
527-35.1145-01 96
527-35.1145-02 96
527-35.1145-03 96
527-35.1145-04 97
527-35.1145-05 97
527-35.1145-06 97
527-35.1145-07 97
527-35.1145-08 97
527-35.1145-09 97
527-35.1145-10 98
527-35.1145-11 98
527-35.1145-12 98
527-35.1145-13 98
527-35.1145-14 98
527-35.1145-15 98
527-35.1145-16 99
527-35.1145-17 99
527-35.1146. 101
527-35.1146-01 101
527-35.1146-02 101
527-35.1146-03 101
527-35.1146-04 101
527-35.1146-05 102
527-35.1147. 103
527-35.1147-01 103
527-35.1147-02 103
527-35.1147-03 103
527-35.1147-04 103
527-35.1147-05 103
527-35.1147-06 103
527-35.1147-07 104
527-35.1147-08 104
527-35.1147-09 104
527-35.1147-10 104
527-35.1147-11 104
527-35.1147-12 104
527-35.1147-13 104
527-35.1147-14 105
527-35.1147-15 105
527-35.1147-16 105
527-35.1147-17 105
527-35.1148. 112
527-35.1148-01 112
527-35.1148-02 112
527-35.1148-03 112
527-35.1148-04 112
527-35.1148-05 112
527-35.1148-06 113
527-35.1148-07 113
527-35.1148-08 113
527-35.1148-09 113
527-35.1148-10 113
527-35.1148-11 113
527-35.1154. 68
527-35.1154-01 68
527-35.1154-02 69
527-35.1154-03 69
527-35.1154-04 69
527-35.1154-05 69
527-35.1154-06 69
527-35.1154-07 69
527-35.1154-08 69
527-35.1154-09 70
527-35.1154-10 70
527-35.1154-11 70
527-35.1154-12 70
527-35.1154-13 70
527-35.1154-14 70
527-35.1154-15 70
527-35.1154-16 71
527-35.1154-17 71
527-35.1154-18 71
527-35.1154-19 71
527-35.1154-20 71
527-35.1154-21 71
527-35.1154-22 71
527-35.1154-23 72
527-35.1154-24 72
527-35.1154-25 72
527-35.1154-26 72
527-35.1154-27 72
527-35.1154-28 72
527-35.1154-29 72
527-35.1154-30 73
527-35.1154-31 73
527-35.1154-32 73
527-35.1154-33 73
527-35.1154-34 73
527-35.1154-35 73
527-35.1154-36 73

527-35.1154-37 74
527-35.1154-38 74
527-35.1154-39 74
527-35.1154-40 74
527-35.1154-41 74
527-35.1159. 45
527-35.1165. 40
527-35.1165-01 40
527-35.1165-03 40
527-35.1166. 40
527-35.1166-01 41
527-35.1167. 41
527-35.1167-01 41
527-35.1167-03 41
527-35.1168. 41
527-35.1168-01 41
527-35.1168-03 41
527-35.1169. 41
527-35.1169-01 42
527-35.1169-03 42
527-35.1170. 42
527-35.1170-01 42
527-35.1171. 42
527-35.1171-01 42
527-35.1172. 42
527-35.1172-01 42
527-35.1173. 43
527-35.1173-01 43
527-35.1179. 74
527-35.1179-01 74
527-35.1179-02 75
527-35.1179-03 75
527-35.1179-04 75
527-35.1179-05 75
527-35.1179-06 75
527-35.1179-07 75
527-35.1179-08 75
527-35.1179-09 76
527-35.1179-10 76
527-35.1179-11 76
527-35.1179-12 76
527-35.1179-13 76
527-35.1179-14 76
527-35.1179-15 76
527-35.1179-16 77
527-35.1179-17 77
527-35.1179-18 77
527-35.1179-19 77
527-35.1179-20 77
527-35.1179-21 77
527-35.1179-22 77
527-35.1179-23 78
527-35.1179-24 78
527-35.1179-25 78
527-35.1179-26 78
527-35.1179-27 78
527-35.1179-28 78
527-35.1179-29 78
527-35.1179-30 79
527-35.1179-31 79
527-35.1179-32 79
527-35.1179-33 79
527-35.1179-34 79
527-35.1179-35 79
527-35.1179-36 90
527-35.1179-37 90
527-35.1179-38 90
527-35.1179-39 90
527-35.1179-40 91
527-35.1179-41 91
527-35.1179-42 91
527-35.1179-43 91
527-35.1179-44 91
527-35.1179-45 91
527-35.1179-46 91
527-35.1179-47 92
527-35.1179-48 92
527-35.1179-49 92
527-35.1179-50 92
527-35.1179-51 92
527-35.1179-52 92
527-35.1179-53 92
527-35.1179-54 93
527-35.1179-55 93
527-35.1179-56 93
527-35.1179-57 93
527-35.1179-58 93
527-35.1179-59 93
527-35.1179-60 79
527-35.1179-61 80
527-35.1179-62 80
527-35.1179-63 80
527-35.1179-64 80
527-35.1179-65 80
527-35.1180. 85
527-35.1181. 43
527-35.1181-01 43
527-35.1190. 80
527-35.1190-01 80
527-35.1190-02 81
527-35.1190-03 81
527-35.1190-04 81
527-35.1190-05 81
527-35.1190-06 81
527-35.1190-07 81
527-35.1190-08 81
527-35.1190-09 82
527-35.1190-10 82
527-35.1190-11 82
527-35.1190-12 82
527-35.1190-13 82
527-35.1190-14 82
527-35.1190-15 82
527-35.1190-16 83
527-35.1190-17 83
527-35.1190-42 83
527-35.1190-43 83
527-35.1190-44 83
527-35.1190-45 83
527-35.1190-46 83
527-35.1190-47 84
527-35.1193. 64
527-35.1193-01 64
527-35.1193-02 64
527-35.1193-03 64
527-35.1193-04 65
527-35.1193-05 65
527-35.1193-06 65
527-35.1193-07 65
527-35.1193-08 65
527-35.1193-09 65
527-35.1193-10 65
527-35.1193-11 66
527-35.1193-12 66
527-35.1193-13 66
527-35.1193-14 66
527-35.1193-15 66
527-35.1193-16 66
527-35.1193-17 66
527-35.1193-18 67
527-35.1193-19 67

527-35.1193-20 67
527-35.1193-21 67
527-35.1193-22 67
527-35.1193-23 67
527-35.1193-24 67
527-35.1193-25 68
527-35.1193-26 68
527-35.1193-27 68
527-35.1193-28 68
527-35.1193-29 68
527-35.761. 35
527-35.761-01 35
527-35.787. 34
527-35.787-01 34
527-35.788. 34
527-35.788-01 34
527-35.900. 86
527-35.900-01 86
527-35.905. 85
527-35.911. 86
527-35.913. 86
527-35.913-01. 87
527-35.913-02. 87
527-35.913-03. 87
527-35.913-04. 87
527-35.976 118
527-35.976-01. 118
527-35.976-02. 119
527-35.976-03. 119
527-35.976-04. 119
527-35.976-05. 119
527-35.976-06. 119
527-35.976-07. 119
527-35.976-08. 120
527-35.976-09. 120
527-35.976-10. 120
527-35.976-11. 120
527-35.976-12. 120
527-35.976-13. 120
527-35.976-14. 121
527-35.976-15. 121
527-35.976-16. 121
527-35.976-17. 121
527-35.976-18. 121
527-35.976-19. 121
527-35.976-20. 122
527-35.976-21. 122
527-35.976-22. 122
527-35.976-23. 122
527-35.977.. 124
527-35.977-01. 124
527-35.977-02. 125
527-35.977-03. 125
527-35.977-04. 125
527-35.977-05. 125
527-35.977-06. 125
527-35.977-07. 125
527-35.977-08. 126
527-35.977-09. 126
527-35.977-10. 126
527-35.977-11. 126
527-35.977-12. 126
527-35.977-13. 126
527-35.977-14. 127
527-35.977-15. 127
527-35.977-16. 127
527-35.977-17. 127
527-35.977-18. 127
527-35.977-19. 127
527-35.977-20. 128
527-35.977-21. 128
527-35.977-22. 128
527-35.977-23. 128
ИПЛТ.491215.001 43
ИПЛТ.491215.004 36
ИПЛТ.491225.001 43
ИПЛТ.491225.002 43
ИПЛТ.491225.003 43
ИПЛТ.491225.004 44
ИПЛТ.491225.005 44
ИПЛТ.491225.011 37
ИПЛТ.491225.012 37
ИПЛТ.491225.013 37
ИПЛТ.491225.064 38
ИПЛТ.491225.064-01. . . 38
ИПЛТ.491225.064-02. . . 38
ИПЛТ.491225.064-03. . . 38
ИПЛТ.491225.064-04. . . 39
ИПЛТ.491225.064-05. . . 39
ИПЛТ.491225.064-06. . . 39
ИПЛТ.491225.064-07. . . 39
ИПЛТ.491225.064-08. . . 39
ИПЛТ.491225.064-09. . . 39
ИПЛТ.491235.001 44
ИПЛТ.491235.002 44
ИПЛТ.491235.003 44
ИПЛТ.492215.011 99
ИПЛТ.492215.011-01. . . 99
ИПЛТ.492215.011-02. . . 99
ИПЛТ.492215.011-03. . . 99
ИПЛТ.492215.011-04. . . 100
ИПЛТ.492215.011-05. . . 100
ИПЛТ.492215.014 100
ИПЛТ.492215.014-01. . . 100
ИПЛТ.492215.014-02. . . 100
ИПЛТ.492215.014-03. . . 100
ИПЛТ.492215.014-04. . . 101
ИПЛТ.492215.014-05. . . 101
ИПЛТ.492225.044 105
ИПЛТ.492225.044-01. . . 105
ИПЛТ.492225.044-02. . . 105
ИПЛТ.492225.044-03. . . 106
ИПЛТ.492225.044-04. . . 106
ИПЛТ.492225.044-05. . . 106
ИПЛТ.492225.045 102
ИПЛТ.492225.045-01. . . 102
ИПЛТ.492225.045-02. . . 102
ИПЛТ.492225.045-03. . . 102
ИПЛТ.492225.045-04. . . 102
ИПЛТ.492225.045-05. . . 102
ИПЛТ.492225.046 110
ИПЛТ.492225.046-01. . . 110
ИПЛТ.492225.046-02. . . 110
ИПЛТ.492225.046-03. . . 110
ИПЛТ.492225.046-04. . . 110
ИПЛТ.492225.046-05. . . 111
ИПЛТ.492225.047 113
ИПЛТ.492225.047-01. . . 114
ИПЛТ.492225.047-02. . . 114
ИПЛТ.492225.047-03. . . 114
ИПЛТ.492225.047-04. . . 114
ИПЛТ.492225.047-05. . . 114
ИПЛТ.492225.056 106
ИПЛТ.492225.056-01. . . 106
ИПЛТ.492225.056-02. . . 106
ИПЛТ.492225.056-03. . . 107
ИПЛТ.492225.056-04. . . 107
ИПЛТ.492225.056-05. . . 107
ИПЛТ.492225.057 111
ИПЛТ.492225.057-01. . . 111
ИПЛТ.492225.057-02. . . 111

ИПЛТ.492225.057-03. . . 111
ИПЛТ.492225.057-04. . . 111
ИПЛТ.492225.057-05. . . 112
ИПЛТ.492235.009 114
ИПЛТ.492235.009-01. . . 115
ИПЛТ.492235.009-02. . . 115
ИПЛТ.492235.009-03. . . 115
ИПЛТ.492235.009-04. . . 115
ИПЛТ.492235.009-05. . . 115
ИТШЛ.491215.003 46
ИТШЛ.491215.004 46
ИТШЛ.491225.001 46

4.2 Перечень изделий по номерам чертежей, полученным при переобозначении по ЕСКД

ИПЛТ.491215.001. 43
ИПЛТ.491215.004 36
ИПЛТ.491215.005 45
ИПЛТ.491215.006 31
ИПЛТ.491215.007 31
ИПЛТ.491215.007-01. . . 31
ИПЛТ.491225.001 43
ИПЛТ.491225.002 43
ИПЛТ.491225.003 43
ИПЛТ.491225.004 44
ИПЛТ.491225.005 44
ИПЛТ.491225.011 37
ИПЛТ.491225.012 37
ИПЛТ.491225.013 37
ИПЛТ.491225.014 32
ИПЛТ.491225.015 32
ИПЛТ.491225.016 33
ИПЛТ.491225.017 33
ИПЛТ.491225.018 33
ИПЛТ.491225.064 38
ИПЛТ.491225.064-01. . . 38
ИПЛТ.491225.064-02. . . 38
ИПЛТ.491225.064-03. . . 38
ИПЛТ.491225.064-04. . . 39
ИПЛТ.491225.064-05. . . 39
ИПЛТ.491225.064-06. . . 39
ИПЛТ.491225.064-07. . . 39
ИПЛТ.491225.064-08. . . 39
ИПЛТ.491225.064-09. . . 39
ИПЛТ.491235.001 44
ИПЛТ.491235.002 44
ИПЛТ.491235.003 44
ИПЛТ.492215.001 63
ИПЛТ.492215.001-01. . . 63
ИПЛТ.492215.008 94
ИПЛТ.492215.008-01. . . 94
ИПЛТ.492215.008-02. . . 94
ИПЛТ.492215.008-03. . . 95
ИПЛТ.492215.008-04. . . 95
ИПЛТ.492215.008-05. . . 95
ИПЛТ.492215.008-06. . . 95
ИПЛТ.492215.008-07. . . 95
ИПЛТ.492215.008-08. . . 95
ИПЛТ.492215.008-09. . . 95
ИПЛТ.492215.008-10. . . 96
ИПЛТ.492215.008-11. . . 96
ИПЛТ.492215.010 96
ИПЛТ.492215.010-01. . . 96
ИПЛТ.492215.010-02. . . 96
ИПЛТ.492215.010-03. . . 96
ИПЛТ.492215.010-04. . . 97
ИПЛТ.492215.010-05. . . 97
ИПЛТ.492215.010-06. . . 97
ИПЛТ.492215.010-07. . . 97
ИПЛТ.492215.010-08. . . 97
ИПЛТ.492215.010-09. . . 97
ИПЛТ.492215.010-10. . . 98
ИПЛТ.492215.010-11. . . 98
ИПЛТ.492215.010-12. . . 98
ИПЛТ.492215.010-13. . . 98
ИПЛТ.492215.010-14. . . 98
ИПЛТ.492215.010-15. . . 98
ИПЛТ.492215.010-16. . . 99
ИПЛТ.492215.010-17. . . 99
ИПЛТ.492215.011 99
ИПЛТ.492215.011-01. . . 99
ИПЛТ.492215.011-02. . . 99
ИПЛТ.492215.011-03. . . 99
ИПЛТ.492215.011-04. . . 100
ИПЛТ.492215.011-05. . . 100
ИПЛТ.492215.012 88
ИПЛТ.492215.012-01. . . 88
ИПЛТ.492215.012-02. . . 88
ИПЛТ.492215.012-03. . . 88
ИПЛТ.492215.012-04. . . 89
ИПЛТ.492215.012-05. . . 89
ИПЛТ.492215.012-06. . . 129
ИПЛТ.492215.013 34
ИПЛТ.492215.013-01. . . 34
ИПЛТ.492215.014 100
ИПЛТ.492215.014-01. . . 100
ИПЛТ.492215.014-02. . . 100
ИПЛТ.492215.014-03. . . 100
ИПЛТ.492215.014-04. . . 101
ИПЛТ.492215.014-05. . . 101
ИПЛТ.492215.016 47
ИПЛТ.492215.016-01. . . 47
ИПЛТ.492215.016-02. . . 47
ИПЛТ.492215.016-03. . . 48
ИПЛТ.492215.016-04. . . 48
ИПЛТ.492215.016-05. . . 48
ИПЛТ.492215.016-06. . . 48
ИПЛТ.492215.016-07. . . 48
ИПЛТ.492215.016-08. . . 48
ИПЛТ.492215.016-09. . . 48
ИПЛТ.492215.016-10. . . 49
ИПЛТ.492215.016-11. . . 49
ИПЛТ.492215.016-12. . . 49
ИПЛТ.492215.016-13. . . 49
ИПЛТ.492215.016-14. . . 49
ИПЛТ.492215.016-15. . . 49
ИПЛТ.492215.016-16. . . 49
ИПЛТ.492215.016-17. . . 50
ИПЛТ.492215.016-18. . . 50
ИПЛТ.492215.016-19. . . 50
ИПЛТ.492215.016-20. . . 50
ИПЛТ.492215.016-21. . . 50
ИПЛТ.492215.016-22. . . 50
ИПЛТ.492215.016-23. . . 50
ИПЛТ.492215.016-24. . . 51
ИПЛТ.492215.016-25. . . 51
ИПЛТ.492215.016-26. . . 51
ИПЛТ.492215.016-27. . . 51
ИПЛТ.492215.016-28. . . 51
ИПЛТ.492215.016-29. . . 51
ИПЛТ.492215.016-30. . . 51
ИПЛТ.492215.016-31. . . 52
ИПЛТ.492215.016-32. . . 52
ИПЛТ.492215.016-33. . . 52
ИПЛТ.492215.016-34. . . 52
ИПЛТ.492215.016-35. . . 52
ИПЛТ.492215.016-36. . . 52
ИПЛТ.492215.016-37. . . 52
ИПЛТ.492215.016-38. . . 53
ИПЛТ.492215.016-39. . . 53
ИПЛТ.492215.016-40. . . 53
ИПЛТ.492215.016-41. . . 53
ИПЛТ.492215.016-42. . . 53
ИПЛТ.492215.016-43. . . 53
ИПЛТ.492215.016-44. . . 53
ИПЛТ.492215.016-45. . . 54
ИПЛТ.492215.016-46. . . 54
ИПЛТ.492215.016-47. . . 54
ИПЛТ.492225.004 85
ИПЛТ.492225.005 85
ИПЛТ.492225.016 103

ИПЛТ.492225.016-01. . . 103
ИПЛТ.492225.016-02. . . 103
ИПЛТ.492225.016-03. . . 103
ИПЛТ.492225.016-04. . . 103
ИПЛТ.492225.016-05. . . 103
ИПЛТ.492225.016-06. . . 103
ИПЛТ.492225.016-07. . . 104
ИПЛТ.492225.016-08. . . 104
ИПЛТ.492225.016-09. . . 104
ИПЛТ.492225.016-10. . . 104
ИПЛТ.492225.016-11. . . 104
ИПЛТ.492225.016-12. . . 104
ИПЛТ.492225.016-13. . . 104
ИПЛТ.492225.016-14. . . 105
ИПЛТ.492225.016-15. . . 105
ИПЛТ.492225.016-16. . . 105
ИПЛТ.492225.016-17. . . 105
ИПЛТ.492225.018 107
ИПЛТ.492225.018-01. . . 107
ИПЛТ.492225.018-02. . . 107
ИПЛТ.492225.018-03. . . 108
ИПЛТ.492225.018-04. . . 108
ИПЛТ.492225.018-05. . . 108
ИПЛТ.492225.018-06. . . 108
ИПЛТ.492225.018-07. . . 108
ИПЛТ.492225.018-08. . . 108
ИПЛТ.492225.018-09. . . 108
ИПЛТ.492225.018-10. . . 109
ИПЛТ.492225.018-11. . . 109
ИПЛТ.492225.018-12. . . 109
ИПЛТ.492225.018-13. . . 109
ИПЛТ.492225.018-14. . . 109
ИПЛТ.492225.018-15. . . 109
ИПЛТ.492225.018-16. . . 109
ИПЛТ.492225.018-17. . . 110
ИПЛТ.492225.026 54
ИПЛТ.492225.026-01. . . 54
ИПЛТ.492225.026-02. . . 54
ИПЛТ.492225.026-03. . . 54
ИПЛТ.492225.026-04. . . 55
ИПЛТ.492225.026-05. . . 55
ИПЛТ.492225.026-06. . . 55
ИПЛТ.492225.026-07. . . 55
ИПЛТ.492225.026-08. . . 55
ИПЛТ.492225.026-09. . . 55
ИПЛТ.492225.026-10. . . 55
ИПЛТ.492225.026-11. . . 56
ИПЛТ.492225.026-12. . . 56
ИПЛТ.492225.026-13. . . 56
ИПЛТ.492225.026-14. . . 56
ИПЛТ.492225.026-15. . . 56
ИПЛТ.492225.026-16. . . 56
ИПЛТ.492225.026-17. . . 56
ИПЛТ.492225.037 101
ИПЛТ.492225.037-01. . . 101
ИПЛТ.492225.037-02. . . 101
ИПЛТ.492225.037-03. . . 101
ИПЛТ.492225.037-04. . . 101
ИПЛТ.492225.037-05. . . 102
ИПЛТ.492225.040 59
ИПЛТ.492225.040-01. . . 59
ИПЛТ.492225.040-02. . . 59
ИПЛТ.492225.040-03. . . 60
ИПЛТ.492225.040-04. . . 60
ИПЛТ.492225.040-05. . . 60
ИПЛТ.492225.040-06. . . 60
ИПЛТ.492225.040-07. . . 60
ИПЛТ.492225.040-08. . . 60
ИПЛТ.492225.040-09. . . 60
ИПЛТ.492225.040-10. . . 61
ИПЛТ.492225.040-11. . . 61
ИПЛТ.492225.040-12. . . 61
ИПЛТ.492225.040-13. . . 61
ИПЛТ.492225.040-14. . . 61
ИПЛТ.492225.040-15. . . 61
ИПЛТ.492225.040-16. . . 61
ИПЛТ.492225.040-17. . . 62
ИПЛТ.492225.040-18. . . 62
ИПЛТ.492225.040-19. . . 62
ИПЛТ.492225.040-20. . . 62
ИПЛТ.492225.040-21. . . 62
ИПЛТ.492225.040-22. . . 62
ИПЛТ.492225.040-23. . . 62
ИПЛТ.492225.041 112
ИПЛТ.492225.041-01. . . 112
ИПЛТ.492225.041-02. . . 112
ИПЛТ.492225.041-03. . . 112
ИПЛТ.492225.041-04. . . 112
ИПЛТ.492225.041-05. . . 112
ИПЛТ.492225.041-06. . . 113
ИПЛТ.492225.041-07. . . 113
ИПЛТ.492225.041-08. . . 113
ИПЛТ.492225.041-09. . . 113
ИПЛТ.492225.041-10. . . 113
ИПЛТ.492225.041-11. . . 113
ИПЛТ.492225.042 57
ИПЛТ.492225.042-01. . . 57
ИПЛТ.492225.042-02. . . 57
ИПЛТ.492225.042-03. . . 57
ИПЛТ.492225.042-04. . . 57
ИПЛТ.492225.042-05. . . 57
ИПЛТ.492225.043 57
ИПЛТ.492225.043-01. . . 58
ИПЛТ.492225.043-02. . . 58
ИПЛТ.492225.043-03. . . 58
ИПЛТ.492225.043-04. . . 58
ИПЛТ.492225.043-05. . . 58
ИПЛТ.492225.043-06. . . 58
ИПЛТ.492225.043-07. . . 58
ИПЛТ.492225.043-08. . . 59
ИПЛТ.492225.043-09. . . 59
ИПЛТ.492225.043-10. . . 59
ИПЛТ.492225.043-11. . . 59
ИПЛТ.492225.044. 105
ИПЛТ.492225.044-01. . . 105
ИПЛТ.492225.044-02. . . 105
ИПЛТ.492225.044-03. . . 106
ИПЛТ.492225.044-04. . . 106
ИПЛТ.492225.044-05. . . 106
ИПЛТ.492225.045 102
ИПЛТ.492225.045-01. . . 102
ИПЛТ.492225.045-02. . . 102
ИПЛТ.492225.045-03. . . 102
ИПЛТ.492225.045-04. . . 102
ИПЛТ.492225.045-05. . . 102
ИПЛТ.492225.046 110
ИПЛТ.492225.046-01. . . 110
ИПЛТ.492225.046-02. . . 110
ИПЛТ.492225.046-03. . . 110
ИПЛТ.492225.046-04. . . 110
ИПЛТ.492225.046-05. . . 111
ИПЛТ.492225.047 113
ИПЛТ.492225.047-01. . . 114
ИПЛТ.492225.047-02. . . 114
ИПЛТ.492225.047-03. . . 114
ИПЛТ.492225.047-04. . . 114
ИПЛТ.492225.047-05. . . 114
ИПЛТ.492225.053 35
ИПЛТ.492225.053-01. . . 35
ИПЛТ.492225.054 34
ИПЛТ.492225.054-01. . . 34
ИПЛТ.492225.056 106
ИПЛТ.492225.056-01. . . 106
ИПЛТ.492225.056-02. . . 106

ИПЛТ.492225.056-03. . . 107
ИПЛТ.492225.056-04. . . 107
ИПЛТ.492225.056-05. . . 107
ИПЛТ.492225.057 111
ИПЛТ.492225.057-01. . . 111
ИПЛТ.492225.057-02. . . 111
ИПЛТ.492225.057-03. . . 111
ИПЛТ.492225.057-04. . . 111
ИПЛТ.492225.057-05. . . 112
ИПЛТ.492225.060 68
ИПЛТ.492225.060-01. . . 68
ИПЛТ.492225.060-02. . . 69
ИПЛТ.492225.060-03. . . 69
ИПЛТ.492225.060-04. . . 69
ИПЛТ.492225.060-05. . . 69
ИПЛТ.492225.060-06. . . 69
ИПЛТ.492225.060-07. . . 69
ИПЛТ.492225.060-08. . . 69
ИПЛТ.492225.060-09. . . 70
ИПЛТ.492225.060-10. . . 70
ИПЛТ.492225.060-11. . . 70
ИПЛТ.492225.060-12. . . 70
ИПЛТ.492225.060-13. . . 70
ИПЛТ.492225.060-14. . . 70
ИПЛТ.492225.060-15. . . 70
ИПЛТ.492225.060-16. . . 71
ИПЛТ.492225.060-17. . . 71
ИПЛТ.492225.060-18. . . 71
ИПЛТ.492225.060-19. . . 71
ИПЛТ.492225.060-20. . . 71
ИПЛТ.492225.060-21. . . 71
ИПЛТ.492225.060-22. . . 71
ИПЛТ.492225.060-23. . . 72
ИПЛТ.492225.060-24. . . 72
ИПЛТ.492225.060-25. . . 72
ИПЛТ.492225.060-26. . . 72
ИПЛТ.492225.060-27. . . 72
ИПЛТ.492225.060-28. . . 72
ИПЛТ.492225.060-29. . . 72
ИПЛТ.492225.060-30. . . 73
ИПЛТ.492225.060-31. . . 73
ИПЛТ.492225.060-32. . . 73
ИПЛТ.492225.060-33. . . 73
ИПЛТ.492225.060-34. . . 73
ИПЛТ.492225.060-35. . . 73
ИПЛТ.492225.060-36. . . 73
ИПЛТ.492225.060-37. . . 74
ИПЛТ.492225.060-38. . . 74
ИПЛТ.492225.060-39. . . 74
ИПЛТ.492225.060-40. . . 74
ИПЛТ.492225.060-41. . . 74
ИПЛТ.492225.061 64
ИПЛТ.492225.061-01. . . 64
ИПЛТ.492225.061-02. . . 64
ИПЛТ.492225.061-03. . . 64
ИПЛТ.492225.061-04. . . 65
ИПЛТ.492225.061-05. . . 65
ИПЛТ.492225.061-06. . . 65
ИПЛТ.492225.061-07. . . 65
ИПЛТ.492225.061-08. . . 65
ИПЛТ.492225.061-09. . . 65
ИПЛТ.492225.061-10. . . 65
ИПЛТ.492225.061-11. . . 66
ИПЛТ.492225.061-12. . . 66
ИПЛТ.492225.061-13. . . 66
ИПЛТ.492225.061-14. . . 66
ИПЛТ.492225.061-15. . . 66
ИПЛТ.492225.061-16. . . 66
ИПЛТ.492225.061-17. . . 66
ИПЛТ.492225.061-18. . . 67
ИПЛТ.492225.061-19. . . 67
ИПЛТ.492225.061-20. . . 67
ИПЛТ.492225.061-21. . . 67
ИПЛТ.492225.061-22. . . 67
ИПЛТ.492225.061-23. . . 67
ИПЛТ.492225.061-24. . . 67
ИПЛТ.492225.061-25. . . 68
ИПЛТ.492225.061-26. . . 68
ИПЛТ.492225.061-27. . . 68
ИПЛТ.492225.061-28. . . 68
ИПЛТ.492225.061-29. . . 68
ИПЛТ.492235.001 86
ИПЛТ.492235.001-01. . . 86
ИПЛТ.492235.002 86
ИПЛТ.492235.003 86
ИПЛТ.492235.003-01. . . 87
ИПЛТ.492235.003-02. . . 87
ИПЛТ.492235.003-03. . . 87
ИПЛТ.492235.003-04. . . 87
ИПЛТ.492235.009 114
ИПЛТ.492235.009-01. . . 115
ИПЛТ.492235.009-02. . . 115
ИПЛТ.492235.009-03. . . 115
ИПЛТ.492235.009-04. . . 115
ИПЛТ.492235.009-05. . . 115
ИПЛТ.492255.006 124
ИПЛТ.492255.006-01. . . 124
ИПЛТ.492255.006-02. . . 125
ИПЛТ.492255.006-03. . . 125
ИПЛТ.492255.006-04. . . 125
ИПЛТ.492255.006-05. . . 125
ИПЛТ.492255.006-06. . . 125
ИПЛТ.492255.006-07. . . 125
ИПЛТ.492255.006-08. . . 126
ИПЛТ.492255.006-09. . . 126
ИПЛТ.492255.006-10. . . 126
ИПЛТ.492255.006-11. . . 126
ИПЛТ.492255.006-12. . . 126
ИПЛТ.492255.006-13. . . 126
ИПЛТ.492255.006-14. . . 127
ИПЛТ.492255.006-15. . . 127
ИПЛТ.492255.006-16. . . 127
ИПЛТ.492255.006-17. . . 127
ИПЛТ.492255.006-18. . . 127
ИПЛТ.492255.006-19. . . 127
ИПЛТ.492255.006-20. . . 128
ИПЛТ.492255.006-21. . . 128
ИПЛТ.492255.006-22. . . 128
ИПЛТ.492255.006-23. . . 128
ИПЛТ.492255.007 116
ИПЛТ.492255.007-01. . . 116
ИПЛТ.492255.007-02. . . 117
ИПЛТ.492255.007-03. . . 117
ИПЛТ.492255.007-04. . . 117
ИПЛТ.492255.007-05. . . 117
ИПЛТ.492255.007-06. . . 117
ИПЛТ.492255.007-07. . . 117
ИПЛТ.492255.007-08. . . 118
ИПЛТ.492255.007-09. . . 118
ИПЛТ.492255.007-10. . . 118
ИПЛТ.492255.007-11. . . 118
ИПЛТ.492255.008 122
ИПЛТ.492255.008-01. . . 122
ИПЛТ.492255.008-02. . . 123
ИПЛТ.492255.008-03. . . 123
ИПЛТ.492255.008-04. . . 123
ИПЛТ.492255.008-05. . . 123
ИПЛТ.492255.008-06. . . 123
ИПЛТ.492255.008-07. . . 123
ИПЛТ.492255.008-08. . . 124
ИПЛТ.492255.008-09. . . 124
ИПЛТ.492255.008-10. . . 124
ИПЛТ.492255.008-11. . . 124
ИПЛТ.492255.012 118

ИПЛТ.492255.012-01. . . 118
ИПЛТ.492255.012-02. . . 119
ИПЛТ.492255.012-03. . . 119
ИПЛТ.492255.012-04. . . 119
ИПЛТ.492255.012-05. . . 119
ИПЛТ.492255.012-06. . . 119
ИПЛТ.492255.012-07. . . 119
ИПЛТ.492255.012-08. . . 120
ИПЛТ.492255.012-09. . . 120
ИПЛТ.492255.012-10. . . 120
ИПЛТ.492255.012-11. . . 120
ИПЛТ.492255.012-12. . . 120
ИПЛТ.492255.012-13. . . 120
ИПЛТ.492255.012-14. . . 121
ИПЛТ.492255.012-15. . . 121
ИПЛТ.492255.012-16. . . 121
ИПЛТ.492255.012-17. . . 121
ИПЛТ.492255.012-18. . . 121
ИПЛТ.492255.012-19. . . 121
ИПЛТ.492255.012-20. . . 122
ИПЛТ.492255.012-21. . . 122
ИПЛТ.492255.012-22. . . 122
ИПЛТ.492255.012-23. . . 122
ИТШЛ.491215.003 46
ИТШЛ.491215.004 46
ИТШЛ.491215.010 40
ИТШЛ.491215.010-01. . . 40
ИТШЛ.491215.010-03. . . 40
ИТШЛ.491225.001 46
ИТШЛ.491225.011 40
ИТШЛ.491225.011-01. . . 41
ИТШЛ.491225.012 41
ИТШЛ.491225.012-01. . . 41
ИТШЛ.491225.012-03. . . 41
ИТШЛ.491225.013 41
ИТШЛ.491225.013-01. . . 41
ИТШЛ.491225.013-03. . . 41
ИТШЛ.491225.014 41
ИТШЛ.491225.014-01. . . 42
ИТШЛ.491225.014-03. . . 42
ИТШЛ.491225.015 42
ИТШЛ.491225.015-01. . . 42
ИТШЛ.491235.001 42
ИТШЛ.491235.001-01. . . 42
ИТШЛ.491235.002 42
ИТШЛ.491235.002-01. . . 42
ИТШЛ.491235.003 43
ИТШЛ.491235.003-01. . . 43
ИТШЛ.491235.004 43
ИТШЛ.491235.004-01. . . 43
ИТШЛ.492225.002 74
ИТШЛ.492225.002-01. . . 74
ИТШЛ.492225.002-02. . . 75
ИТШЛ.492225.002-03. . . 75
ИТШЛ.492225.002-04. . . 75
ИТШЛ.492225.002-05. . . 75
ИТШЛ.492225.002-06. . . 75
ИТШЛ.492225.002-07. . . 75
ИТШЛ.492225.002-08. . . 75
ИТШЛ.492225.002-09. . . 76
ИТШЛ.492225.002-10. . . 76
ИТШЛ.492225.002-11. . . 76
ИТШЛ.492225.002-12. . . 76
ИТШЛ.492225.002-13. . . 76
ИТШЛ.492225.002-14. . . 76
ИТШЛ.492225.002-15. . . 76
ИТШЛ.492225.002-16. . . 77
ИТШЛ.492225.002-17. . . 77
ИТШЛ.492225.002-18. . . 77
ИТШЛ.492225.002-19. . . 77
ИТШЛ.492225.002-20. . . 77
ИТШЛ.492225.002-21. . . 77
ИТШЛ.492225.002-22. . . 77
ИТШЛ.492225.002-23. . . 78
ИТШЛ.492225.002-24. . . 78
ИТШЛ.492225.002-25. . . 78
ИТШЛ.492225.002-26. . . 78
ИТШЛ.492225.002-27. . . 78
ИТШЛ.492225.002-28. . . 78
ИТШЛ.492225.002-29. . . 78
ИТШЛ.492225.002-30. . . 79
ИТШЛ.492225.002-31. . . 79
ИТШЛ.492225.002-32. . . 79
ИТШЛ.492225.002-33. . . 79
ИТШЛ.492225.002-34. . . 79
ИТШЛ.492225.002-35. . . 79
ИТШЛ.492225.002-36. . . 90
ИТШЛ.492225.002-37. . . 90
ИТШЛ.492225.002-38. . . 90
ИТШЛ.492225.002-39. . . 90
ИТШЛ.492225.002-40. . . 91
ИТШЛ.492225.002-41. . . 91
ИТШЛ.492225.002-42. . . 91
ИТШЛ.492225.002-43. . . 91
ИТШЛ.492225.002-44. . . 91
ИТШЛ.492225.002-45. . . 91
ИТШЛ.492225.002-46. . . 91
ИТШЛ.492225.002-47. . . 92
ИТШЛ.492225.002-48. . . 92
ИТШЛ.492225.002-49. . . 92
ИТШЛ.492225.002-50. . . 92
ИТШЛ.492225.002-51. . . 92
ИТШЛ.492225.002-52. . . 92
ИТШЛ.492225.002-53. . . 92
ИТШЛ.492225.002-54. . . 93
ИТШЛ.492225.002-55. . . 93
ИТШЛ.492225.002-56. . . 93
ИТШЛ.492225.002-57. . . 93
ИТШЛ.492225.002-58. . . 93
ИТШЛ.492225.002-59. . . 93
ИТШЛ.492225.002-60. . . 79
ИТШЛ.492225.002-61. . . 80
ИТШЛ.492225.002-62. . . 80
ИТШЛ.492225.002-63. . . 80
ИТШЛ.492225.002-64. . . 80
ИТШЛ.492225.002-65. . . 80
ИТШЛ.492225.003 80
ИТШЛ.492225.003-01. . . 80
ИТШЛ.492225.003-02. . . 81
ИТШЛ.492225.003-03. . . 81
ИТШЛ.492225.003-04. . . 81
ИТШЛ.492225.003-05. . . 81
ИТШЛ.492225.003-06. . . 81
ИТШЛ.492225.003-07. . . 81
ИТШЛ.492225.003-08. . . 81
ИТШЛ.492225.003-09. . . 82
ИТШЛ.492225.003-10. . . 82
ИТШЛ.492225.003-11. . . 82
ИТШЛ.492225.003-12. . . 82
ИТШЛ.492225.003-13. . . 82
ИТШЛ.492225.003-14. . . 82
ИТШЛ.492225.003-15. . . 82
ИТШЛ.492225.003-16. . . 83
ИТШЛ.492225.003-17. . . 83
ИТШЛ.492225.003-42. . . 83
ИТШЛ.492225.003-43. . . 83
ИТШЛ.492225.003-44. . . 83
ИТШЛ.492225.003-45. . . 83
ИТШЛ.492225.003-46. . . 83
ИТШЛ.492225.003-47. . . 84